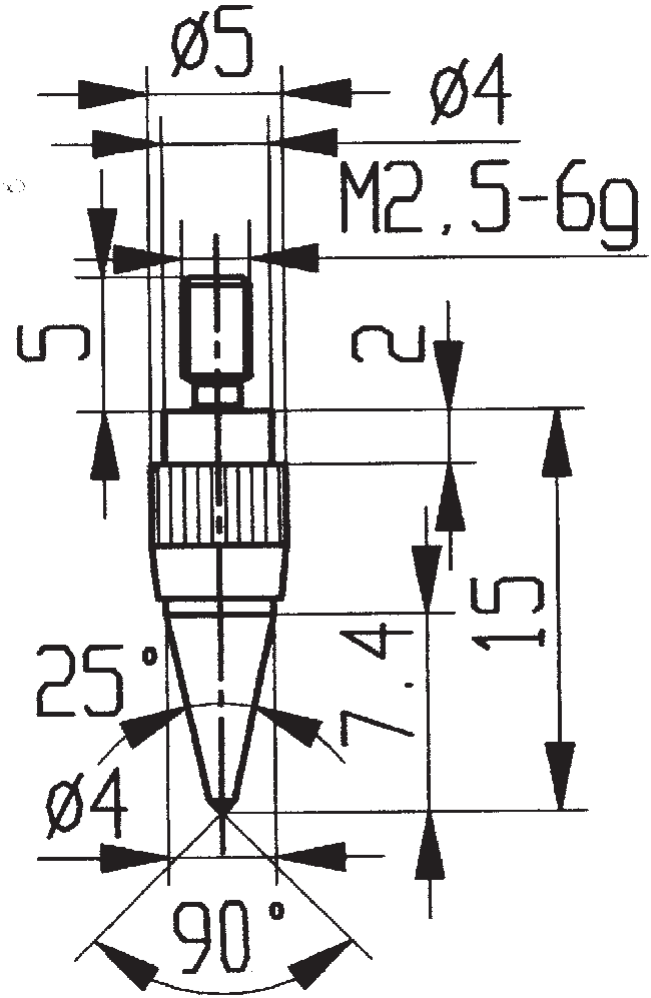

573/114 H