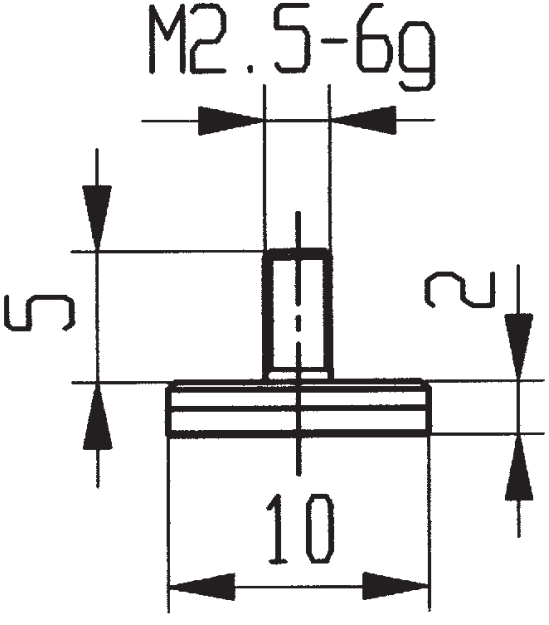

573/11 H/C