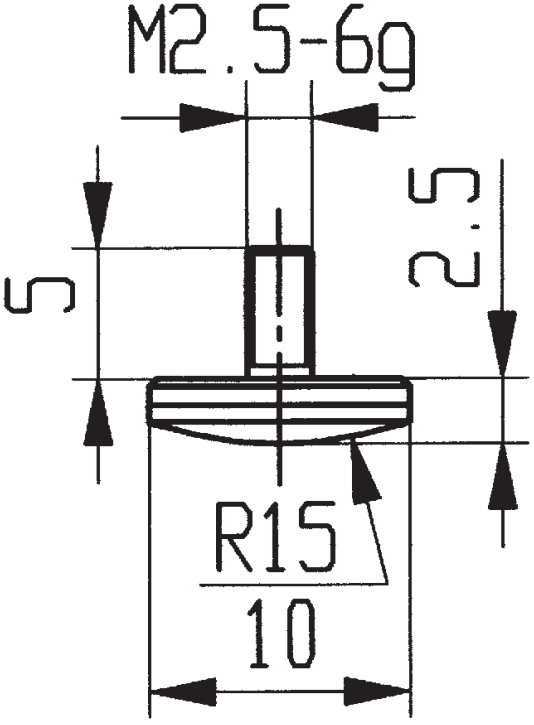

573/12 H/C