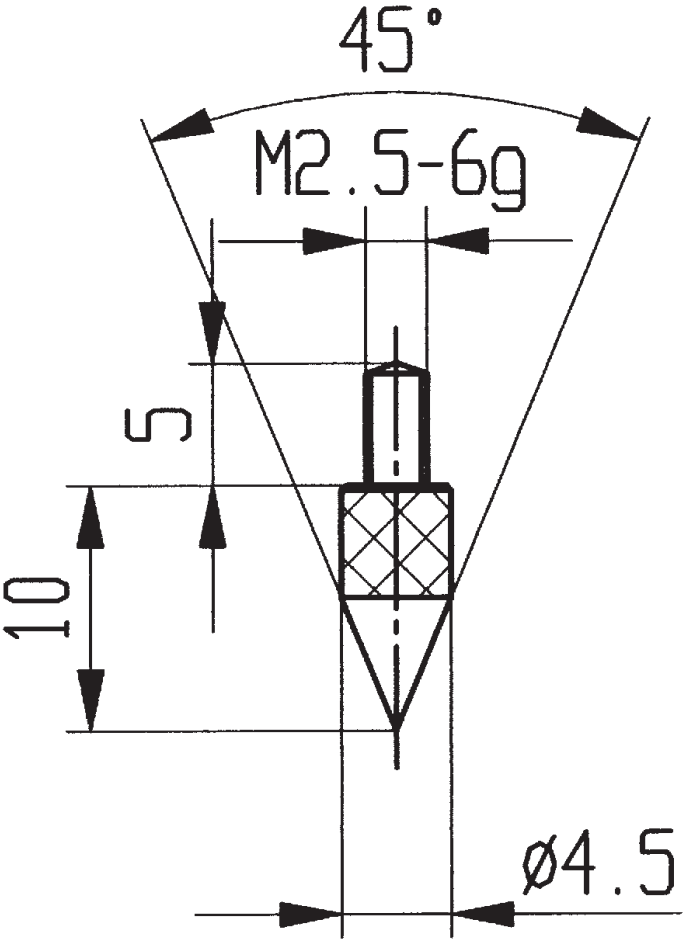


**573/13**