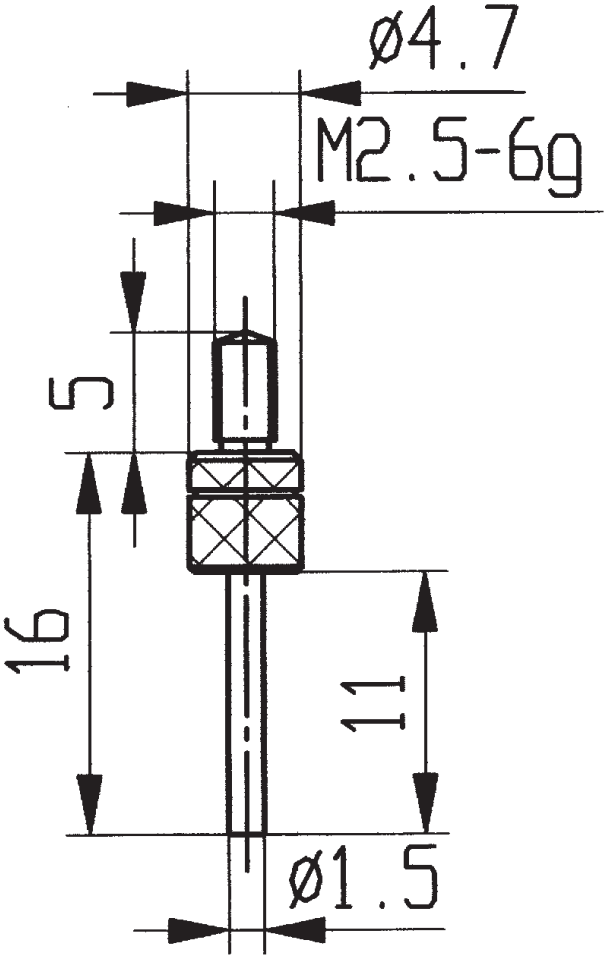

573/14 H