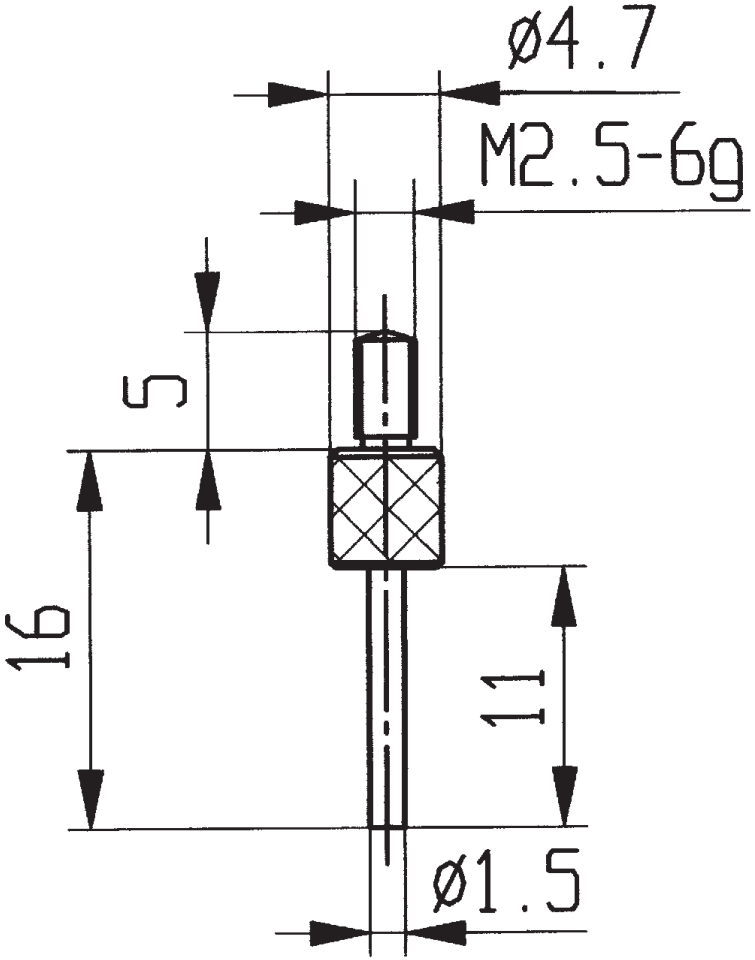

573/14