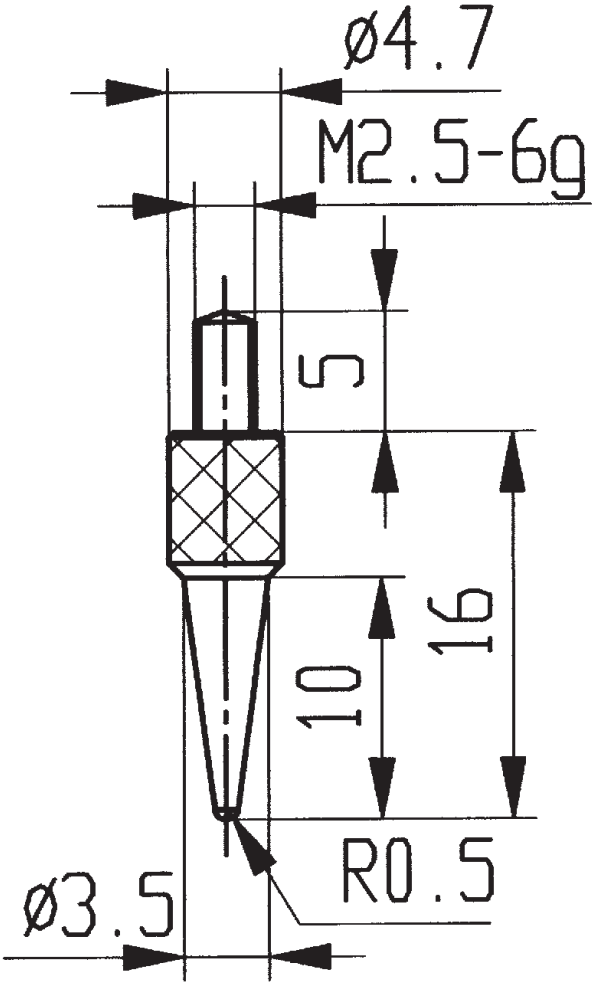

573/15