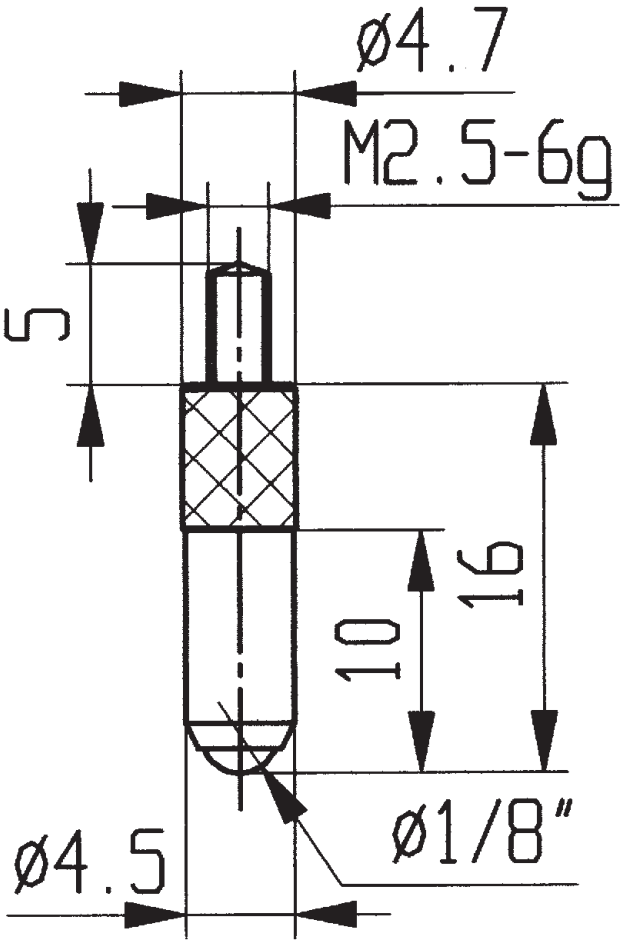

573/16 R/S