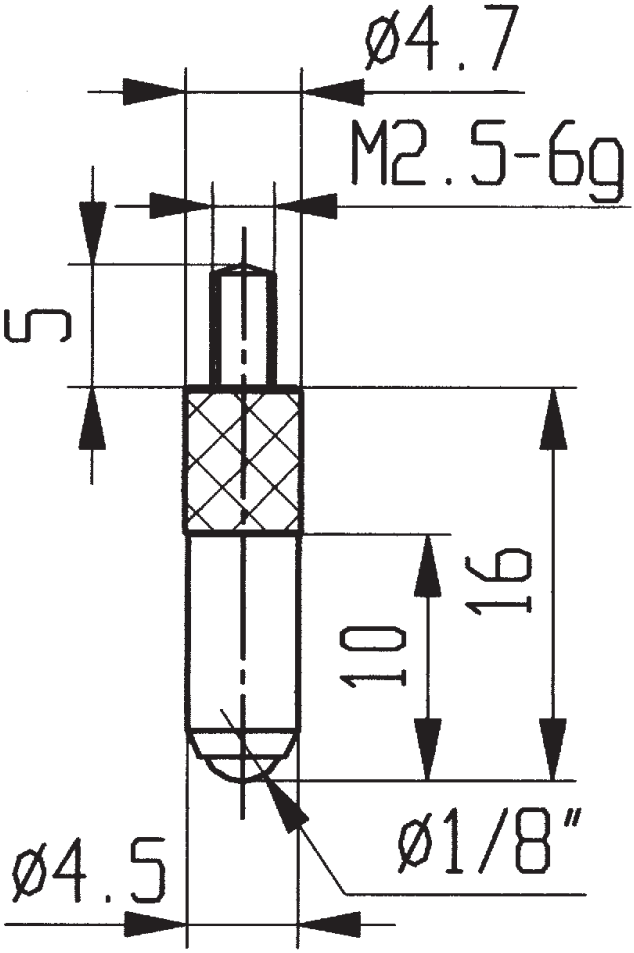

573/16