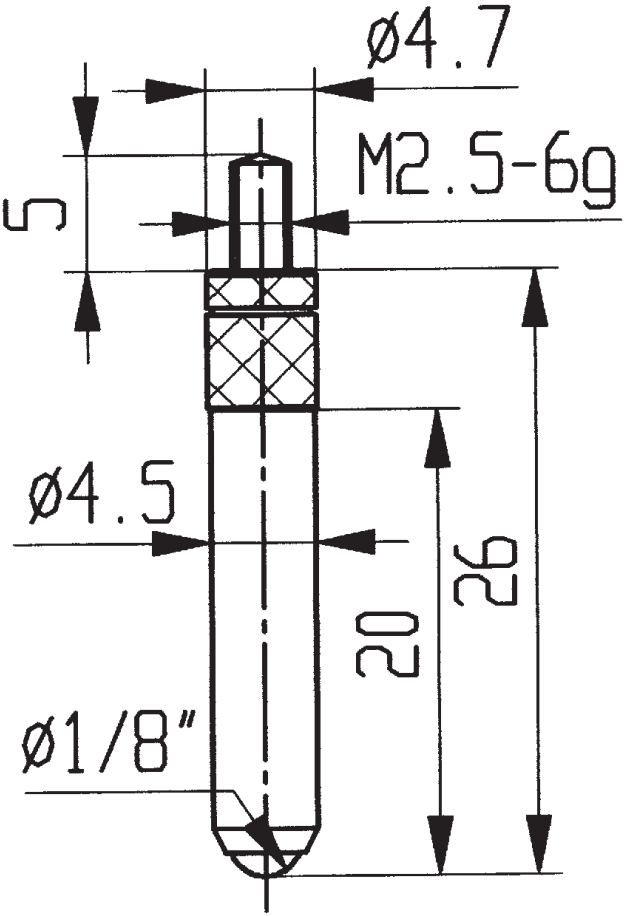

573/17 H