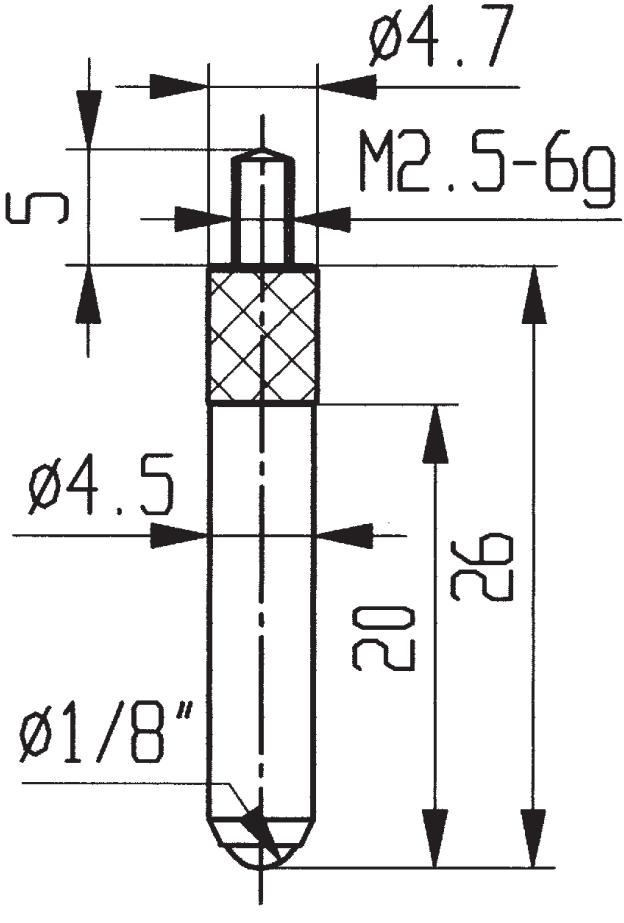


# 573/17 R/S