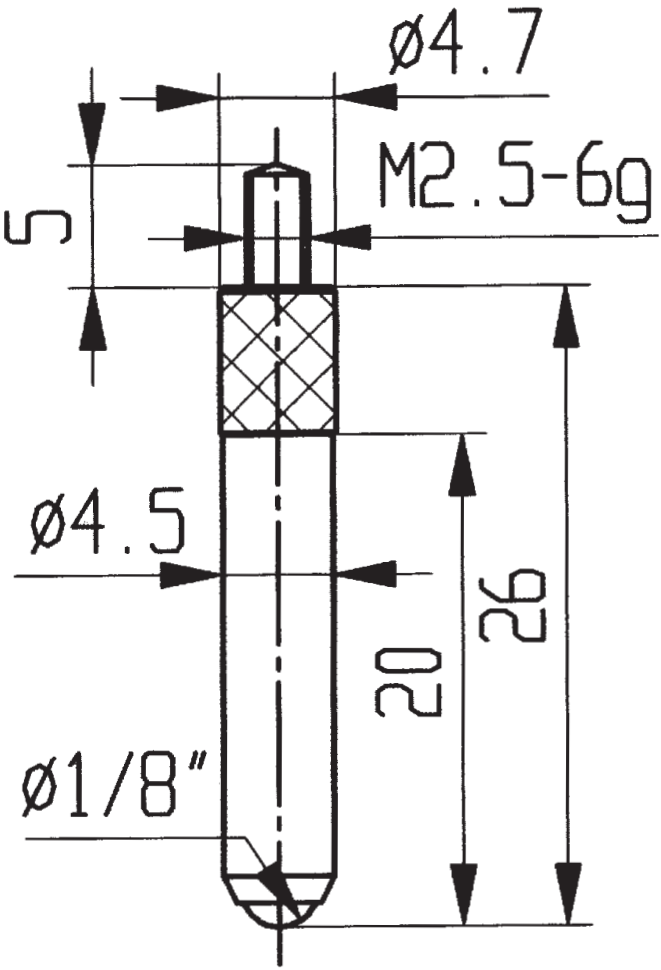

573/17