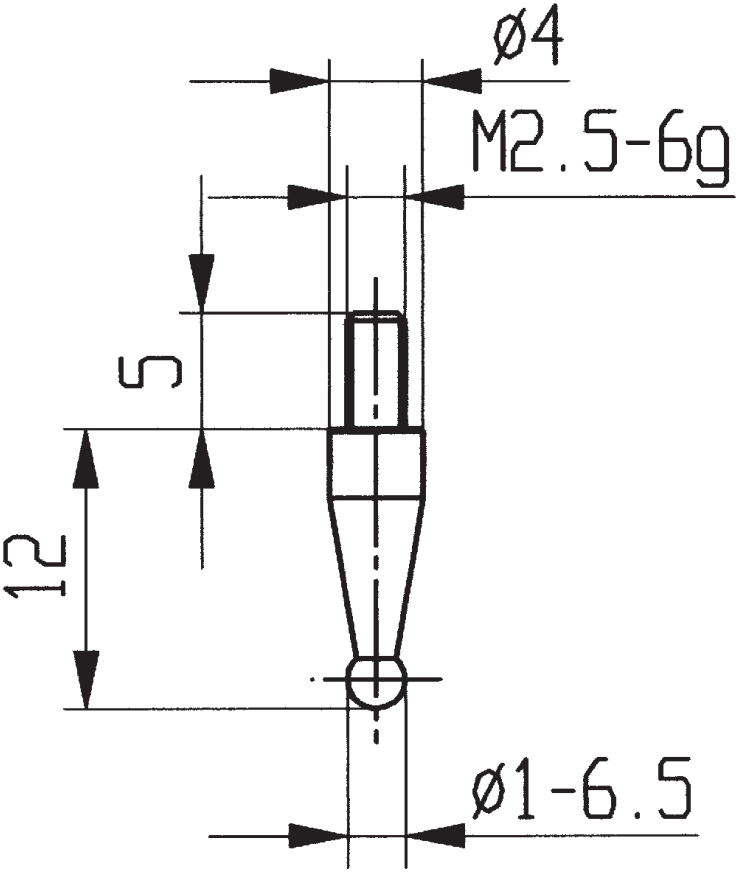

573/18