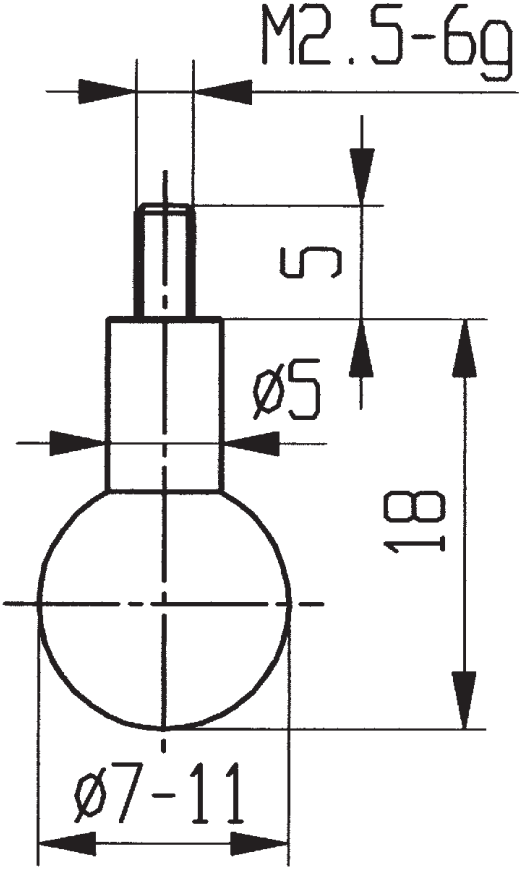

573/19