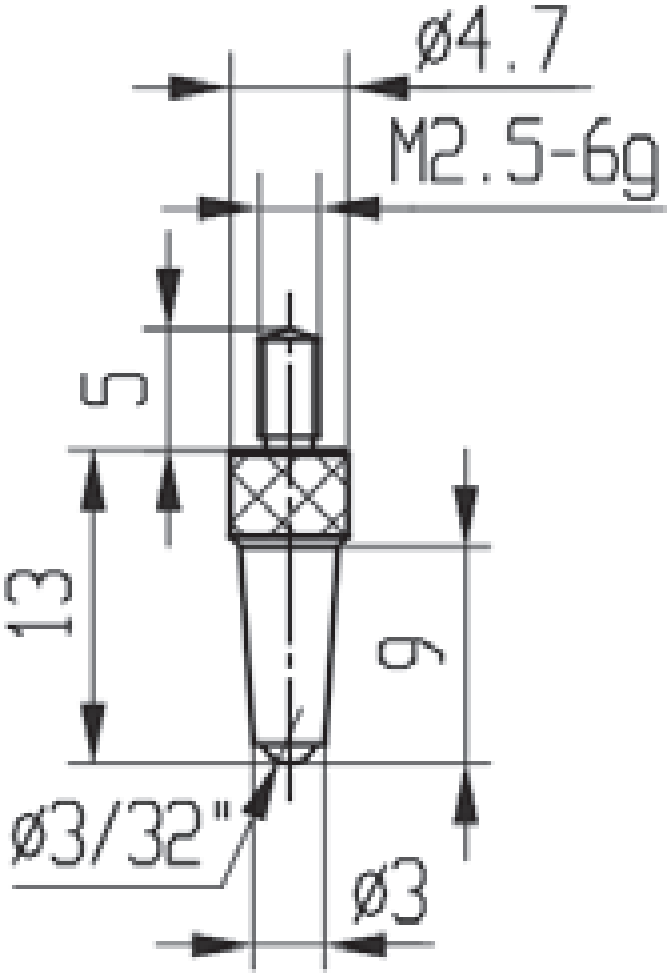

573/21 L-13