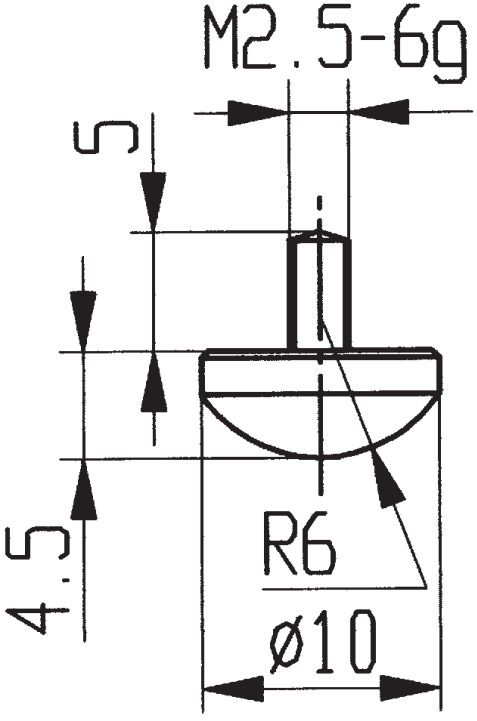

573/32