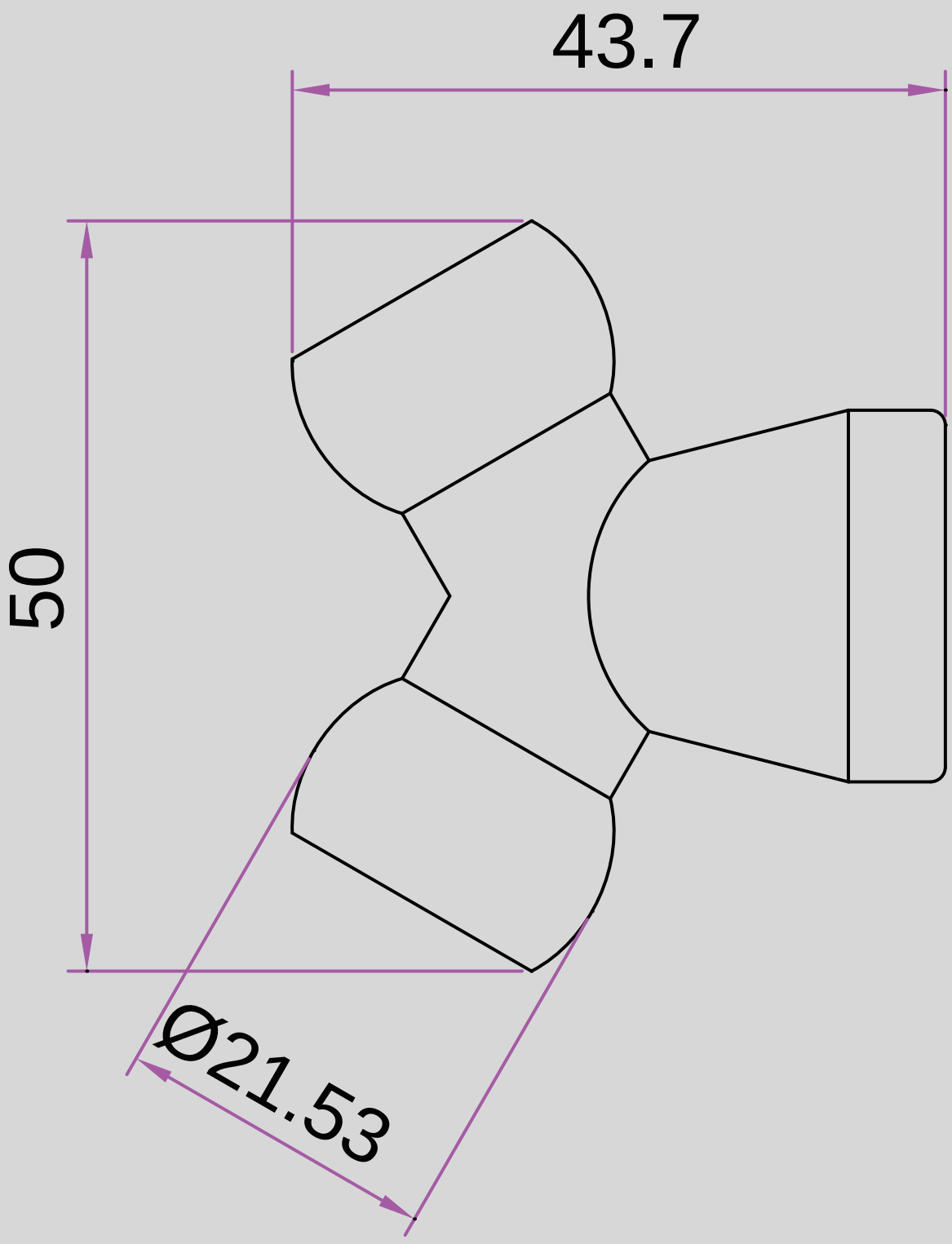

84048