Prüfungszeichnung
quality test drawing

BaerCoil®

Artikelnr.: *Item no.*	1-B6376-15
Bezeichnung: *Description:*	BaerCoil® Gewindeeinsatz BaerCoil® Wire Thread Insert
Typ: *Type:*	Frei durchlaufend Free running
Innengewinde: *Internal thread:*	BA 6
Richtung: *Direction:*	Rechts Right
Material: *Material:*	Rostfreier Edelstahl V2A Stainless steel AISI 304 (X5CrNi18-10, 1.4301)
Zugfestigkeit bei Raumtempertatur: *Tensile strength at room temperature:*	>1400 N/mm²
Temperaturbeständigkeit: *Temperature resistance:*	315°C langzeitig, 425°C kurzzeitig 315°C long-term, 425°C short-term

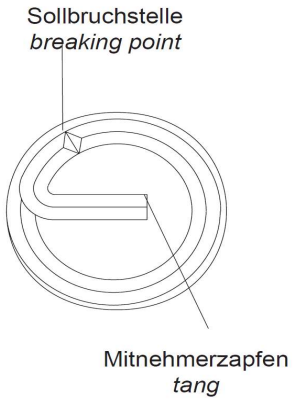

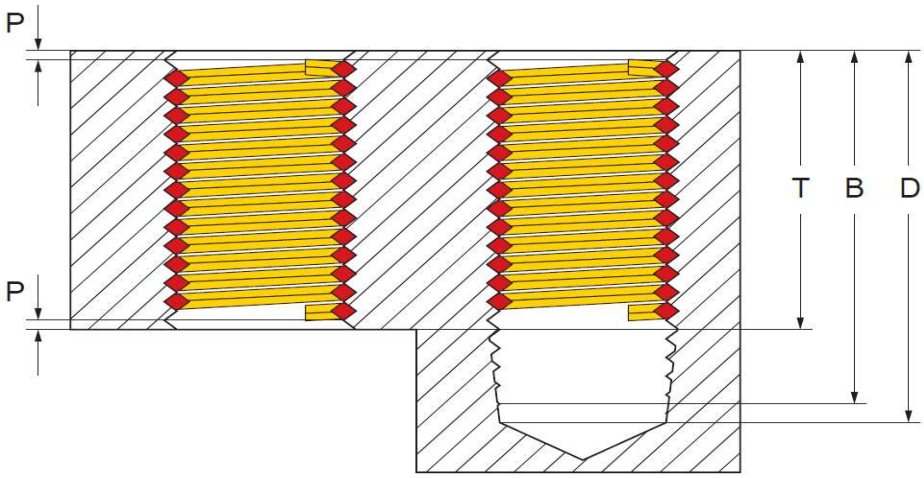

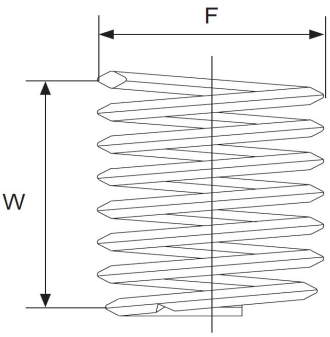

Innengewinde: *Internal thread:*	BA 6
Länge: *Length:*	1,5 D
T (Länge im eingebauten Zustand): *T (length when installed):*	4,2 mm
P (Tiefe): *P (depth):*	Der Gewindeeinsatz muss 1/4 – 1/2 Umdrehungen unter der Oberfläche sitzen The thread insert must be located 1/4 - 1/2 turns below the surface
D (Mindesttiefe des Kernloches, ohne Spitze): *D (minimum depth of the core hole, without tip):*	0,259 "
B (Gewindetiefe mit Anschnitt): *B (thread depth with gate):*	0,238 "
F (Min. - Max. Außendurchmesser vor Einbau): *F (Min. - Max. outer diameter before installation):*	0,133 " - 0,147 "
Gewindelängen-Berechnung: *Thread length calculation:*	1,5 D heißt 1,5 mal Durchmesser: 1,5 mal 2,8 mm = 4,2 mm Der Nenndurchmesser bei BA 6 beträgt ca. 2,8 mm 1,5 D means 1,5 times diameter: 1,5 times 2,8 mm = 4,2 mm The nominal diameter for BA 6 is approx. 2,8 mm
W Windungsanzahl *W Number of coils*	5,60 - 6,20

Prüfungszeichnung
quality test drawing

BaerCoil®

Artikelnr.: *Item no.*	1-B6374-15
Bezeichnung: *Description:*	BaerCoil® Gewindeeinsatz BaerCoil® Wire Thread Insert
Typ: *Type:*	Frei durchlaufend Free running
Innengewinde: *Internal thread:*	BA 4
Richtung: *Direction:*	Rechts Right
Material: *Material:*	Rostfreier Edelstahl V2A Stainless steel AISI 304 (X5CrNi18-10, 1.4301)
Zugfestigkeit bei Raumtempertatur: *Tensile strength at room temperature:*	>1400 N/mm²
Temperaturbeständigkeit: *Temperature resistance:*	315°C langzeitig, 425°C kurzzeitig 315°C long-term, 425°C short-term

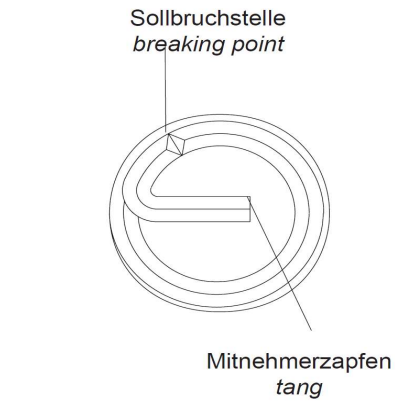

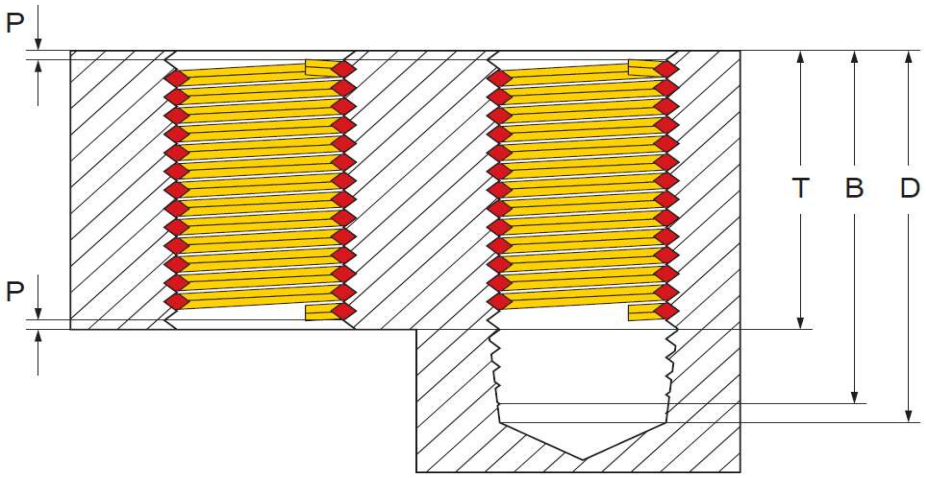

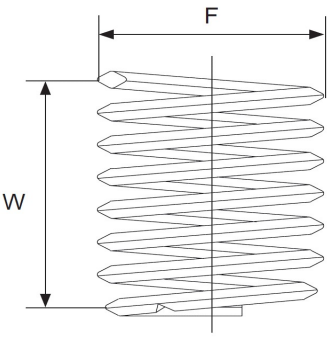

Innengewinde: *Internal thread:*	BA 4
Länge: *Length:*	1,5 D
T (Länge im eingebauten Zustand): *T (length when installed):*	5,4 mm
P (Tiefe): *P (depth):*	Der Gewindeeinsatz muss 1/4 – 1/2 Umdrehungen unter der Oberfläche sitzen The thread insert must be located 1/4 - 1/2 turns below the surface
D (Mindesttiefe des Kernloches, ohne Spitze): *D (minimum depth of the core hole, without tip):*	0,330 "
B (Gewindetiefe mit Anschnitt): *B (thread depth with gate):*	0,304 "
F (Min. - Max. Außendurchmesser vor Einbau): *F (Min. - Max. outer diameter before installation):*	0,170 " - 0,188 "
Gewindelängen-Berechnung: *Thread length calculation:*	1,5 D heißt 1,5 mal Durchmesser: 1,5 mal 3,6 mm = 5,4 mm Der Nenndurchmesser bei BA 4 beträgt ca. 3,6 mm 1,5 D means 1,5 times diameter: 1,5 times 3,6 mm = 5,4 mm The nominal diameter for BA 4 is approx. 3,6 mm
W Windungsanzahl *W Number of coils*	5,80 - 6,40

Prüfungszeichnung
quality test drawing

BaerCoil®

Artikelnr.: *Item no.*	1-B6373-15
Bezeichnung: *Description:*	BaerCoil® Gewindeeinsatz BaerCoil® Wire Thread Insert
Typ: *Type:*	Frei durchlaufend Free running
Innengewinde: *Internal thread:*	BA 3
Richtung: *Direction:*	Rechts Right
Material: *Material:*	Rostfreier Edelstahl V2A Stainless steel AISI 304 (X5CrNi18-10, 1.4301)
Zugfestigkeit bei Raumtempertatur: *Tensile strength at room temperature:*	>1400 N/mm²
Temperaturbeständigkeit: *Temperature resistance:*	315°C langzeitig, 425°C kurzzeitig 315°C long-term, 425°C short-term

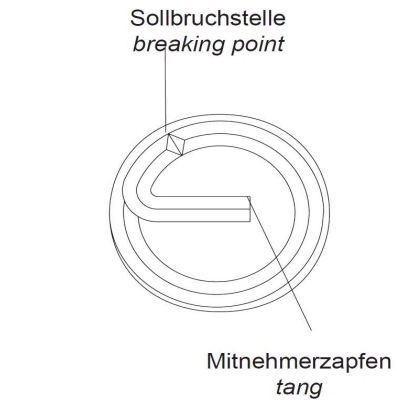

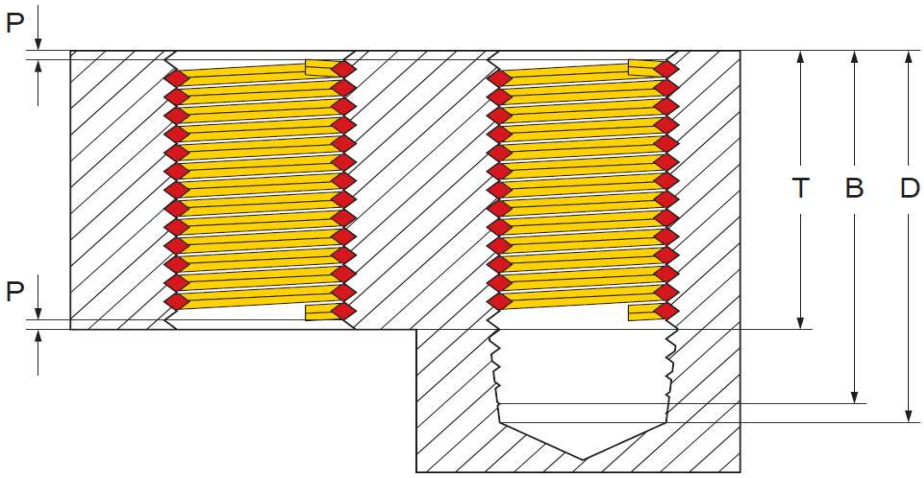

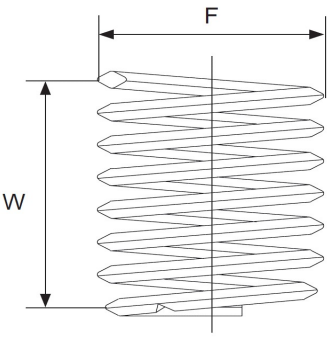

Innengewinde: *Internal thread:*	BA 3
Länge: *Length:*	1,5 D
T (Länge im eingebauten Zustand): *T (length when installed):*	6,15 mm
P (Tiefe): *P (depth):*	Der Gewindeeinsatz muss 1/4 – 1/2 Umdrehungen unter der Oberfläche sitzen The thread insert must be located 1/4 - 1/2 turns below the surface
D (Mindesttiefe des Kernloches, ohne Spitze): *D (minimum depth of the core hole, without tip):*	0,372 "
B (Gewindetiefe mit Anschnitt): *B (thread depth with gate):*	0,343 "
F (Min. - Max. Außendurchmesser vor Einbau): *F (Min. - Max. outer diameter before installation):*	0,193 " - 0,213 "
Gewindelängen-Berechnung: *Thread length calculation:*	1,5 D heißt 1,5 mal Durchmesser: 1,5 mal 4,1 mm = 6,15 mm Der Nenndurchmesser bei BA 3 beträgt ca. 4,1 mm 1,5 D means 1,5 times diameter: 1,5 times 4,1 mm = 6,15 mm The nominal diameter for BA 3 is approx. 4,1 mm
W Windungsanzahl *W Number of coils*	6,00 - 6,70

Prüfungszeichnung
quality test drawing

BaerCoil®

Artikelnr.: *Item no.*	1-B6372-15
Bezeichnung: *Description:*	BaerCoil® Gewindeeinsatz BaerCoil® Wire Thread Insert
Typ: *Type:*	Frei durchlaufend Free running
Innengewinde: *Internal thread:*	BA 2
Richtung: *Direction:*	Rechts Right
Material: *Material:*	Rostfreier Edelstahl V2A Stainless steel AISI 304 (X5CrNi18-10, 1.4301)
Zugfestigkeit bei Raumtempertatur: *Tensile strength at room temperature:*	>1400 N/mm²
Temperaturbeständigkeit: *Temperature resistance:*	315°C langzeitig, 425°C kurzzeitig 315°C long-term, 425°C short-term

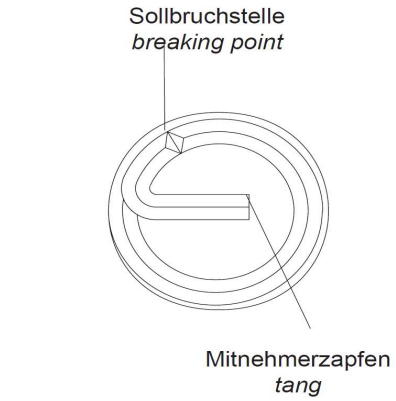

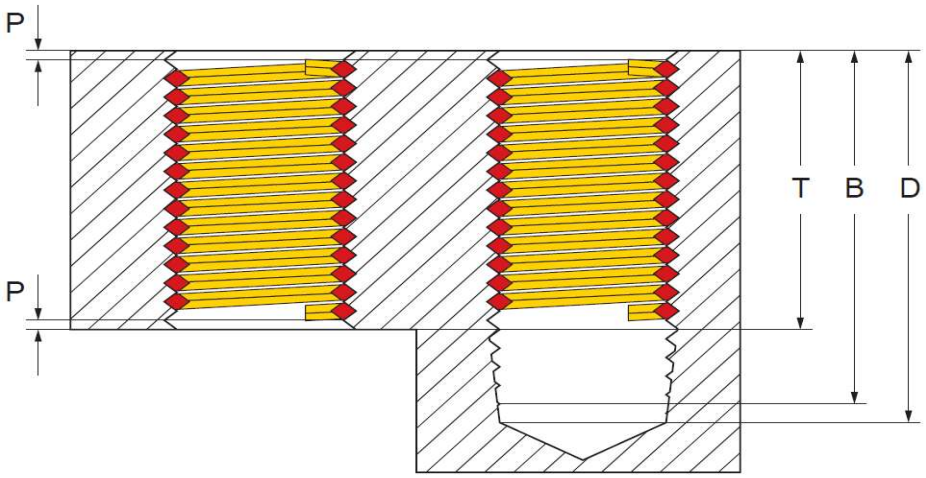

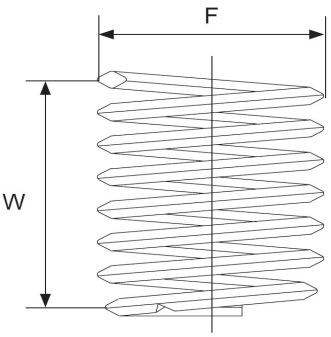

Innengewinde: *Internal thread:*	BA 2
Länge: *Length:*	1,5 D
T (Länge im eingebauten Zustand): *T (length when installed):*	7,05 mm
P (Tiefe): *P (depth):*	Der Gewindeeinsatz muss 1/4 – 1/2 Umdrehungen unter der Oberfläche sitzen The thread insert must be located 1/4 - 1/2 turns below the surface
D (Mindesttiefe des Kernloches, ohne Spitze): *D (minimum depth of the core hole, without tip):*	0,422 "
B (Gewindetiefe mit Anschnitt): *B (thread depth with gate):*	0,390 "
F (Min. - Max. Außendurchmesser vor Einbau): *F (Min. - Max. outer diameter before installation):*	0,220 " - 0,243 "
Gewindelängen-Berechnung: *Thread length calculation:*	1,5 D heißt 1,5 mal Durchmesser: 1,5 mal 4,7 mm = 7,05 mm Der Nenndurchmesser bei BA 2 beträgt ca. 4,7 mm 1,5 D means 1,5 times diameter: 1,5 times 4,7 mm = 7,05 mm The nominal diameter for BA 2 is approx. 4,7 mm
W Windungsanzahl *W Number of coils*	6,30 - 6,90

Prüfungszeichnung
quality test drawing

BaerCoil®

Artikelnr.: *Item no.*	1-B6371-15
Bezeichnung: *Description:*	BaerCoil® Gewindeeinsatz BaerCoil® Wire Thread Insert
Typ: *Type:*	Frei durchlaufend Free running
Innengewinde: *Internal thread:*	BA 1
Richtung: *Direction:*	Rechts Right
Material: *Material:*	Rostfreier Edelstahl V2A Stainless steel AISI 304 (X5CrNi18-10, 1.4301)
Zugfestigkeit bei Raumtempertatur: *Tensile strength at room temperature:*	>1400 N/mm²
Temperaturbeständigkeit: *Temperature resistance:*	315°C langzeitig, 425°C kurzzeitig 315°C long-term, 425°C short-term

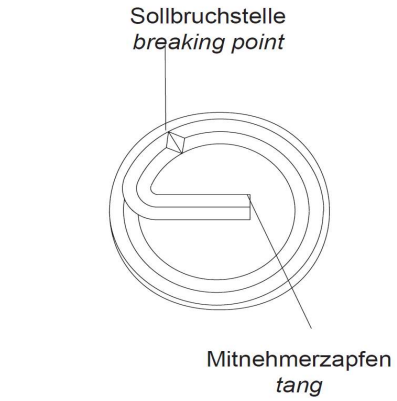

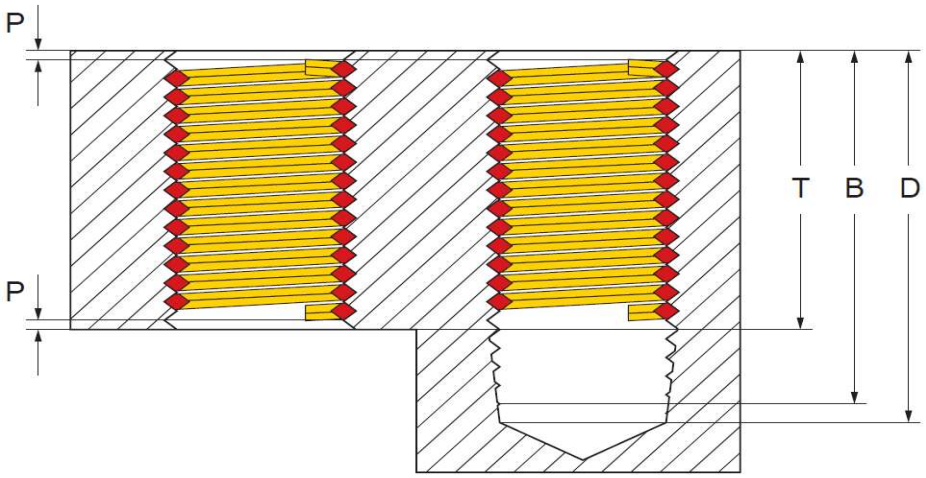

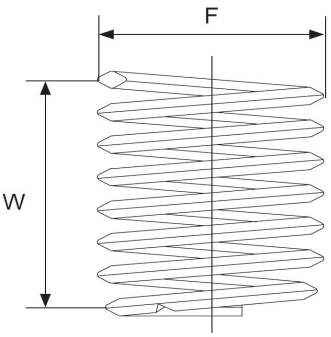

Innengewinde: *Internal thread:*	BA 1
Länge: *Length:*	1,5 D
T (Länge im eingebauten Zustand): *T (length when installed):*	7,95 mm
P (Tiefe): *P (depth):*	Der Gewindeeinsatz muss 1/4 – 1/2 Umdrehungen unter der Oberfläche sitzen The thread insert must be located 1/4 - 1/2 turns below the surface
D (Mindesttiefe des Kernloches, ohne Spitze): *D (minimum depth of the core hole, without tip):*	0,472 "
B (Gewindetiefe mit Anschnitt): *B (thread depth with gate):*	0,437 "
F (Min. - Max. Außendurchmesser vor Einbau): *F (Min. - Max. outer diameter before installation):*	0,248 " - 0,273 "
Gewindelängen-Berechnung: *Thread length calculation:*	1,5 D heißt 1,5 mal Durchmesser: 1,5 mal 5,3 mm = 7,95 mm Der Nenndurchmesser bei BA 1 beträgt ca. 5,3 mm 1,5 D means 1,5 times diameter: 1,5 times 5,3 mm = 7,95 mm The nominal diameter for BA 1 is approx. 5,3 mm
W Windungsanzahl *W Number of coils*	6,40 - 7,10

Prüfungszeichnung
quality test drawing

BaerCoil®

Artikelnr.: *Item no.*	1-B6370-15
Bezeichnung: *Description:*	BaerCoil® Gewindeeinsatz BaerCoil® Wire Thread Insert
Typ: *Type:*	Frei durchlaufend Free running
Innengewinde: *Internal thread:*	BA 0
Richtung: *Direction:*	Rechts Right
Material: *Material:*	Rostfreier Edelstahl V2A Stainless steel AISI 304 (X5CrNi18-10, 1.4301)
Zugfestigkeit bei Raumtempertatur: *Tensile strength at room temperature:*	>1400 N/mm²
Temperaturbeständigkeit: *Temperature resistance:*	315°C langzeitig, 425°C kurzzeitig 315°C long-term, 425°C short-term

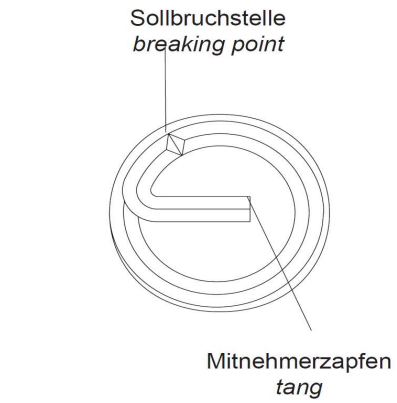

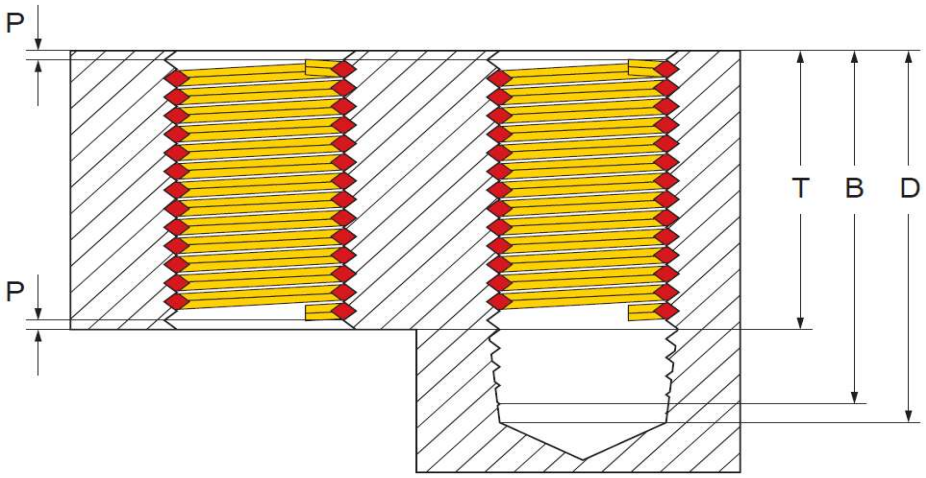

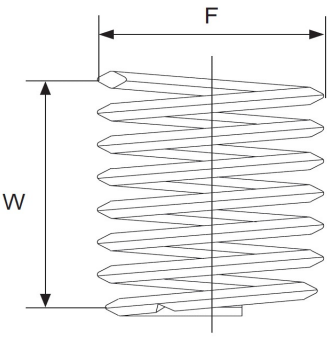

Innengewinde: *Internal thread:*	BA 0
Länge: *Length:*	1,5 D
T (Länge im eingebauten Zustand): *T (length when installed):*	9 mm
P (Tiefe): *P (depth):*	Der Gewindeeinsatz muss 1/4 – 1/2 Umdrehungen unter der Oberfläche sitzen The thread insert must be located 1/4 - 1/2 turns below the surface
D (Mindesttiefe des Kernloches, ohne Spitze): *D (minimum depth of the core hole, without tip):*	0,531 "
B (Gewindetiefe mit Anschnitt): *B (thread depth with gate):*	0,492 "
F (Min. - Max. Außendurchmesser vor Einbau): *F (Min. - Max. outer diameter before installation):*	0,280 " - 0,309 "
Gewindelängen-Berechnung: *Thread length calculation:*	1,5 D heißt 1,5 mal Durchmesser: 1,5 mal 6 mm = 9 mm Der Nenndurchmesser bei BA 0 beträgt ca. 6 mm 1,5 D means 1,5 times diameter: 1,5 times 6 mm = 9 mm The nominal diameter for BA 0 is approx. 6 mm
W Windungsanzahl *W Number of coils*	6,60 - 7,20