Prüfungszeichnung
quality test drawing

BaerCoil®

Artikelnr.: *Item no.*	1-B6376-1
Bezeichnung: *Description:*	BaerCoil® Gewindeeinsatz BaerCoil® Wire Thread Insert
Typ: *Type:*	Frei durchlaufend Free running
Innengewinde: *Internal thread:*	BA 6
Richtung: *Direction:*	Rechts Right
Material: *Material:*	Rostfreier Edelstahl V2A Stainless steel AISI 304 (X5CrNi18-10, 1.4301)
Zugfestigkeit bei Raumtempertatur: *Tensile strength at room temperature:*	>1400 N/mm²
Temperaturbeständigkeit: *Temperature resistance:*	315°C langzeitig, 425°C kurzzeitig 315°C long-term, 425°C short-term

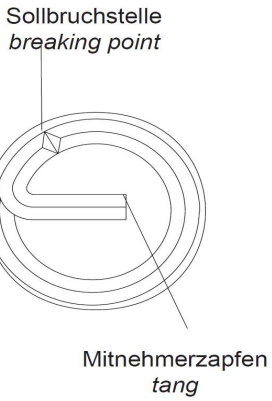

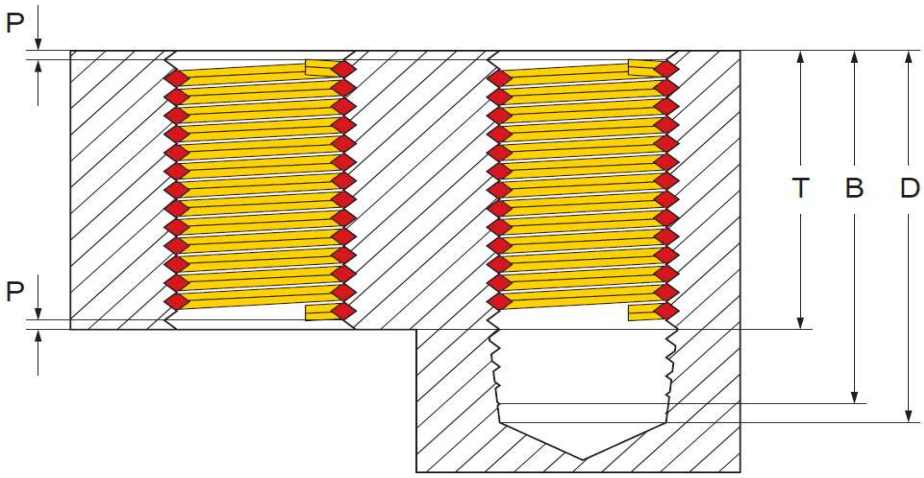

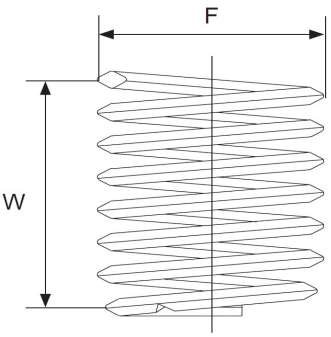

Innengewinde: *Internal thread:*	BA 6
Länge: *Length:*	1,0 D
T (Länge im eingebauten Zustand): *T (length when installed):*	2,8 mm
P (Tiefe): *P (depth):*	Der Gewindeeinsatz muss 1/4 – 1/2 Umdrehungen unter der Oberfläche sitzen The thread insert must be located 1/4 - 1/2 turns below the surface
D (Mindesttiefe des Kernloches, ohne Spitze): *D (minimum depth of the core hole, without tip):*	0,204 "
B (Gewindetiefe mit Anschnitt): *B (thread depth with gate):*	0,183 "
F (Min. - Max. Außendurchmesser vor Einbau): *F (Min. - Max. outer diameter before installation):*	0,133 " - 0,147 "
Gewindelängen-Berechnung: *Thread length calculation:*	1,0 D heißt 1 mal Durchmesser: 1 mal 2,8 mm = 2,8 mm Der Nenndurchmesser bei BA 6 beträgt ca. 2,8 mm 1,0 D means 1 times diameter: 1 times 2,8 mm = 2,8 mm The nominal diameter for BA 6 is approx. 2,8 mm
W Windungsanzahl *W Number of coils*	3,30 - 3,60

Prüfungszeichnung
quality test drawing

BaerCoil®

Artikelnr.: *Item no.*	1-B6374-1
Bezeichnung: *Description:*	BaerCoil® Gewindeeinsatz BaerCoil® Wire Thread Insert
Typ: *Type:*	Frei durchlaufend Free running
Innengewinde: *Internal thread:*	BA 4
Richtung: *Direction:*	Rechts Right
Material: *Material:*	Rostfreier Edelstahl V2A Stainless steel AISI 304 (X5CrNi18-10, 1.4301)
Zugfestigkeit bei Raumtempertatur: *Tensile strength at room temperature:*	>1400 N/mm²
Temperaturbeständigkeit: *Temperature resistance:*	315°C langzeitig, 425°C kurzzeitig 315°C long-term, 425°C short-term

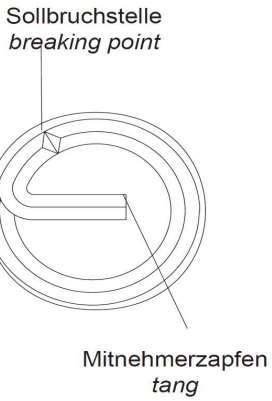

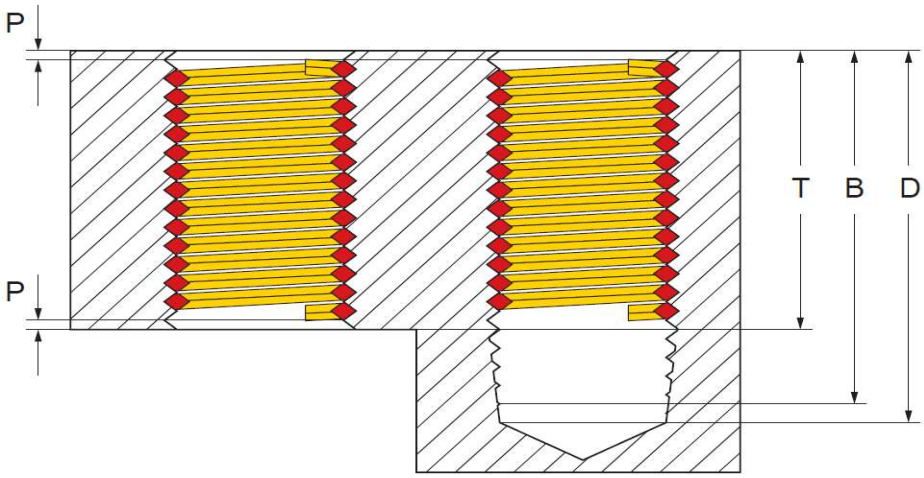

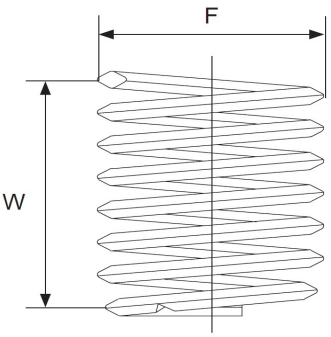

Innengewinde: *Internal thread:*	BA 4
Länge: *Length:*	1,0 D
T (Länge im eingebauten Zustand): *T (length when installed):*	3,6 mm
P (Tiefe): *P (depth):*	Der Gewindeeinsatz muss 1/4 – 1/2 Umdrehungen unter der Oberfläche sitzen The thread insert must be located 1/4 - 1/2 turns below the surface
D (Mindesttiefe des Kernloches, ohne Spitze): *D (minimum depth of the core hole, without tip):*	0,259 "
B (Gewindetiefe mit Anschnitt): *B (thread depth with gate):*	0,233 "
F (Min. - Max. Außendurchmesser vor Einbau): *F (Min. - Max. outer diameter before installation):*	0,170 " - 0,188 "
Gewindelängen-Berechnung: *Thread length calculation:*	1,0 D heißt 1 mal Durchmesser: 1 mal 3,6 mm = 3,6 mm Der Nenndurchmesser bei BA 4 beträgt ca. 3,6 mm 1,0 D means 1 times diameter: 1 times 3,6 mm = 3,6 mm The nominal diameter for BA 4 is approx. 3,6 mm
W Windungsanzahl *W Number of coils*	3,50 - 3,80

Prüfungszeichnung
quality test drawing

BaerCoil®

Artikelnr.: *Item no.*	1-B6372-1
Bezeichnung: *Description:*	BaerCoil® Gewindeeinsatz BaerCoil® Wire Thread Insert
Typ: *Type:*	Frei durchlaufend Free running
Innengewinde: *Internal thread:*	BA 2
Richtung: *Direction:*	Rechts Right
Material: *Material:*	Rostfreier Edelstahl V2A Stainless steel AISI 304 (X5CrNi18-10, 1.4301)
Zugfestigkeit bei Raumtempertatur: *Tensile strength at room temperature:*	>1400 N/mm²
Temperaturbeständigkeit: *Temperature resistance:*	315°C langzeitig, 425°C kurzzeitig 315°C long-term, 425°C short-term

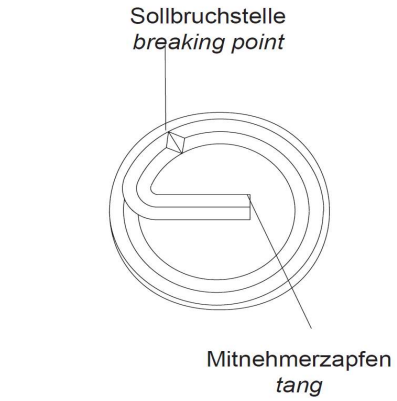

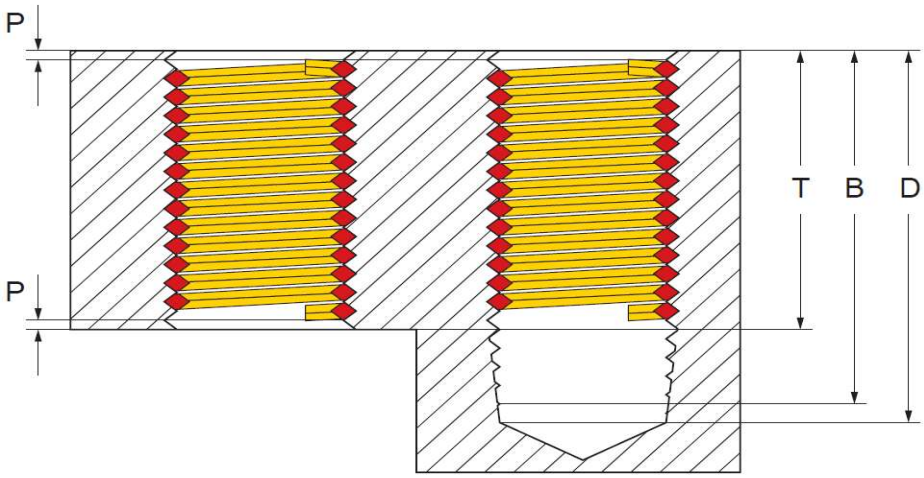

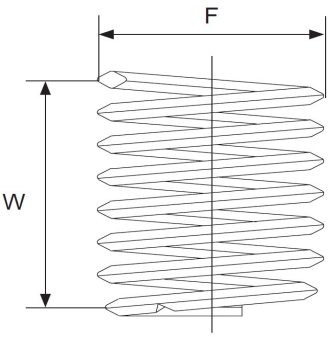

Innengewinde: *Internal thread:*	BA 2
Länge: *Length:*	1,0 D
T (Länge im eingebauten Zustand): *T (length when installed):*	4,7 mm
P (Tiefe): *P (depth):*	Der Gewindeeinsatz muss 1/4 – 1/2 Umdrehungen unter der Oberfläche sitzen The thread insert must be located 1/4 - 1/2 turns below the surface
D (Mindesttiefe des Kernloches, ohne Spitze): *D (minimum depth of the core hole, without tip):*	0,329 "
B (Gewindetiefe mit Anschnitt): *B (thread depth with gate):*	0,297 "
F (Min. - Max. Außendurchmesser vor Einbau): *F (Min. - Max. outer diameter before installation):*	0,220 " - 0,243 "
Gewindelängen-Berechnung: *Thread length calculation:*	1,0 D heißt 1 mal Durchmesser: 1 mal 4,7 mm = 4,7 mm Der Nenndurchmesser bei BA 2 beträgt ca. 4,7 mm 1,0 D means 1 times diameter: 1 times 4,7 mm = 4,7 mm The nominal diameter for BA 2 is approx. 4,7 mm
W Windungsanzahl *W Number of coils*	3,80 - 4,20

Prüfungszeichnung
quality test drawing

BaerCoil®

Artikelnr.: *Item no.*	1-B6371-1
Bezeichnung: *Description:*	BaerCoil® Gewindeeinsatz BaerCoil® Wire Thread Insert
Typ: *Type:*	Frei durchlaufend Free running
Innengewinde: *Internal thread:*	BA 1
Richtung: *Direction:*	Rechts Right
Material: *Material:*	Rostfreier Edelstahl V2A Stainless steel AISI 304 (X5CrNi18-10, 1.4301)
Zugfestigkeit bei Raumtempertatur: *Tensile strength at room temperature:*	>1400 N/mm²
Temperaturbeständigkeit: *Temperature resistance:*	315°C langzeitig, 425°C kurzzeitig 315°C long-term, 425°C short-term

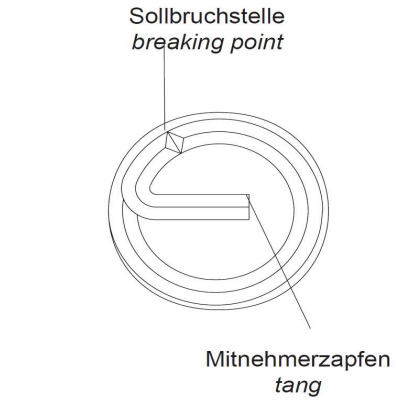

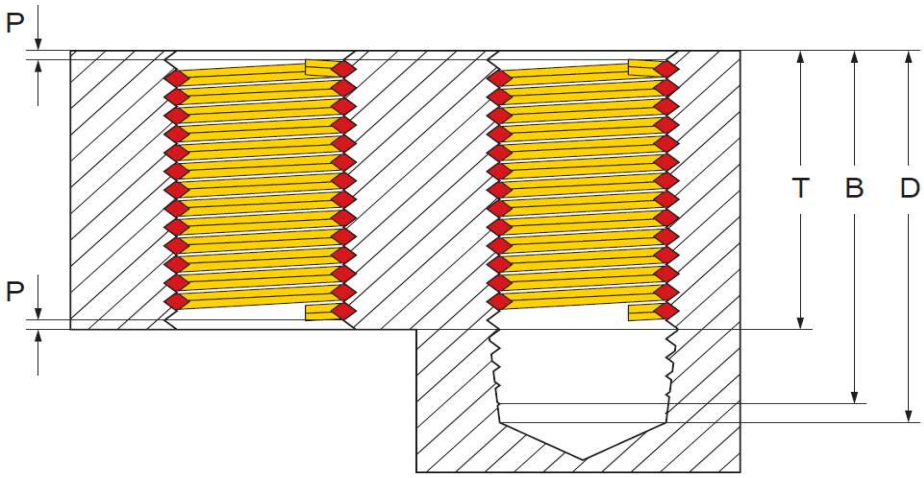

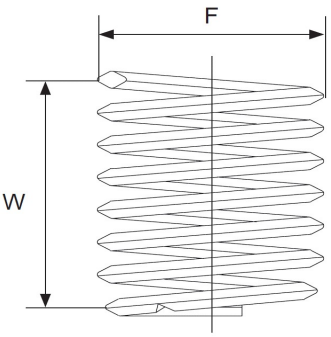

Innengewinde: *Internal thread:*	BA 1
Länge: *Length:*	1,0 D
T (Länge im eingebauten Zustand): *T (length when installed):*	5,3 mm
P (Tiefe): *P (depth):*	Der Gewindeeinsatz muss 1/4 – 1/2 Umdrehungen unter der Oberfläche sitzen The thread insert must be located 1/4 - 1/2 turns below the surface
D (Mindesttiefe des Kernloches, ohne Spitze): *D (minimum depth of the core hole, without tip):*	0,368 "
B (Gewindetiefe mit Anschnitt): *B (thread depth with gate):*	0,333 "
F (Min. - Max. Außendurchmesser vor Einbau): *F (Min. - Max. outer diameter before installation):*	0,248 " - 0,273 "
Gewindelängen-Berechnung: *Thread length calculation:*	1,0 D heißt 1 mal Durchmesser: 1 mal 5,3 mm = 5,3 mm Der Nenndurchmesser bei BA 1 beträgt ca. 5,3 mm 1,0 D means 1 times diameter: 1 times 5,3 mm = 5,3 mm The nominal diameter for BA 1 is approx. 5,3 mm
W Windungsanzahl *W Number of coils*	3,80 - 4,20

Prüfungszeichnung
quality test drawing

BaerCoil®

Artikelnr.: *Item no.*	1-B6370-1
Bezeichnung: *Description:*	BaerCoil® Gewindeeinsatz BaerCoil® Wire Thread Insert
Typ: *Type:*	Frei durchlaufend Free running
Innengewinde: *Internal thread:*	BA 0
Richtung: *Direction:*	Rechts Right
Material: *Material:*	Rostfreier Edelstahl V2A Stainless steel AISI 304 (X5CrNi18-10, 1.4301)
Zugfestigkeit bei Raumtempertatur: *Tensile strength at room temperature:*	>1400 N/mm²
Temperaturbeständigkeit: *Temperature resistance:*	315°C langzeitig, 425°C kurzzeitig 315°C long-term, 425°C short-term

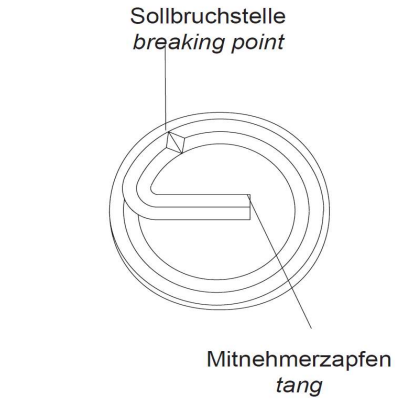

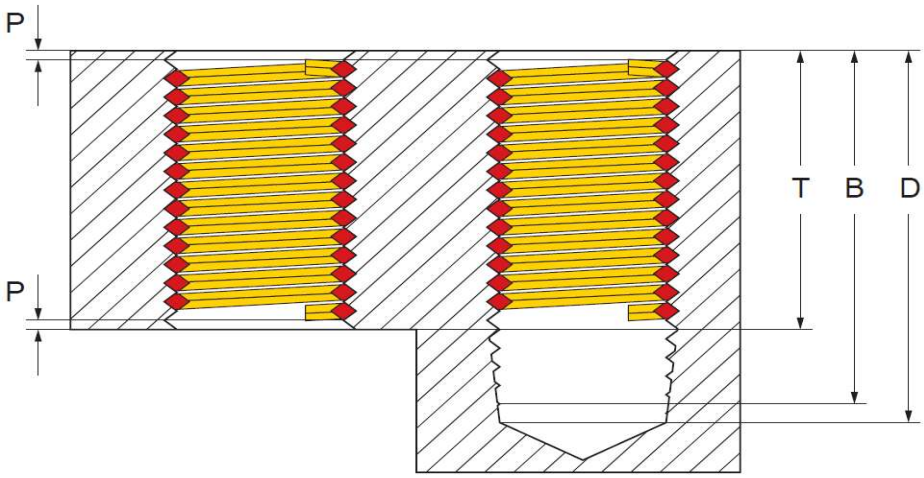

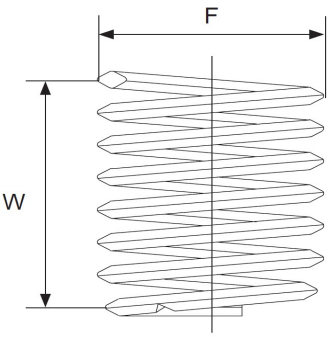

Innengewinde: *Internal thread:*	BA 0
Länge: *Length:*	1,0 D
T (Länge im eingebauten Zustand): *T (length when installed):*	6 mm
P (Tiefe): *P (depth):*	Der Gewindeeinsatz muss 1/4 – 1/2 Umdrehungen unter der Oberfläche sitzen The thread insert must be located 1/4 - 1/2 turns below the surface
D (Mindesttiefe des Kernloches, ohne Spitze): *D (minimum depth of the core hole, without tip):*	0,413 "
B (Gewindetiefe mit Anschnitt): *B (thread depth with gate):*	0,374 "
F (Min. - Max. Außendurchmesser vor Einbau): *F (Min. - Max. outer diameter before installation):*	0,280 " - 0,309 "
Gewindelängen-Berechnung: *Thread length calculation:*	1,0 D heißt 1 mal Durchmesser: 1 mal 6 mm = 6 mm Der Nenndurchmesser bei BA 0 beträgt ca. 6 mm 1,0 D means 1 times diameter: 1 times 6 mm = 6 mm The nominal diameter for BA 0 is approx. 6 mm
W Windungsanzahl *W Number of coils*	3,90 - 4,30