Prüfungszeichnung
quality test drawing

BaerCoil®

Artikelnr.: *Item no.*	1-B6474-25
Bezeichnung: *Description:*	BaerCoil® Gewindeeinsatz BaerCoil® Wire Thread Insert
Typ: *Type:*	Screw grip (Schraubensichernd) Screw grip (screw locking)
Innengewinde: *Internal thread:*	BA 6
Richtung: *Direction:*	Rechts Right
Material: *Material:*	Rostfreier Edelstahl V2A Stainless steel AISI 304 (X5CrNi18-10, 1.4301)
Zugfestigkeit bei Raumtempertatur: *Tensile strength at room temperature:*	>1400 N/mm²
Temperaturbeständigkeit: *Temperature resistance:*	315°C langzeitig, 425°C kurzzeitig 315°C long-term, 425°C short-term

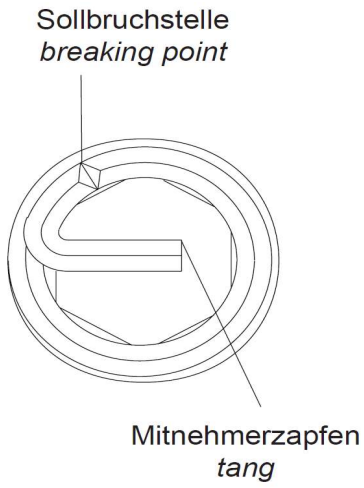

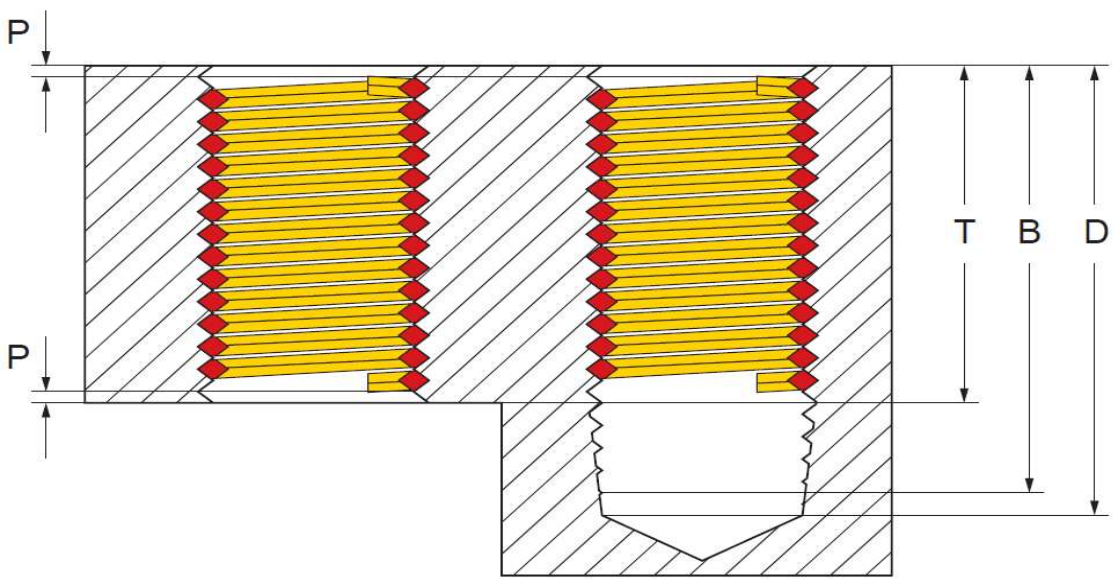

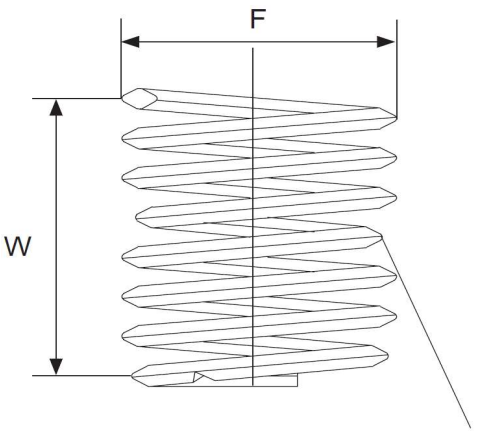

Innengewinde: *Internal thread:*	BA 6
Länge: *Length:*	2,5 D
T (Länge im eingebauten Zustand): *T (length when installed):*	7 mm
P (Tiefe): *P (depth):*	Der Gewindeeinsatz muss 1/4 – 1/2 Umdrehungen unter der Oberfläche sitzen The thread insert must be located 1/4 - 1/2 turns below the surface
D (Mindesttiefe des Kernloches, ohne Spitze): *D (minimum depth of the core hole, without tip):*	0,370 "
B (Gewindetiefe mit Anschnitt): *B (thread depth with gate):*	0,349 "
F (Min. - Max. Außendurchmesser vor Einbau): *F (Min. - Max. outer diameter before installation):*	0,133 " - 0,147 "
Gewindelängen-Berechnung: *Thread length calculation:*	2,5 D heißt 2,5 mal Durchmesser: 2,5 mal 2,8 mm = 7 mm Der Nenndurchmesser bei BA 6 beträgt ca. 2,8 mm 2,5 D means 2,5 times diameter: 2,5 times 2,8 mm = 7 mm The nominal diameter for BA 6 is approx. 2,8 mm
W Windungsanzahl *W Number of coils*	10,20 - 11,20

Prüfungszeichnung
quality test drawing

BaerCoil®

Artikelnr.: *Item no.*	1-B6473-25
Bezeichnung: *Description:*	BaerCoil® Gewindeeinsatz BaerCoil® Wire Thread Insert
Typ: *Type:*	Screw grip (Schraubensichernd) Screw grip (screw locking)
Innengewinde: *Internal thread:*	BA 4
Richtung: *Direction:*	Rechts Right
Material: *Material:*	Rostfreier Edelstahl V2A Stainless steel AISI 304 (X5CrNi18-10, 1.4301)
Zugfestigkeit bei Raumtempertatur: *Tensile strength at room temperature:*	>1400 N/mm²
Temperaturbeständigkeit: *Temperature resistance:*	315°C langzeitig, 425°C kurzzeitig 315°C long-term, 425°C short-term

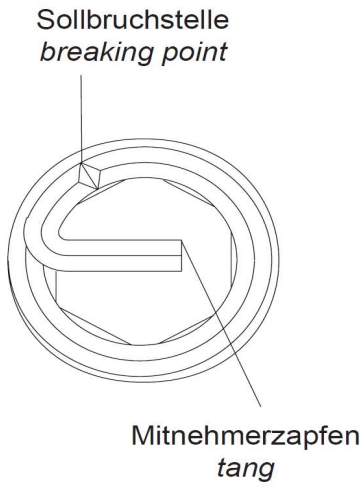

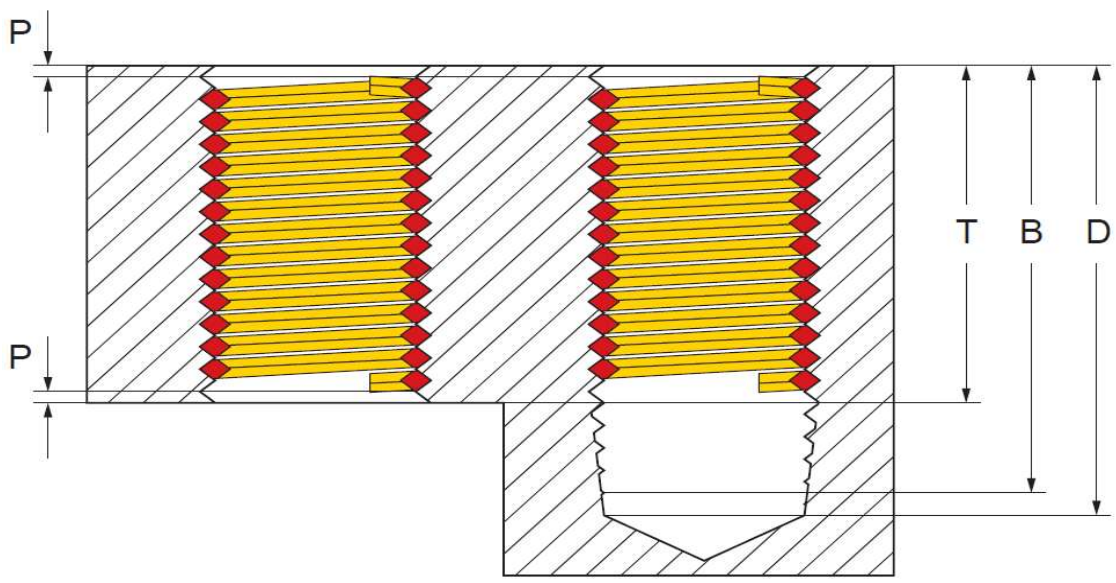

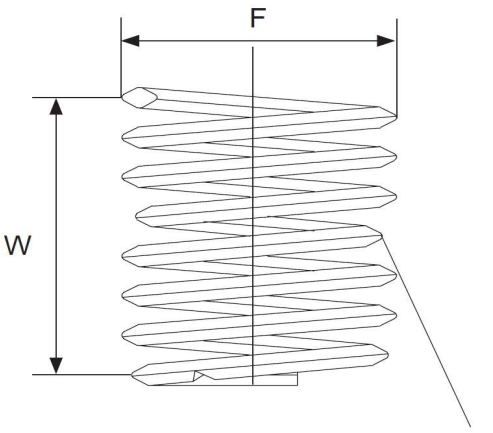

Innengewinde: *Internal thread:*	BA 4
Länge: *Length:*	2,5 D
T (Länge im eingebauten Zustand): *T (length when installed):*	9 mm
P (Tiefe): *P (depth):*	Der Gewindeeinsatz muss 1/4 – 1/2 Umdrehungen unter der Oberfläche sitzen The thread insert must be located 1/4 - 1/2 turns below the surface
D (Mindesttiefe des Kernloches, ohne Spitze): *D (minimum depth of the core hole, without tip):*	0,471 "
B (Gewindetiefe mit Anschnitt): *B (thread depth with gate):*	0,455 "
F (Min. - Max. Außendurchmesser vor Einbau): *F (Min. - Max. outer diameter before installation):*	0,170 " - 0,188 "
Gewindelängen-Berechnung: *Thread length calculation:*	2,5 D heißt 2,5 mal Durchmesser: 2,5 mal 3,6 mm = 9 mm Der Nenndurchmesser bei BA 4 beträgt ca. 3,6 mm 2,5 D means 2,5 times diameter: 2,5 times 3,6 mm = 9 mm The nominal diameter for BA 4 is approx. 3,6 mm
W Windungsanzahl *W Number of coils*	10,60 - 11,70

Prüfungszeichnung
quality test drawing

BaerCoil®

Artikelnr.: *Item no.*	1-B6471-25
Bezeichnung: *Description:*	BaerCoil® Gewindeeinsatz BaerCoil® Wire Thread Insert
Typ: *Type:*	Screw grip (Schraubensichernd) Screw grip (screw locking)
Innengewinde: *Internal thread:*	BA 2
Richtung: *Direction:*	Rechts Right
Material: *Material:*	Rostfreier Edelstahl V2A Stainless steel AISI 304 (X5CrNi18-10, 1.4301)
Zugfestigkeit bei Raumtempertatur: *Tensile strength at room temperature:*	>1400 N/mm²
Temperaturbeständigkeit: *Temperature resistance:*	315°C langzeitig, 425°C kurzzeitig 315°C long-term, 425°C short-term

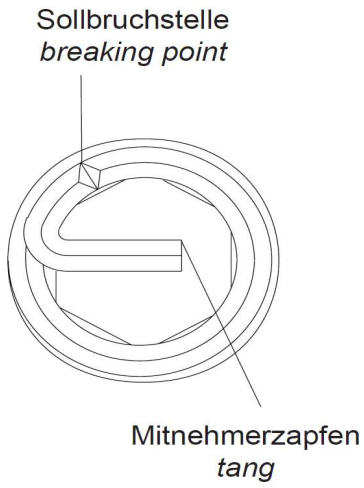

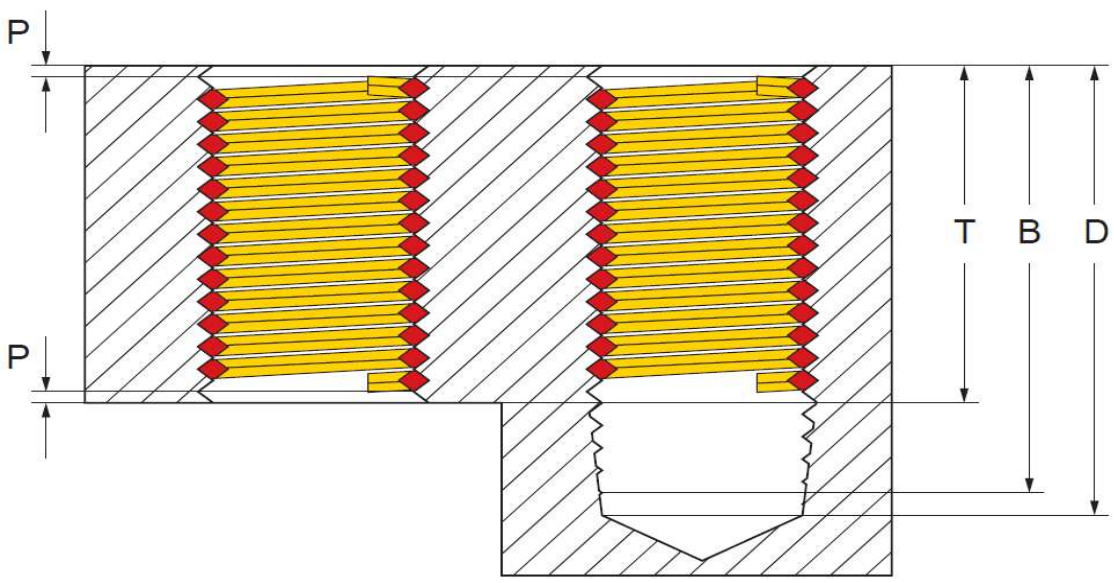

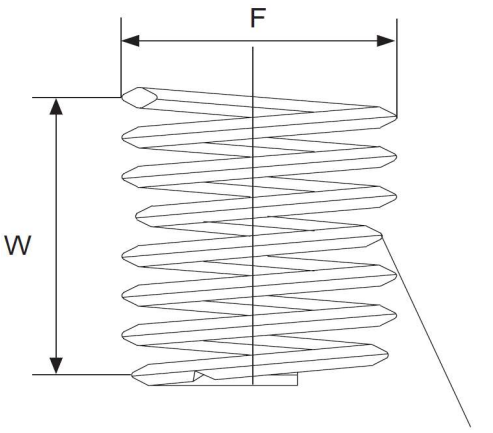

Innengewinde: *Internal thread:*	BA 2
Länge: *Length:*	2,5 D
T (Länge im eingebauten Zustand): *T (length when installed):*	11,75 mm
P (Tiefe): *P (depth):*	Der Gewindeeinsatz muss 1/4 – 1/2 Umdrehungen unter der Oberfläche sitzen The thread insert must be located 1/4 - 1/2 turns below the surface
D (Mindesttiefe des Kernloches, ohne Spitze): *D (minimum depth of the core hole, without tip):*	0,607 "
B (Gewindetiefe mit Anschnitt): *B (thread depth with gate):*	0,575 "
F (Min. - Max. Außendurchmesser vor Einbau): *F (Min. - Max. outer diameter before installation):*	0,220 " - 0,243 "
Gewindelängen-Berechnung: *Thread length calculation:*	2,5 D heißt 2,5 mal Durchmesser: 2,5 mal 4,7 mm = 11,75 mm Der Nenndurchmesser bei BA 2 beträgt ca. 4,7 mm 2,5 D means 2,5 times diameter: 2,5 times 4,7 mm = 11,75 mm The nominal diameter for BA 2 is approx. 4,7 mm
W Windungsanzahl *W Number of coils*	11,40 - 12,60

Prüfungszeichnung
quality test drawing

BaerCoil®

Artikelnr.: *Item no.*	1-B6470-25
Bezeichnung: *Description:*	BaerCoil® Gewindeeinsatz BaerCoil® Wire Thread Insert
Typ: *Type:*	Screw grip (Schraubensichernd) Screw grip (screw locking)
Innengewinde: *Internal thread:*	BA 0
Richtung: *Direction:*	Rechts Right
Material: *Material:*	Rostfreier Edelstahl V2A Stainless steel AISI 304 (X5CrNi18-10, 1.4301)
Zugfestigkeit bei Raumtempertatur: *Tensile strength at room temperature:*	>1400 N/mm²
Temperaturbeständigkeit: *Temperature resistance:*	315°C langzeitig, 425°C kurzzeitig 315°C long-term, 425°C short-term

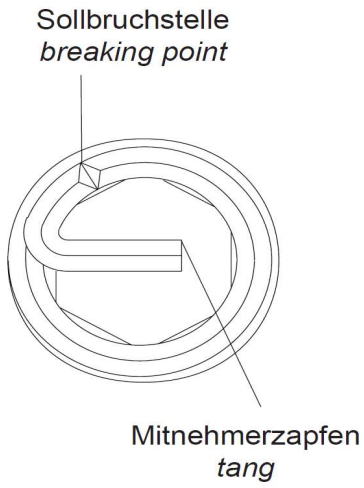

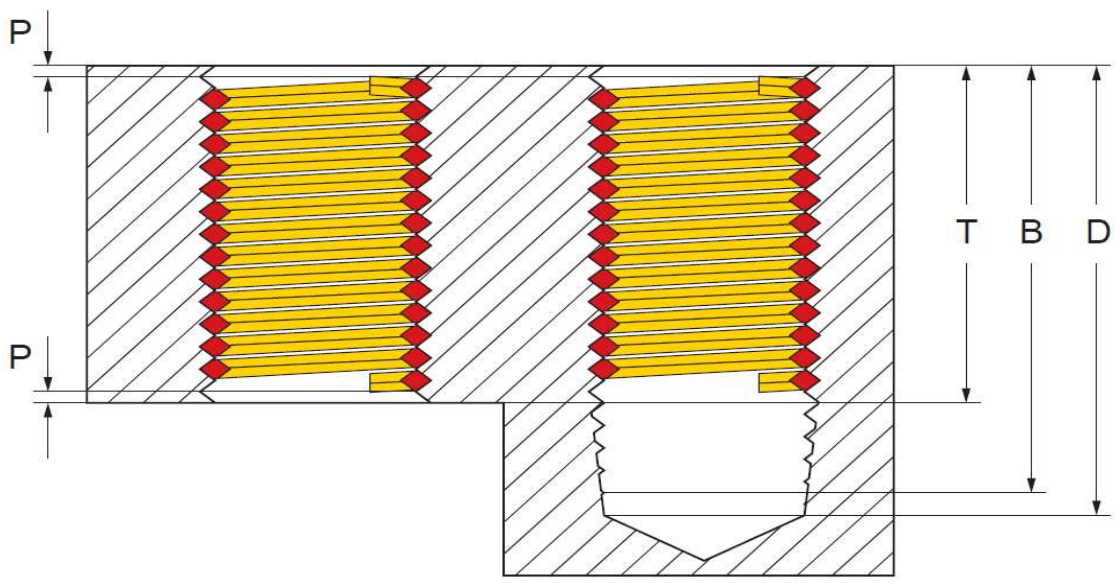

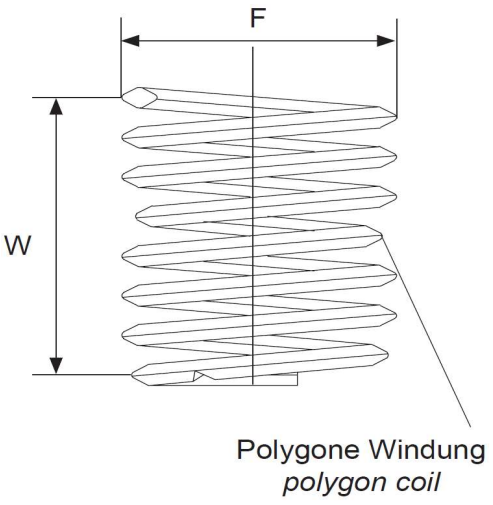

Innengewinde: *Internal thread:*	BA 0
Länge: *Length:*	2,5 D
T (Länge im eingebauten Zustand): *T (length when installed):*	15 mm
P (Tiefe): *P (depth):*	Der Gewindeeinsatz muss 1/4 – 1/2 Umdrehungen unter der Oberfläche sitzen The thread insert must be located 1/4 - 1/2 turns below the surface
D (Mindesttiefe des Kernloches, ohne Spitze): *D (minimum depth of the core hole, without tip):*	0,768 "
B (Gewindetiefe mit Anschnitt): *B (thread depth with gate):*	0,729 "
F (Min. - Max. Außendurchmesser vor Einbau): *F (Min. - Max. outer diameter before installation):*	0,280 " - 0,309 "
Gewindelängen-Berechnung: *Thread length calculation:*	2,5 D heißt 2,5 mal Durchmesser: 2,5 mal 6 mm = 15 mm Der Nenndurchmesser bei BA 0 beträgt ca. 6 mm 2,5 D means 2,5 times diameter: 2,5 times 6 mm = 15 mm The nominal diameter for BA 0 is approx. 6 mm
W Windungsanzahl *W Number of coils*	11,80 - 13,00