Prüfungszeichnung
quality test drawing

BaerCoil®

Artikelnr.: *Item no.*	1-B6262-15
Bezeichnung: *Description:*	BaerCoil® Gewindeeinsatz BaerCoil® Wire Thread Insert
Typ: *Type:*	Screw grip (Schraubensichernd) Screw grip (screw locking)
Innengewinde: *Internal thread:*	BSF 3/16 x 32
Richtung: *Direction:*	Rechts Right
Material: *Material:*	Rostfreier Edelstahl V2A Stainless steel AISI 304 (X5CrNi18-10, 1.4301)
Zugfestigkeit bei Raumtempertatur: *Tensile strength at room temperature:*	>1400 N/mm²
Temperaturbeständigkeit: *Temperature resistance:*	315°C langzeitig, 425°C kurzzeitig 315°C long-term, 425°C short-term

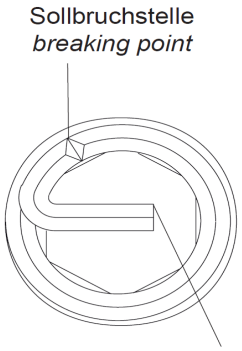

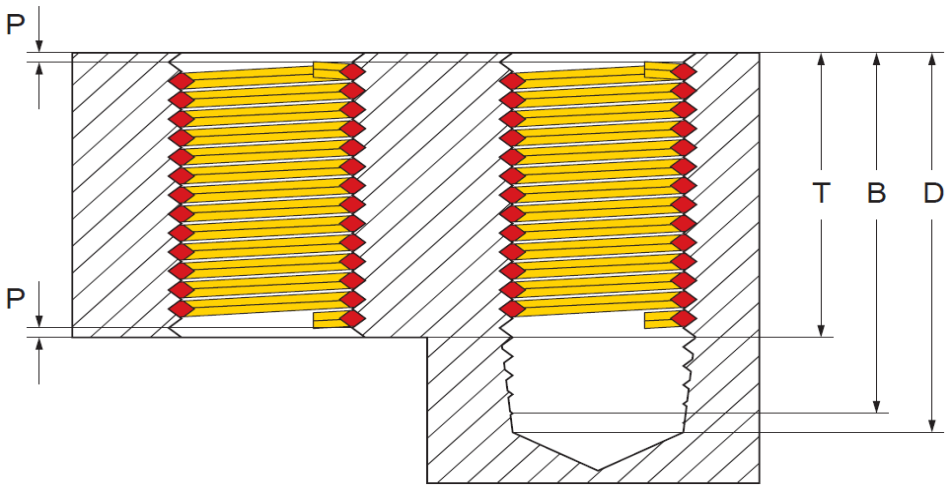

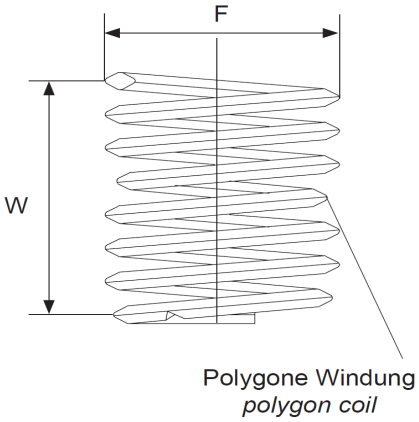

Innengewinde: *Internal thread:*	BSF 3/16 x 32
Länge: *Length:*	1,5 D
T (Länge im eingebauten Zustand): *T (length when installed):*	7,14 mm
P (Tiefe): *P (depth):*	Der Gewindeeinsatz muss 1/4 – 1/2 Umdrehungen unter der Oberfläche sitzen The thread insert must be located 1/4 - 1/2 turns below the surface
Gewindelängen-Berechnung: *Thread length calculation:*	1,5 D heißt 1,5 mal Durchmesser: 1,5 mal 4,76 mm = 7,14 mm Der Nenndurchmesser bei BSF 3/16 beträgt ca. 4,76 mm 1,5 D means 1,5 times diameter: 1,5 times 4,76 mm = 7,14 mm The nominal diameter for BSF 3/16 is approx. 4,76 mm
W Windungsanzahl *W Number of coils*	6,50 - 7,20

Prüfungszeichnung
quality test drawing

BaerCoil®

Artikelnr.: *Item no.*	1-B6263-15
Bezeichnung: *Description:*	BaerCoil® Gewindeeinsatz BaerCoil® Wire Thread Insert
Typ: *Type:*	Screw grip (Schraubensichernd) Screw grip (screw locking)
Innengewinde: *Internal thread:*	BSF 1/4 x 26
Richtung: *Direction:*	Rechts Right
Material: *Material:*	Rostfreier Edelstahl V2A Stainless steel AISI 304 (X5CrNi18-10, 1.4301)
Zugfestigkeit bei Raumtempertatur: *Tensile strength at room temperature:*	>1400 N/mm²
Temperaturbeständigkeit: *Temperature resistance:*	315°C langzeitig, 425°C kurzzeitig 315°C long-term, 425°C short-term

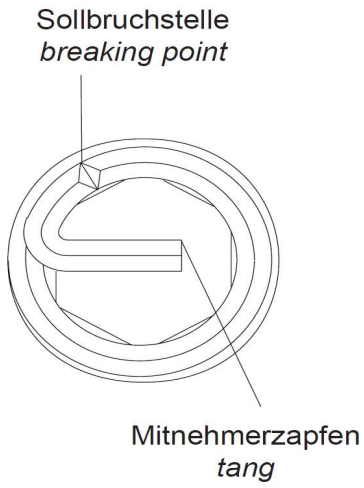

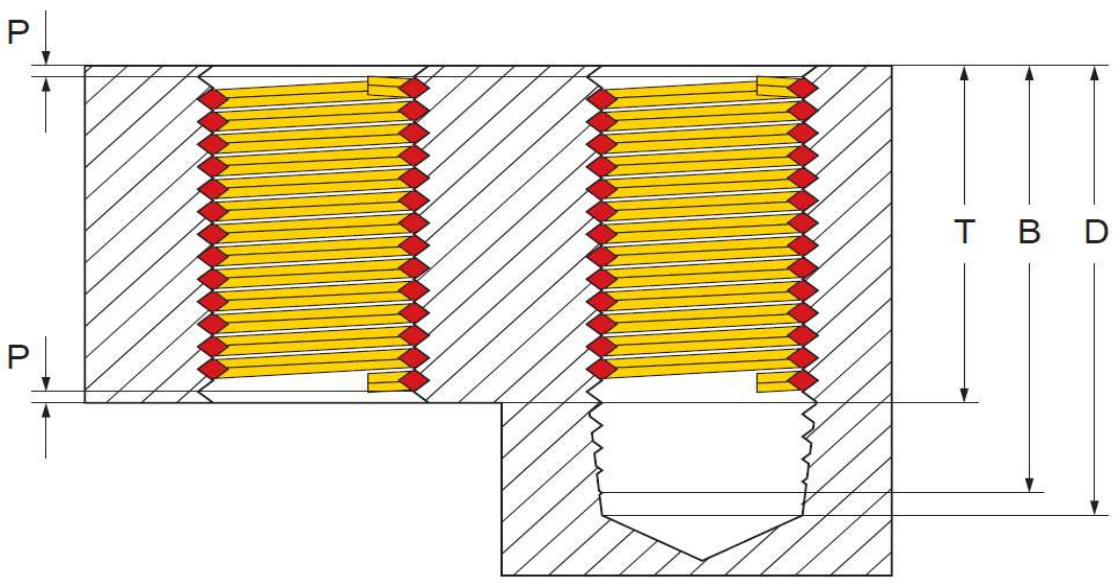

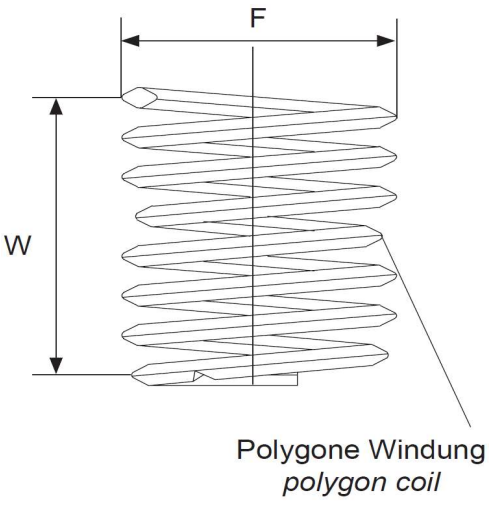

Innengewinde: *Internal thread:*	BSF 1/4 x 26
Länge: *Length:*	1,5 D
T (Länge im eingebauten Zustand): *T (length when installed):*	9,53 mm
P (Tiefe): *P (depth):*	Der Gewindeeinsatz muss 1/4 – 1/2 Umdrehungen unter der Oberfläche sitzen The thread insert must be located 1/4 - 1/2 turns below the surface
D (Mindesttiefe des Kernloches, ohne Spitze): *D (minimum depth of the core hole, without tip):*	0,548 "
B (Gewindetiefe mit Anschnitt): *B (thread depth with gate):*	0,510 "
F (Min. - Max. Außendurchmesser vor Einbau): *F (Min. - Max. outer diameter before installation):*	0,296 " - 0,331 "
Gewindelängen-Berechnung: *Thread length calculation:*	1,5 D heißt 1,5 mal Durchmesser: 1,5 mal 6,35 mm = 9,53 mm Der Nenndurchmesser bei BSF 1/4 beträgt ca. 6,35 mm 1,5 D means 1,5 times diameter: 1,5 times 6,35 mm = 9,53 mm The nominal diameter for BSF 1/4 is approx. 6,35 mm
W Windungsanzahl *W Number of coils*	7,10 - 7,90

Prüfungszeichnung
quality test drawing

BaerCoil®

Artikelnr.: *Item no.*	1-B6265-15
Bezeichnung: *Description:*	BaerCoil® Gewindeeinsatz BaerCoil® Wire Thread Insert
Typ: *Type:*	Screw grip (Schraubensichernd) Screw grip (screw locking)
Innengewinde: *Internal thread:*	BSF 5/16 x 22
Richtung: *Direction:*	Rechts Right
Material: *Material:*	Rostfreier Edelstahl V2A Stainless steel AISI 304 (X5CrNi18-10, 1.4301)
Zugfestigkeit bei Raumtempertatur: *Tensile strength at room temperature:*	>1400 N/mm²
Temperaturbeständigkeit: *Temperature resistance:*	315°C langzeitig, 425°C kurzzeitig 315°C long-term, 425°C short-term

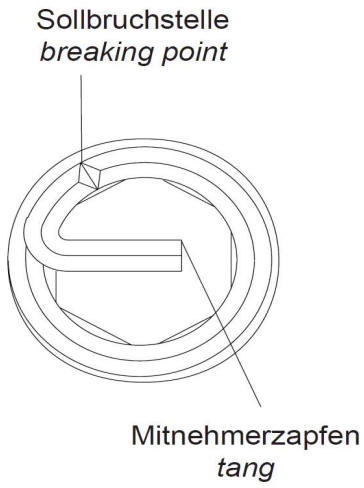

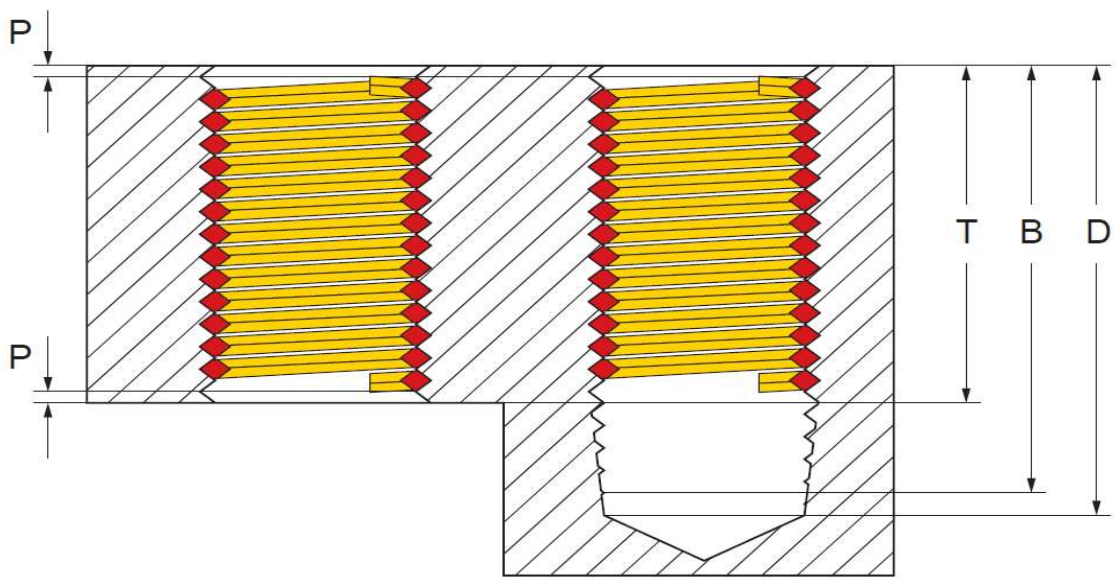

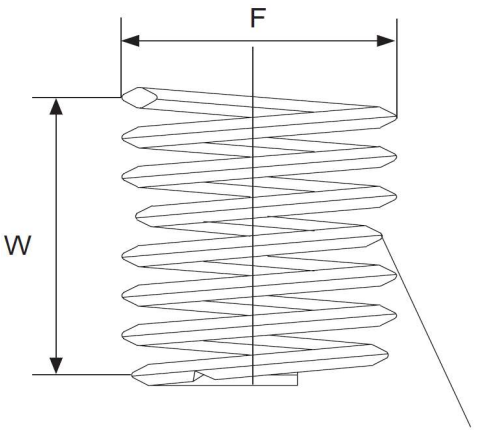

Innengewinde: *Internal thread:*	BSF 5/16 x 22
Länge: *Length:*	1,5 D
T (Länge im eingebauten Zustand): *T (length when installed):*	11,91 mm
P (Tiefe): *P (depth):*	Der Gewindeeinsatz muss 1/4 – 1/2 Umdrehungen unter der Oberfläche sitzen The thread insert must be located 1/4 - 1/2 turns below the surface
D (Mindesttiefe des Kernloches, ohne Spitze): *D (minimum depth of the core hole, without tip):*	0,673 "
B (Gewindetiefe mit Anschnitt): *B (thread depth with gate):*	0,628 "
F (Min. - Max. Außendurchmesser vor Einbau): *F (Min. - Max. outer diameter before installation):*	0,367 " - 0,405 "
Gewindelängen-Berechnung: *Thread length calculation:*	1,5 D heißt 1,5 mal Durchmesser: 1,5 mal 7,94 mm = 11,91 mm Der Nenndurchmesser bei BSF 5/16 beträgt ca. 7,94 mm 1,5 D means 1,5 times diameter: 1,5 times 7,94 mm = 11,91 mm The nominal diameter for BSF 5/16 is approx. 7,94 mm
W Windungsanzahl *W Number of coils*	7,70 - 8,50

Prüfungszeichnung
quality test drawing

BaerCoil®

Artikelnr.: *Item no.*	1-B6266-15
Bezeichnung: *Description:*	BaerCoil® Gewindeeinsatz BaerCoil® Wire Thread Insert
Typ: *Type:*	Screw grip (Schraubensichernd) Screw grip (screw locking)
Innengewinde: *Internal thread:*	BSF 3/8 x 20
Richtung: *Direction:*	Rechts Right
Material: *Material:*	Rostfreier Edelstahl V2A Stainless steel AISI 304 (X5CrNi18-10, 1.4301)
Zugfestigkeit bei Raumtempertatur: *Tensile strength at room temperature:*	>1400 N/mm²
Temperaturbeständigkeit: *Temperature resistance:*	315°C langzeitig, 425°C kurzzeitig 315°C long-term, 425°C short-term

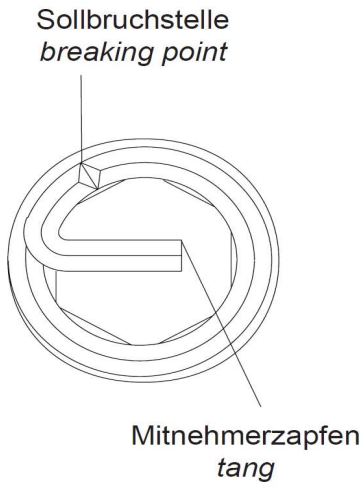

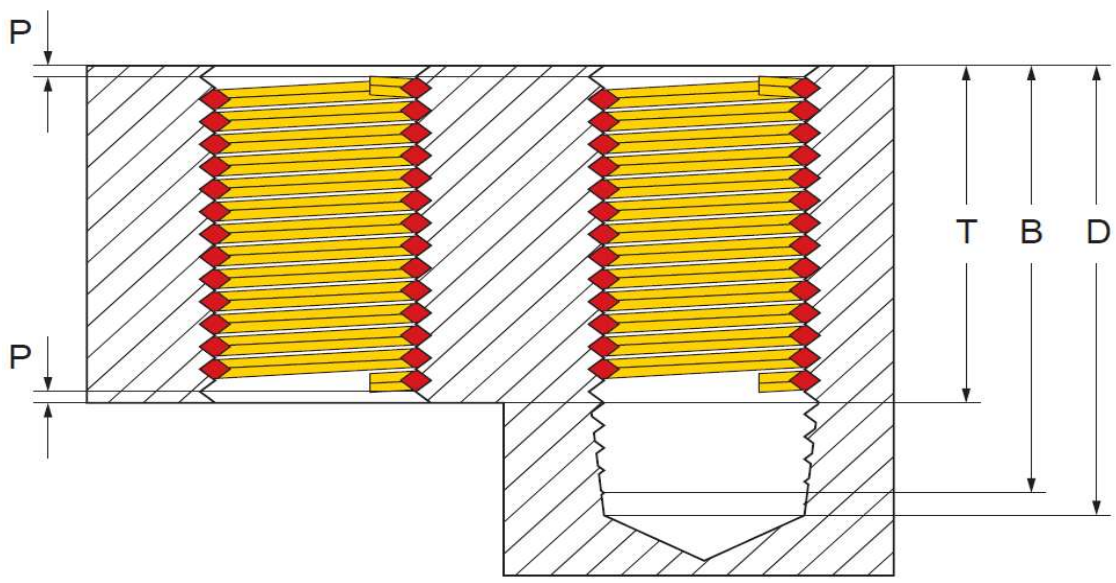

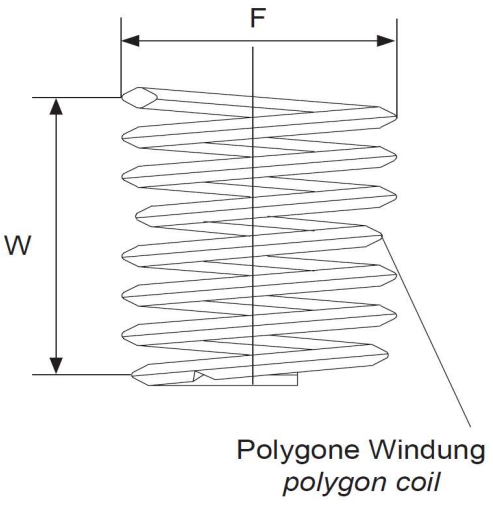

Innengewinde: *Internal thread:*	BSF 3/8 x 20
Länge: *Length:*	1,5 D
T (Länge im eingebauten Zustand): *T (length when installed):*	14,29 mm
P (Tiefe): *P (depth):*	Der Gewindeeinsatz muss 1/4 – 1/2 Umdrehungen unter der Oberfläche sitzen The thread insert must be located 1/4 - 1/2 turns below the surface
D (Mindesttiefe des Kernloches, ohne Spitze): *D (minimum depth of the core hole, without tip):*	0,787 "
B (Gewindetiefe mit Anschnitt): *B (thread depth with gate):*	0,737 "
F (Min. - Max. Außendurchmesser vor Einbau): *F (Min. - Max. outer diameter before installation):*	0,435 " - 0,476 "
Gewindelängen-Berechnung: *Thread length calculation:*	1,5 D heißt 1,5 mal Durchmesser: 1,5 mal 9,53 mm = 14,29 mm Der Nenndurchmesser bei BSF 3/8 beträgt ca. 9,53 mm 1,5 D means 1,5 times diameter: 1,5 times 9,53 mm = 14,29 mm The nominal diameter for BSF 3/8 is approx. 9,53 mm
W Windungsanzahl *W Number of coils*	8,60 - 9,40

Prüfungszeichnung
quality test drawing

BaerCoil®

Artikelnr.: *Item no.*	1-B6267-15
Bezeichnung: *Description:*	BaerCoil® Gewindeeinsatz BaerCoil® Wire Thread Insert
Typ: *Type:*	Screw grip (Schraubensichernd) Screw grip (screw locking)
Innengewinde: *Internal thread:*	BSF 7/16 x 18
Richtung: *Direction:*	Rechts Right
Material: *Material:*	Rostfreier Edelstahl V2A Stainless steel AISI 304 (X5CrNi18-10, 1.4301)
Zugfestigkeit bei Raumtempertatur: *Tensile strength at room temperature:*	>1400 N/mm²
Temperaturbeständigkeit: *Temperature resistance:*	315°C langzeitig, 425°C kurzzeitig 315°C long-term, 425°C short-term

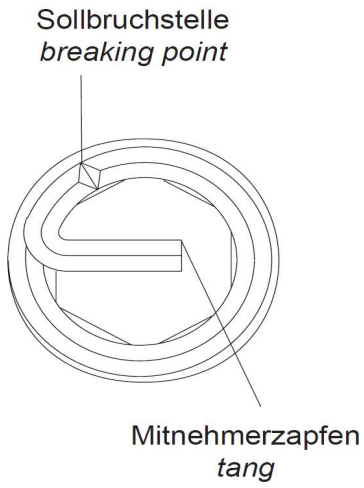

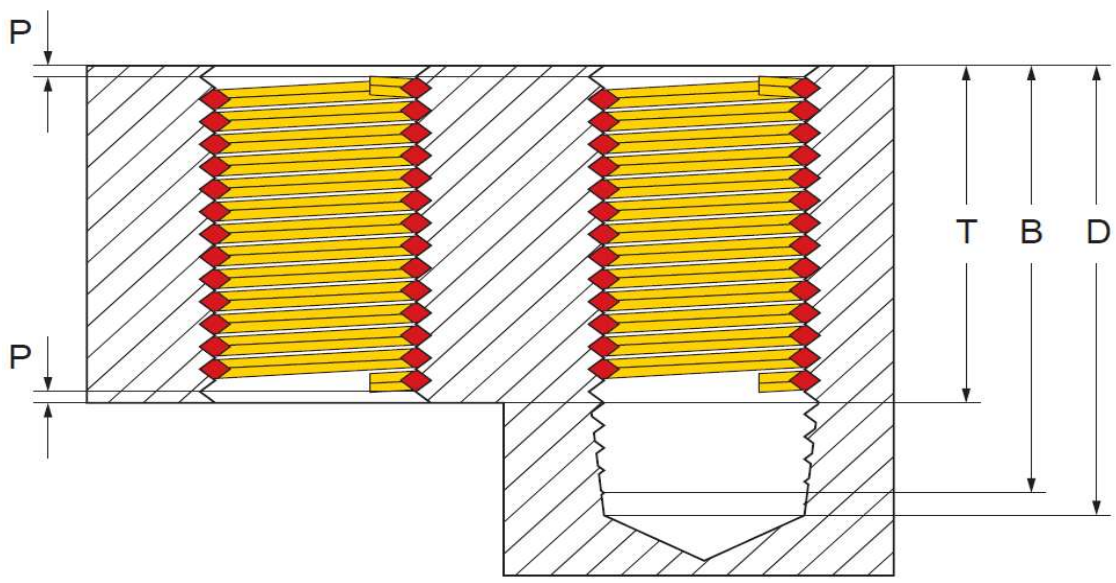

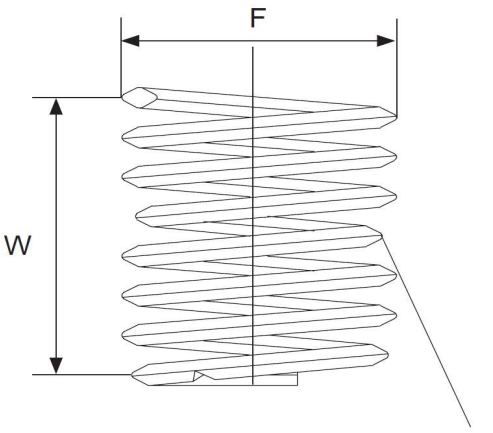

Innengewinde: *Internal thread:*	BSF 7/16 x 18
Länge: *Length:*	1,5 D
T (Länge im eingebauten Zustand): *T (length when installed):*	16,67 mm
P (Tiefe): *P (depth):*	Der Gewindeeinsatz muss 1/4 – 1/2 Umdrehungen unter der Oberfläche sitzen The thread insert must be located 1/4 - 1/2 turns below the surface
D (Mindesttiefe des Kernloches, ohne Spitze): *D (minimum depth of the core hole, without tip):*	0,906 "
B (Gewindetiefe mit Anschnitt): *B (thread depth with gate):*	0,850 "
F (Min. - Max. Außendurchmesser vor Einbau): *F (Min. - Max. outer diameter before installation):*	0,504 " - 0,555 "
Gewindelängen-Berechnung: *Thread length calculation:*	1,5 D heißt 1,5 mal Durchmesser: 1,5 mal 11,11 mm = 16,67 mm Der Nenndurchmesser bei BSF 7/16 beträgt ca. 11,11 mm 1,5 D means 1,5 times diameter: 1,5 times 11,11 mm = 16,67 mm The nominal diameter for BSF 7/16 is approx. 11,11 mm
W Windungsanzahl *W Number of coils*	9,10 - 10,00

Prüfungszeichnung
quality test drawing

BaerCoil®

Artikelnr.: *Item no.*	1-B6268-15
Bezeichnung: *Description:*	BaerCoil® Gewindeeinsatz BaerCoil® Wire Thread Insert
Typ: *Type:*	Screw grip (Schraubensichernd) Screw grip (screw locking)
Innengewinde: *Internal thread:*	BSF 1/2 x 16
Richtung: *Direction:*	Rechts Right
Material: *Material:*	Rostfreier Edelstahl V2A Stainless steel AISI 304 (X5CrNi18-10, 1.4301)
Zugfestigkeit bei Raumtempertatur: *Tensile strength at room temperature:*	>1400 N/mm²
Temperaturbeständigkeit: *Temperature resistance:*	315°C langzeitig, 425°C kurzzeitig 315°C long-term, 425°C short-term

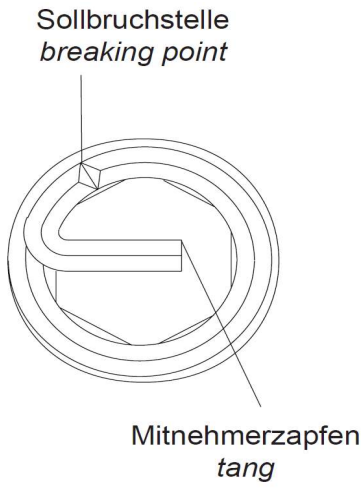

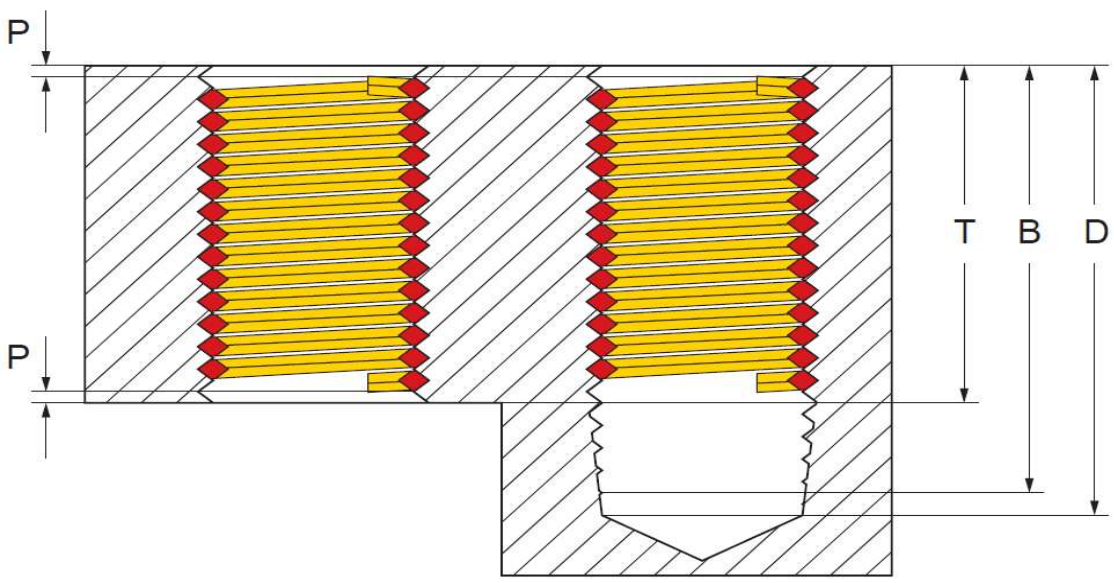

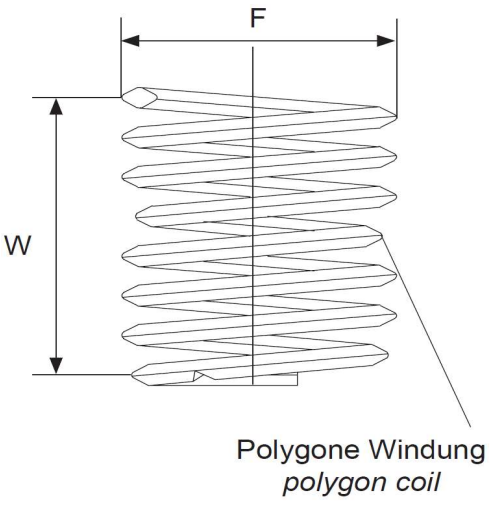

Innengewinde: *Internal thread:*	BSF 1/2 x 16
Länge: *Length:*	1,5 D
T (Länge im eingebauten Zustand): *T (length when installed):*	19,05 mm
P (Tiefe): *P (depth):*	Der Gewindeeinsatz muss 1/4 – 1/2 Umdrehungen unter der Oberfläche sitzen The thread insert must be located 1/4 - 1/2 turns below the surface
D (Mindesttiefe des Kernloches, ohne Spitze): *D (minimum depth of the core hole, without tip):*	1,031 "
B (Gewindetiefe mit Anschnitt): *B (thread depth with gate):*	0,969 "
F (Min. - Max. Außendurchmesser vor Einbau): *F (Min. - Max. outer diameter before installation):*	0,575 " - 0,630 "
Gewindelängen-Berechnung: *Thread length calculation:*	1,5 D heißt 1,5 mal Durchmesser: 1,5 mal 12,7 mm = 19,05 mm Der Nenndurchmesser bei BSF 1/2 beträgt ca. 12,7 mm 1,5 D means 1,5 times diameter: 1,5 times 12,7 mm = 19,05 mm The nominal diameter for BSF 1/2 is approx. 12,7 mm
W Windungsanzahl *W Number of coils*	9,30 - 10,20

Prüfungszeichnung
quality test drawing

BaerCoil®

Artikelnr.: *Item no.*	1-B6269-15
Bezeichnung: *Description:*	BaerCoil® Gewindeeinsatz BaerCoil® Wire Thread Insert
Typ: *Type:*	Screw grip (Schraubensichernd) Screw grip (screw locking)
Innengewinde: *Internal thread:*	BSF 9/16 x 16
Richtung: *Direction:*	Rechts Right
Material: *Material:*	Rostfreier Edelstahl V2A Stainless steel AISI 304 (X5CrNi18-10, 1.4301)
Zugfestigkeit bei Raumtempertatur: *Tensile strength at room temperature:*	>1400 N/mm²
Temperaturbeständigkeit: *Temperature resistance:*	315°C langzeitig, 425°C kurzzeitig 315°C long-term, 425°C short-term

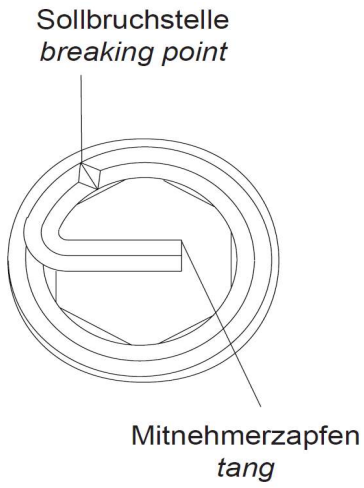

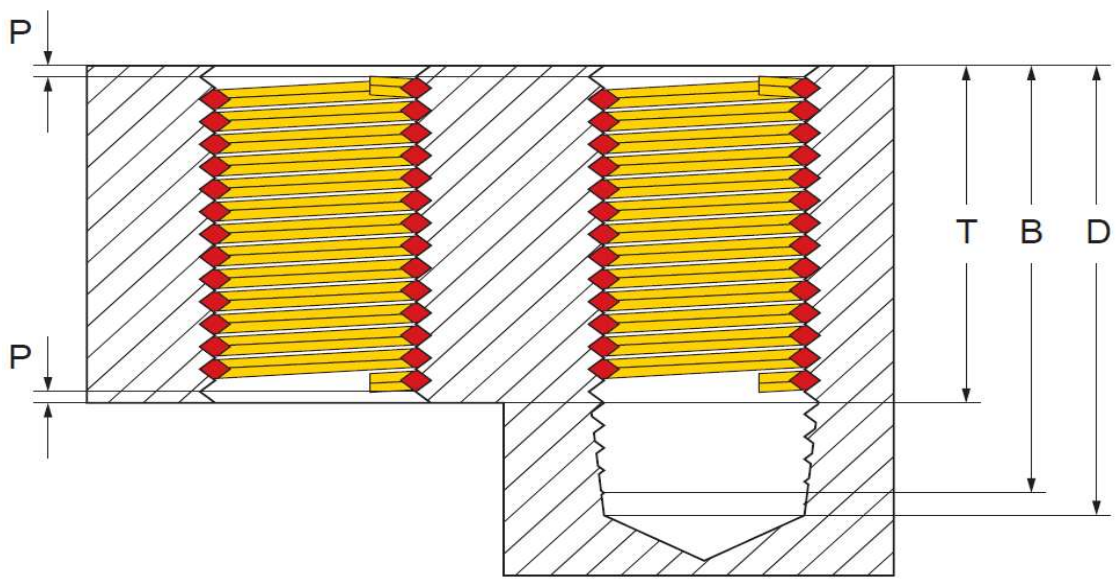

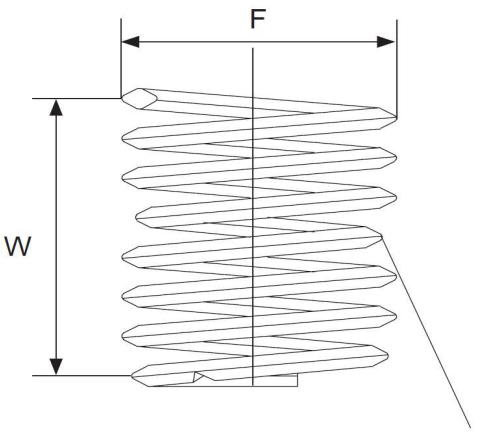

Innengewinde: *Internal thread:*	BSF 9/16 x 16
Länge: *Length:*	1,5 D
T (Länge im eingebauten Zustand): *T (length when installed):*	21,43 mm
P (Tiefe): *P (depth):*	Der Gewindeeinsatz muss 1/4 – 1/2 Umdrehungen unter der Oberfläche sitzen The thread insert must be located 1/4 - 1/2 turns below the surface
D (Mindesttiefe des Kernloches, ohne Spitze): *D (minimum depth of the core hole, without tip):*	1,125 "
B (Gewindetiefe mit Anschnitt): *B (thread depth with gate):*	1,063 "
F (Min. - Max. Außendurchmesser vor Einbau): *F (Min. - Max. outer diameter before installation):*	0,637 " - 0,700 "
Gewindelängen-Berechnung: *Thread length calculation:*	1,5 D heißt 1,5 mal Durchmesser: 1,5 mal 14,29 mm = 21,43 mm Der Nenndurchmesser bei BSF 9/16 beträgt ca. 14,29 mm 1,5 D means 1,5 times diameter: 1,5 times 14,29 mm = 21,43 mm The nominal diameter for BSF 9/16 is approx. 14,29 mm
W Windungsanzahl *W Number of coils*	10,60 - 11,70

Prüfungszeichnung
quality test drawing

BaerCoil®

Artikelnr.: *Item no.*	1-B6270-15
Bezeichnung: *Description:*	BaerCoil® Gewindeeinsatz BaerCoil® Wire Thread Insert
Typ: *Type:*	Screw grip (Schraubensichernd) Screw grip (screw locking)
Innengewinde: *Internal thread:*	BSF 5/8 x 14
Richtung: *Direction:*	Rechts Right
Material: *Material:*	Rostfreier Edelstahl V2A Stainless steel AISI 304 (X5CrNi18-10, 1.4301)
Zugfestigkeit bei Raumtempertatur: *Tensile strength at room temperature:*	>1400 N/mm²
Temperaturbeständigkeit: *Temperature resistance:*	315°C langzeitig, 425°C kurzzeitig 315°C long-term, 425°C short-term

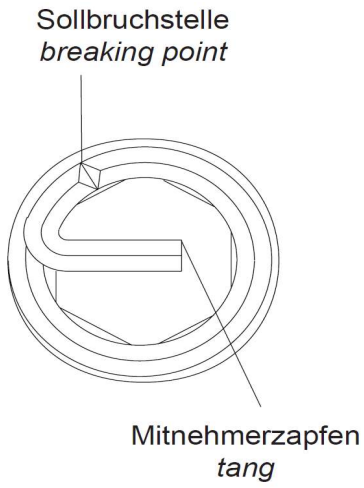

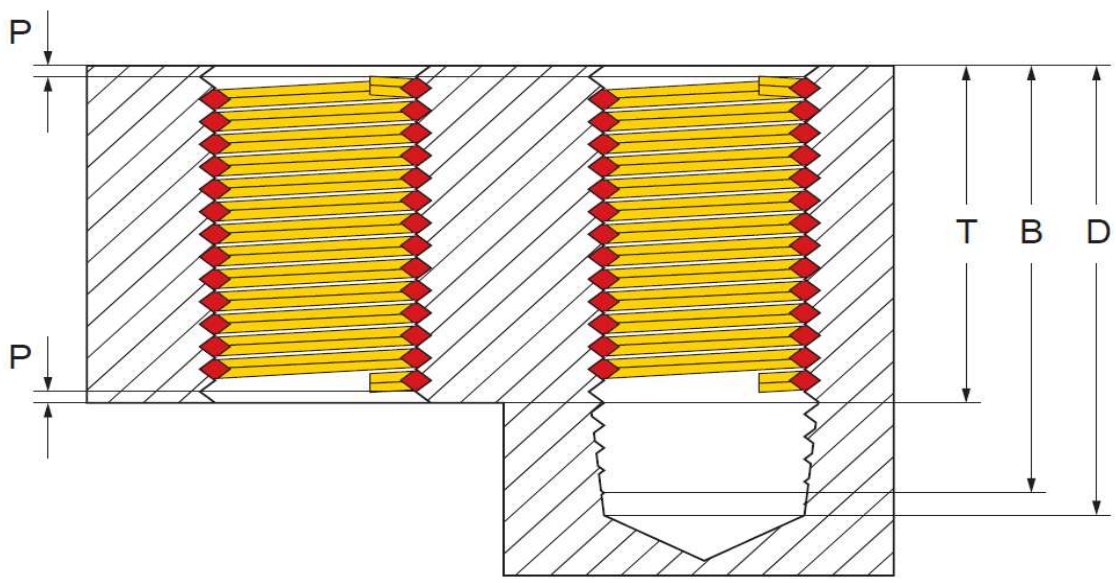

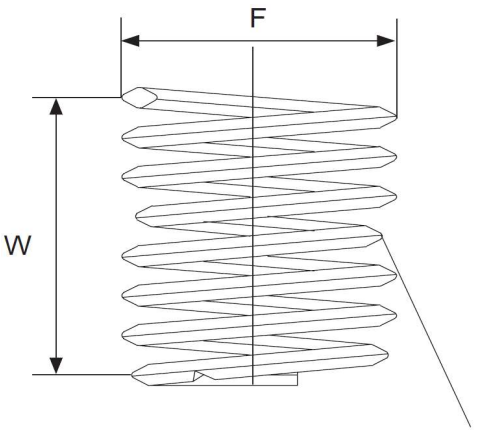

Innengewinde: *Internal thread:*	BSF 5/8 x 14
Länge: *Length:*	1,5 D
T (Länge im eingebauten Zustand): *T (length when installed):*	23,81 mm
P (Tiefe): *P (depth):*	Der Gewindeeinsatz muss 1/4 – 1/2 Umdrehungen unter der Oberfläche sitzen The thread insert must be located 1/4 - 1/2 turns below the surface
D (Mindesttiefe des Kernloches, ohne Spitze): *D (minimum depth of the core hole, without tip):*	1,258 "
B (Gewindetiefe mit Anschnitt): *B (thread depth with gate):*	1,187 "
F (Min. - Max. Außendurchmesser vor Einbau): *F (Min. - Max. outer diameter before installation):*	0,710 " - 0,775 "
Gewindelängen-Berechnung: *Thread length calculation:*	1,5 D heißt 1,5 mal Durchmesser: 1,5 mal 15,88 mm = 23,81 mm Der Nenndurchmesser bei BSF 5/8 beträgt ca. 15,88 mm 1,5 D means 1,5 times diameter: 1,5 times 15,88 mm = 23,81 mm The nominal diameter for BSF 5/8 is approx. 15,88 mm
W Windungsanzahl *W Number of coils*	10,40 - 11,30

Prüfungszeichnung
quality test drawing

BaerCoil®

Artikelnr.: *Item no.*	1-B6272-15
Bezeichnung: *Description:*	BaerCoil® Gewindeeinsatz BaerCoil® Wire Thread Insert
Typ: *Type:*	Screw grip (Schraubensichernd) Screw grip (screw locking)
Innengewinde: *Internal thread:*	BSF 3/4 x 12
Richtung: *Direction:*	Rechts Right
Material: *Material:*	Rostfreier Edelstahl V2A Stainless steel AISI 304 (X5CrNi18-10, 1.4301)
Zugfestigkeit bei Raumtempertatur: *Tensile strength at room temperature:*	>1400 N/mm²
Temperaturbeständigkeit: *Temperature resistance:*	315°C langzeitig, 425°C kurzzeitig 315°C long-term, 425°C short-term

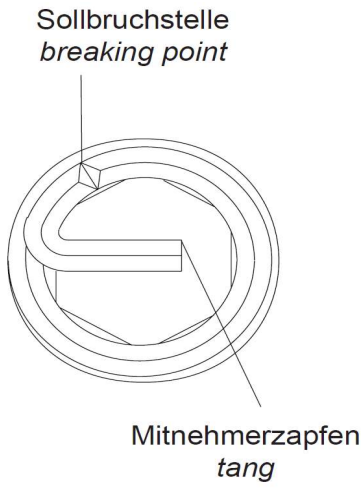

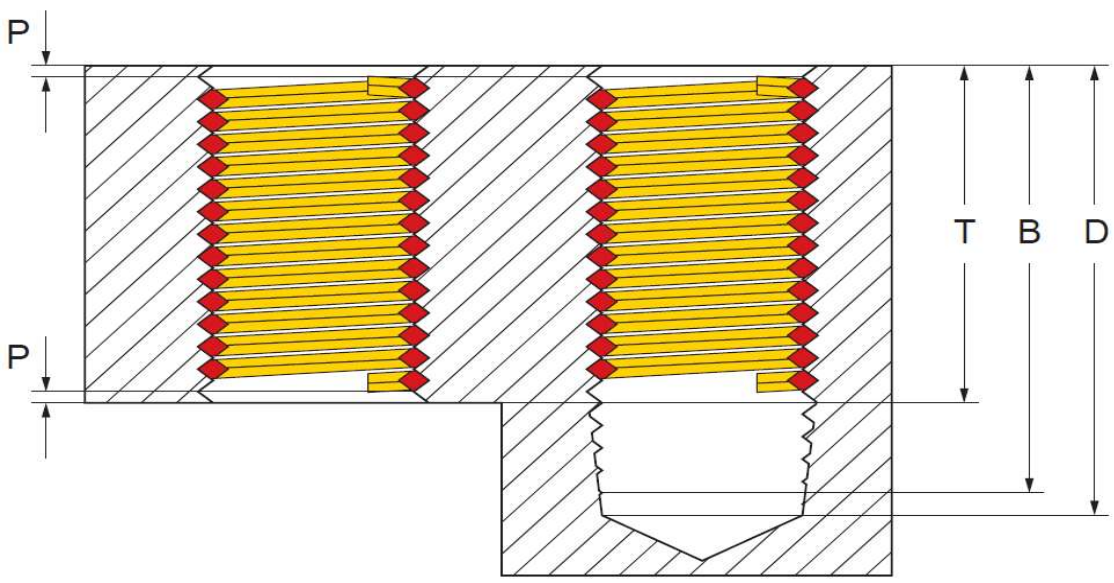

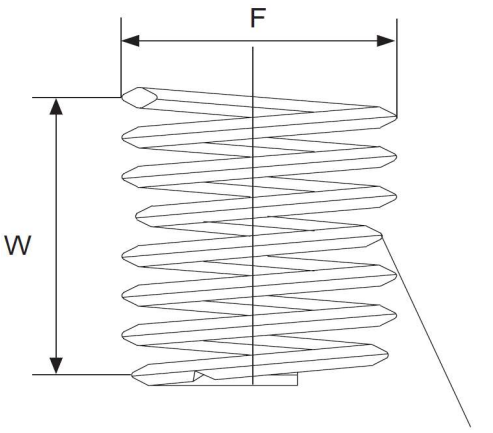

Innengewinde: *Internal thread:*	BSF 3/4 x 12
Länge: *Length:*	1,5 D
T (Länge im eingebauten Zustand): *T (length when installed):*	28,58 mm
P (Tiefe): *P (depth):*	Der Gewindeeinsatz muss 1/4 – 1/2 Umdrehungen unter der Oberfläche sitzen The thread insert must be located 1/4 - 1/2 turns below the surface
D (Mindesttiefe des Kernloches, ohne Spitze): *D (minimum depth of the core hole, without tip):*	1,500 "
B (Gewindetiefe mit Anschnitt): *B (thread depth with gate):*	1,417 "
F (Min. - Max. Außendurchmesser vor Einbau): *F (Min. - Max. outer diameter before installation):*	0,849 " - 0,925 "
Gewindelängen-Berechnung: *Thread length calculation:*	1,5 D heißt 1,5 mal Durchmesser: 1,5 mal 19,05 mm = 28,58 mm Der Nenndurchmesser bei BSF 3/4 beträgt ca. 19,05 mm 1,5 D means 1,5 times diameter: 1,5 times 19,05 mm = 28,58 mm The nominal diameter for BSF 3/4 is approx. 19,05 mm
W Windungsanzahl *W Number of coils*	10,80 - 11,70

Prüfungszeichnung
quality test drawing

BaerCoil®

Artikelnr.: *Item no.*	1-B6274-15
Bezeichnung: *Description:*	BaerCoil® Gewindeeinsatz BaerCoil® Wire Thread Insert
Typ: *Type:*	Screw grip (Schraubensichernd) Screw grip (screw locking)
Innengewinde: *Internal thread:*	BSF 7/8 x 11
Richtung: *Direction:*	Rechts Right
Material: *Material:*	Rostfreier Edelstahl V2A Stainless steel AISI 304 (X5CrNi18-10, 1.4301)
Zugfestigkeit bei Raumtempertatur: *Tensile strength at room temperature:*	>1400 N/mm²
Temperaturbeständigkeit: *Temperature resistance:*	315°C langzeitig, 425°C kurzzeitig 315°C long-term, 425°C short-term

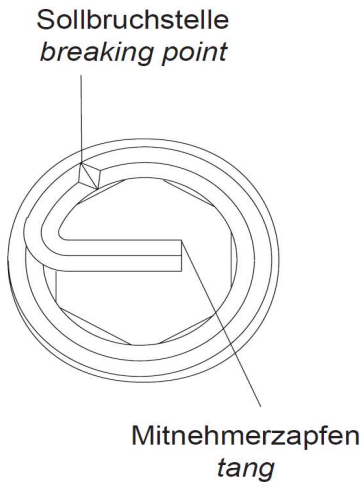

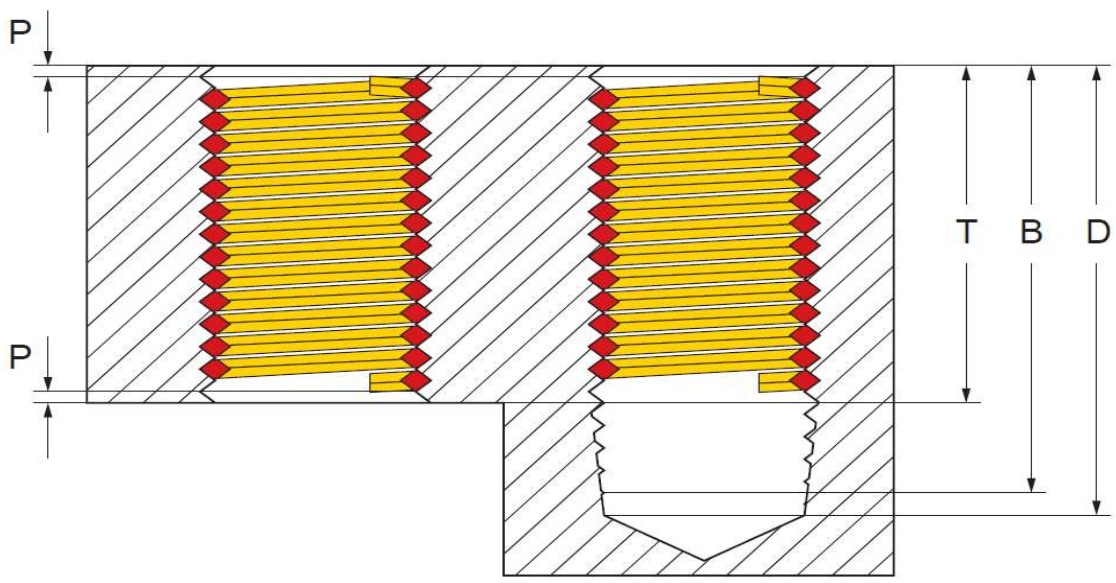

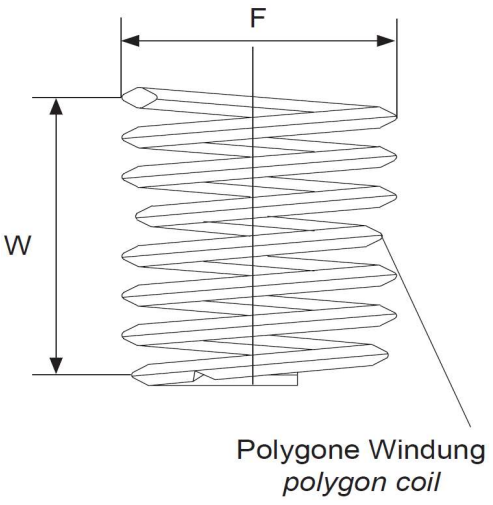

Innengewinde: *Internal thread:*	BSF 7/8 x 11
Länge: *Length:*	1,5 D
T (Länge im eingebauten Zustand): *T (length when installed):*	33,34 mm
P (Tiefe): *P (depth):*	Der Gewindeeinsatz muss 1/4 – 1/2 Umdrehungen unter der Oberfläche sitzen The thread insert must be located 1/4 - 1/2 turns below the surface
D (Mindesttiefe des Kernloches, ohne Spitze): *D (minimum depth of the core hole, without tip):*	1,721 "
B (Gewindetiefe mit Anschnitt): *B (thread depth with gate):*	1,630 "
F (Min. - Max. Außendurchmesser vor Einbau): *F (Min. - Max. outer diameter before installation):*	0,983 " - 1,074 "
Gewindelängen-Berechnung: *Thread length calculation:*	1,5 D heißt 1,5 mal Durchmesser: 1,5 mal 22,23 mm = 33,34 mm Der Nenndurchmesser bei BSF 7/8 beträgt ca. 22,23 mm 1,5 D means 1,5 times diameter: 1,5 times 22,23 mm = 33,34 mm The nominal diameter for BSF 7/8 is approx. 22,23 mm
W Windungsanzahl *W Number of coils*	11,60 - 12,60

Prüfungszeichnung
quality test drawing

BaerCoil®

Artikelnr.: *Item no.*	1-B6276-15
Bezeichnung: *Description:*	BaerCoil® Gewindeeinsatz BaerCoil® Wire Thread Insert
Typ: *Type:*	Screw grip (Schraubensichernd) Screw grip (screw locking)
Innengewinde: *Internal thread:*	BSF 1" x 10
Richtung: *Direction:*	Rechts Right
Material: *Material:*	Rostfreier Edelstahl V2A Stainless steel AISI 304 (X5CrNi18-10, 1.4301)
Zugfestigkeit bei Raumtempertatur: *Tensile strength at room temperature:*	>1400 N/mm²
Temperaturbeständigkeit: *Temperature resistance:*	315°C langzeitig, 425°C kurzzeitig 315°C long-term, 425°C short-term

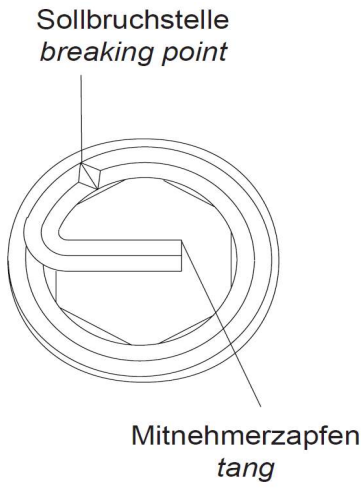

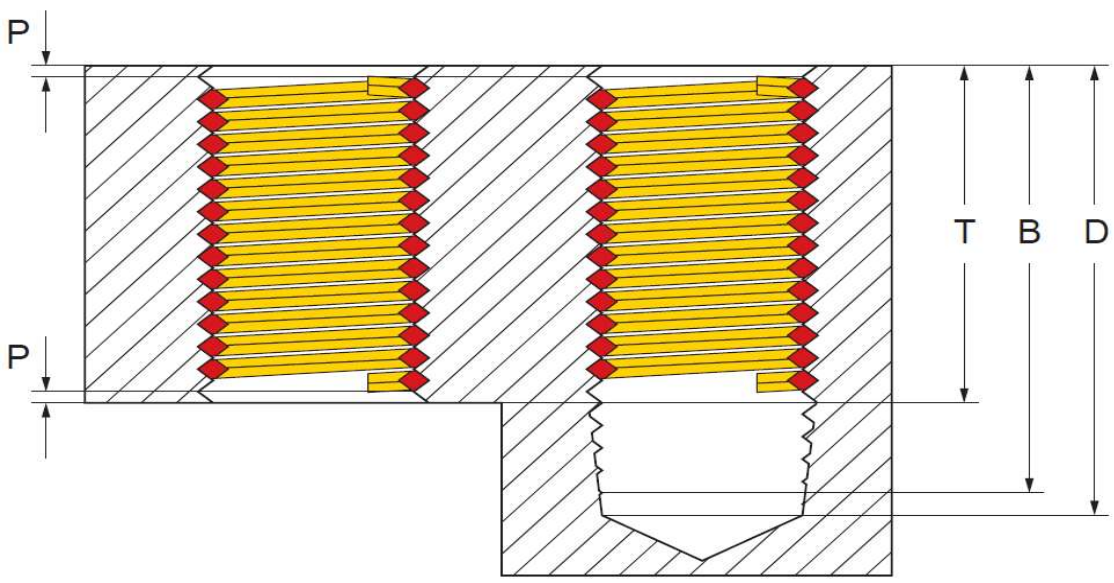

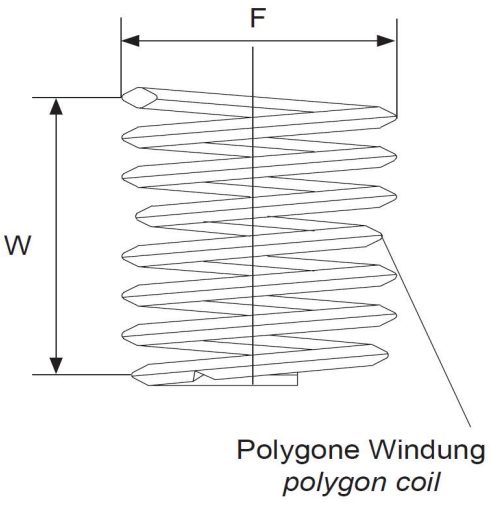

Innengewinde: *Internal thread:*	BSF 1" x 10
Länge: *Length:*	1,5 D
T (Länge im eingebauten Zustand): *T (length when installed):*	38,1 mm
P (Tiefe): *P (depth):*	Der Gewindeeinsatz muss 1/4 – 1/2 Umdrehungen unter der Oberfläche sitzen The thread insert must be located 1/4 - 1/2 turns below the surface
D (Mindesttiefe des Kernloches, ohne Spitze): *D (minimum depth of the core hole, without tip):*	1,950 "
B (Gewindetiefe mit Anschnitt): *B (thread depth with gate):*	1,850 "
F (Min. - Max. Außendurchmesser vor Einbau): *F (Min. - Max. outer diameter before installation):*	1,119 " - 1,220 "
Gewindelängen-Berechnung: *Thread length calculation:*	1,5 D heißt 1,5 mal Durchmesser: 1,5 mal 25,4 mm = 38,1 mm Der Nenndurchmesser bei BSF 1" beträgt ca. 25,4 mm 1,5 D means 1,5 times diameter: 1,5 times 25,4 mm = 38,1 mm The nominal diameter for BSF 1" is approx. 25,4 mm
W Windungsanzahl *W Number of coils*	12,10 - 13,20