Prüfungszeichnung
quality test drawing

BaerCoil®

Artikelnr.: *Item no.*	1-B6262-1
Bezeichnung: *Description:*	BaerCoil® Gewindeeinsatz BaerCoil® Wire Thread Insert
Typ: *Type:*	Screw grip (Schraubensichernd) Screw grip (screw locking)
Innengewinde: *Internal thread:*	BSF 3/16 x 32
Richtung: *Direction:*	Rechts Right
Material: *Material:*	Rostfreier Edelstahl V2A Stainless steel AISI 304 (X5CrNi18-10, 1.4301)
Zugfestigkeit bei Raumtempertatur: *Tensile strength at room temperature:*	>1400 N/mm²
Temperaturbeständigkeit: *Temperature resistance:*	315°C langzeitig, 425°C kurzzeitig 315°C long-term, 425°C short-term

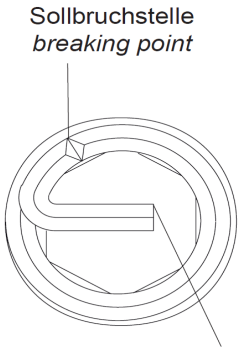

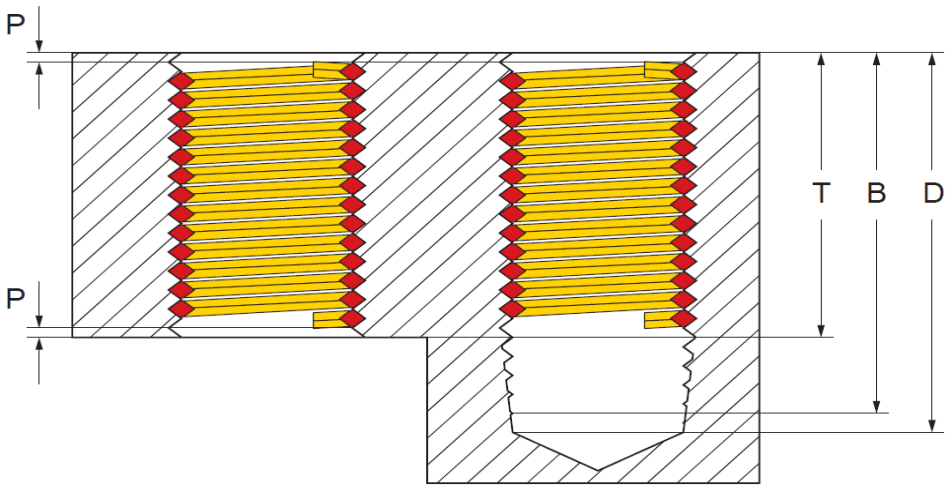

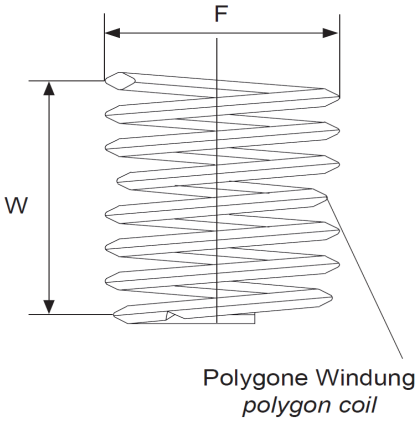

Innengewinde: *Internal thread:*	BSF 3/16 x 32
Länge: *Length:*	1,0 D
T (Länge im eingebauten Zustand): *T (length when installed):*	4,76 mm
P (Tiefe): *P (depth):*	Der Gewindeeinsatz muss 1/4 – 1/2 Umdrehungen unter der Oberfläche sitzen The thread insert must be located 1/4 - 1/2 turns below the surface
Gewindelängen-Berechnung: *Thread length calculation:*	1,0 D heißt 1 mal Durchmesser: 1 mal 4,76 mm = 4,76 mm Der Nenndurchmesser bei BSF 3/16 beträgt ca. 4,76 mm 1,0 D means 1 times diameter: 1 times 4,76 mm = 4,76 mm The nominal diameter for BSF 3/16 is approx. 4,76 mm
W Windungsanzahl *W Number of coils*	3,90 - 4,30

Prüfungszeichnung
quality test drawing

BaerCoil®

Artikelnr.: *Item no.*	1-B6263-1
Bezeichnung: *Description:*	BaerCoil® Gewindeeinsatz BaerCoil® Wire Thread Insert
Typ: *Type:*	Screw grip (Schraubensichernd) Screw grip (screw locking)
Innengewinde: *Internal thread:*	BSF 1/4 x 26
Richtung: *Direction:*	Rechts Right
Material: *Material:*	Rostfreier Edelstahl V2A Stainless steel AISI 304 (X5CrNi18-10, 1.4301)
Zugfestigkeit bei Raumtempertatur: *Tensile strength at room temperature:*	>1400 N/mm²
Temperaturbeständigkeit: *Temperature resistance:*	315°C langzeitig, 425°C kurzzeitig 315°C long-term, 425°C short-term

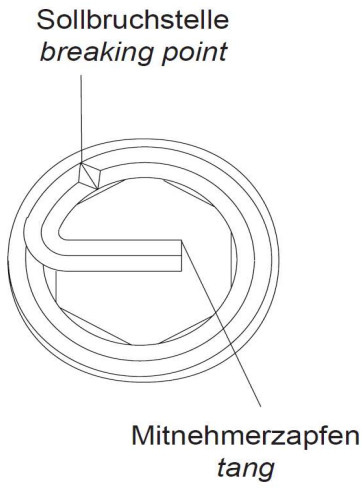

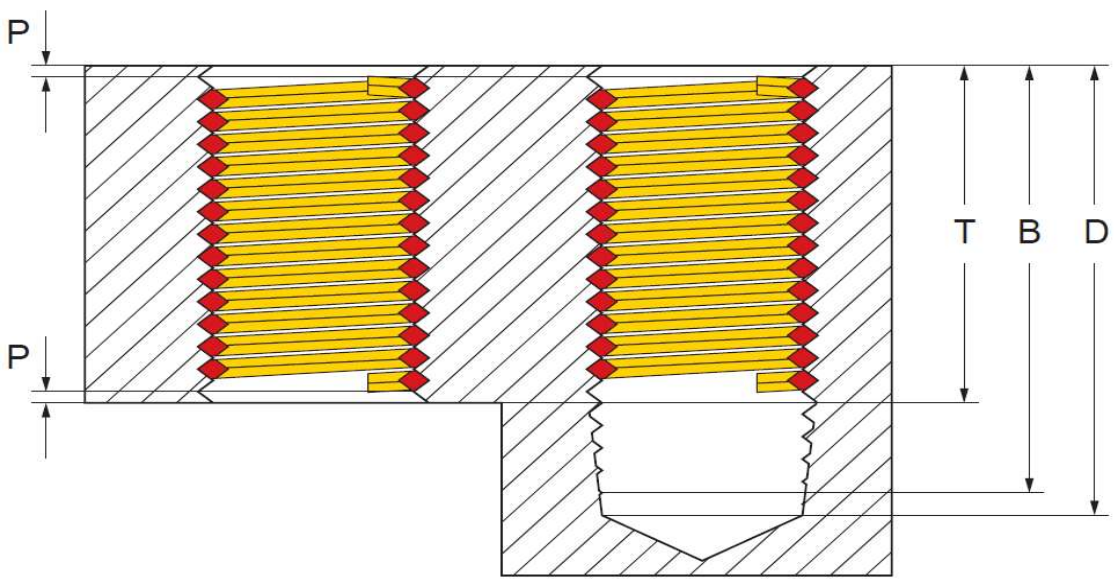

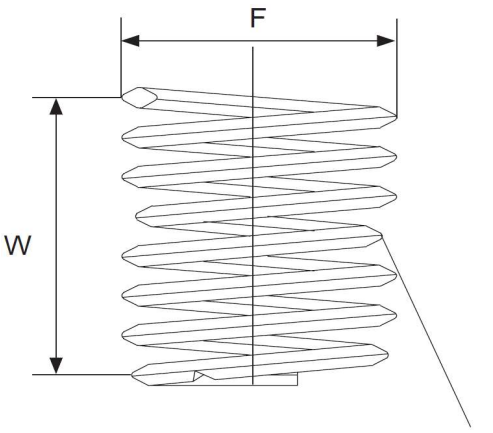

Innengewinde: *Internal thread:*	BSF 1/4 x 26
Länge: *Length:*	1,0 D
T (Länge im eingebauten Zustand): *T (length when installed):*	6,35 mm
P (Tiefe): *P (depth):*	Der Gewindeeinsatz muss 1/4 – 1/2 Umdrehungen unter der Oberfläche sitzen The thread insert must be located 1/4 - 1/2 turns below the surface
D (Mindesttiefe des Kernloches, ohne Spitze): *D (minimum depth of the core hole, without tip):*	0,423 "
B (Gewindetiefe mit Anschnitt): *B (thread depth with gate):*	0,385 "
F (Min. - Max. Außendurchmesser vor Einbau): *F (Min. - Max. outer diameter before installation):*	0,296 " - 0,331 "
Gewindelängen-Berechnung: *Thread length calculation:*	1,0 D heißt 1 mal Durchmesser: 1 mal 6,35 mm = 6,35 mm Der Nenndurchmesser bei BSF 1/4 beträgt ca. 6,35 mm 1,0 D means 1 times diameter: 1 times 6,35 mm = 6,35 mm The nominal diameter for BSF 1/4 is approx. 6,35 mm
W Windungsanzahl *W Number of coils*	4,30 - 4,80

Prüfungszeichnung
quality test drawing

BaerCoil®

Artikelnr.: *Item no.*	1-B6265-1
Bezeichnung: *Description:*	BaerCoil® Gewindeeinsatz BaerCoil® Wire Thread Insert
Typ: *Type:*	Screw grip (Schraubensichernd) Screw grip (screw locking)
Innengewinde: *Internal thread:*	BSF 5/16 x 22
Richtung: *Direction:*	Rechts Right
Material: *Material:*	Rostfreier Edelstahl V2A Stainless steel AISI 304 (X5CrNi18-10, 1.4301)
Zugfestigkeit bei Raumtempertatur: *Tensile strength at room temperature:*	>1400 N/mm²
Temperaturbeständigkeit: *Temperature resistance:*	315°C langzeitig, 425°C kurzzeitig 315°C long-term, 425°C short-term

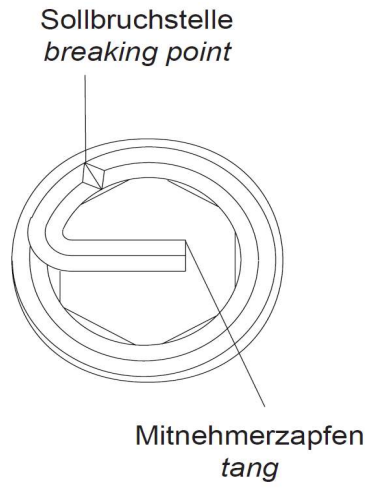

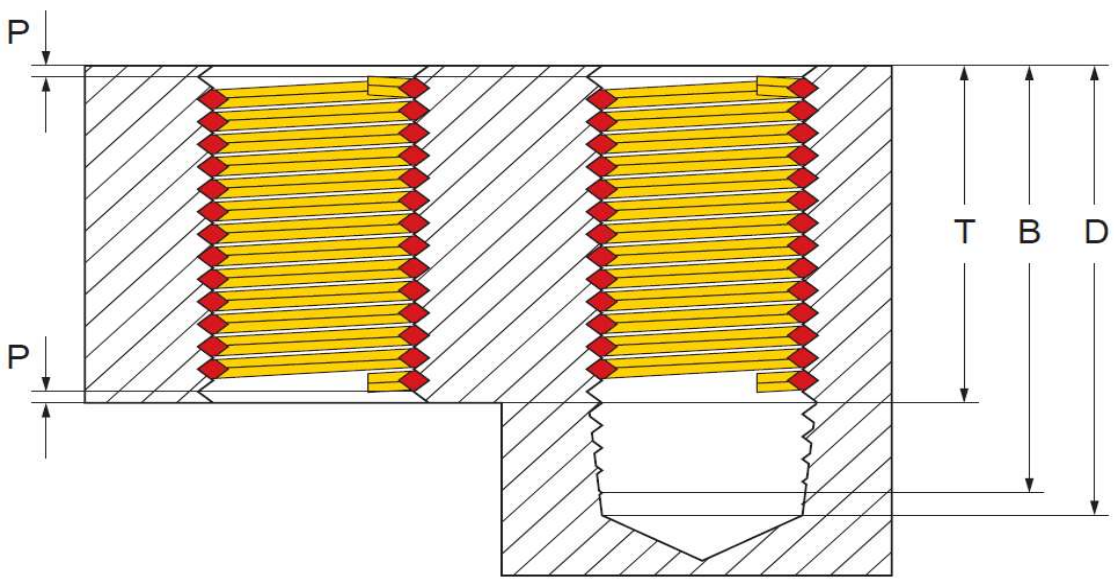

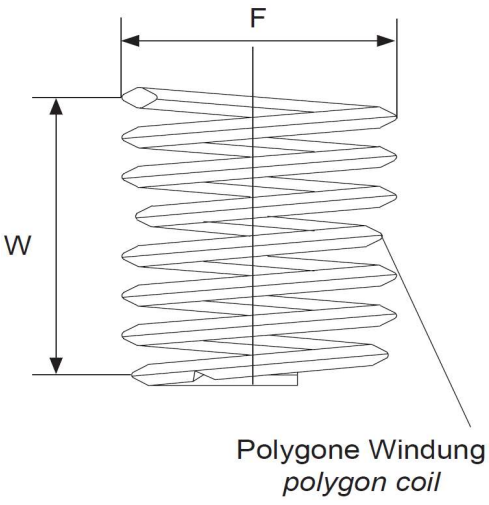

Innengewinde: *Internal thread:*	BSF 5/16 x 22
Länge: *Length:*	1,0 D
T (Länge im eingebauten Zustand): *T (length when installed):*	7,94 mm
P (Tiefe): *P (depth):*	Der Gewindeeinsatz muss 1/4 – 1/2 Umdrehungen unter der Oberfläche sitzen The thread insert must be located 1/4 - 1/2 turns below the surface
D (Mindesttiefe des Kernloches, ohne Spitze): *D (minimum depth of the core hole, without tip):*	0,516 "
B (Gewindetiefe mit Anschnitt): *B (thread depth with gate):*	0,471 "
F (Min. - Max. Außendurchmesser vor Einbau): *F (Min. - Max. outer diameter before installation):*	0,367 " - 0,405 "
Gewindelängen-Berechnung: *Thread length calculation:*	1,0 D heißt 1 mal Durchmesser: 1 mal 7,94 mm = 7,94 mm Der Nenndurchmesser bei BSF 5/16 beträgt ca. 7,94 mm 1,0 D means 1 times diameter: 1 times 7,94 mm = 7,94 mm The nominal diameter for BSF 5/16 is approx. 7,94 mm
W Windungsanzahl *W Number of coils*	4,70 - 5,20

Prüfungszeichnung
quality test drawing

BaerCoil®

Artikelnr.: *Item no.*	1-B6266-1
Bezeichnung: *Description:*	BaerCoil® Gewindeeinsatz BaerCoil® Wire Thread Insert
Typ: *Type:*	Screw grip (Schraubensichernd) Screw grip (screw locking)
Innengewinde: *Internal thread:*	BSF 3/8 x 20
Richtung: *Direction:*	Rechts Right
Material: *Material:*	Rostfreier Edelstahl V2A Stainless steel AISI 304 (X5CrNi18-10, 1.4301)
Zugfestigkeit bei Raumtempertatur: *Tensile strength at room temperature:*	>1400 N/mm²
Temperaturbeständigkeit: *Temperature resistance:*	315°C langzeitig, 425°C kurzzeitig 315°C long-term, 425°C short-term

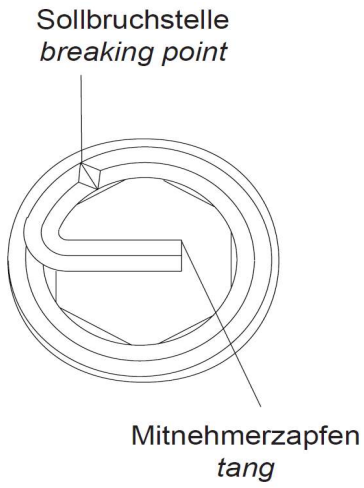

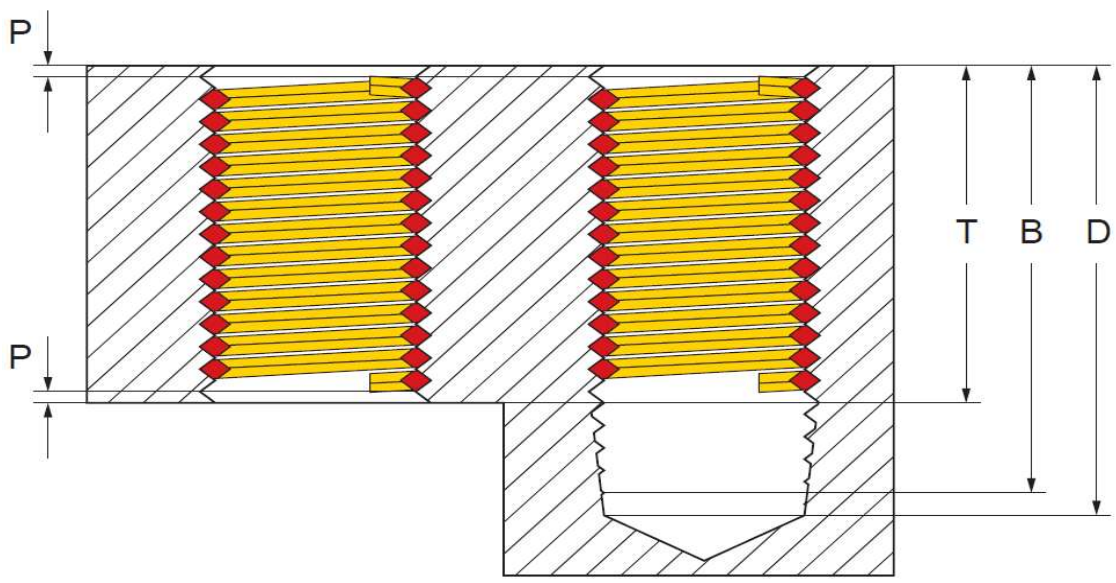

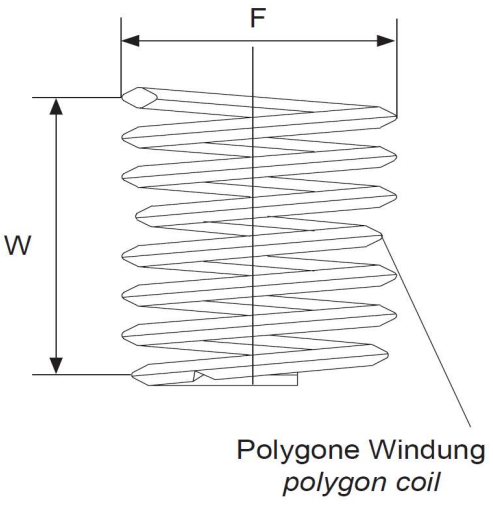

Innengewinde: *Internal thread:*	BSF 3/8 x 20
Länge: *Length:*	1,0 D
T (Länge im eingebauten Zustand): *T (length when installed):*	9,53 mm
P (Tiefe): *P (depth):*	Der Gewindeeinsatz muss 1/4 – 1/2 Umdrehungen unter der Oberfläche sitzen The thread insert must be located 1/4 - 1/2 turns below the surface
D (Mindesttiefe des Kernloches, ohne Spitze): *D (minimum depth of the core hole, without tip):*	0,325 "
B (Gewindetiefe mit Anschnitt): *B (thread depth with gate):*	0,550 "
F (Min. - Max. Außendurchmesser vor Einbau): *F (Min. - Max. outer diameter before installation):*	0,435 " - 0,476 "
Gewindelängen-Berechnung: *Thread length calculation:*	1,0 D heißt 1 mal Durchmesser: 1 mal 9,53 mm = 9,53 mm Der Nenndurchmesser bei BSF 3/8 beträgt ca. 9,53 mm 1,0 D means 1 times diameter: 1 times 9,53 mm = 9,53 mm The nominal diameter for BSF 3/8 is approx. 9,53 mm
W Windungsanzahl *W Number of coils*	5,30 - 5,80

Prüfungszeichnung
quality test drawing

BaerCoil®

Artikelnr.: *Item no.*	1-B6267-1
Bezeichnung: *Description:*	BaerCoil® Gewindeeinsatz BaerCoil® Wire Thread Insert
Typ: *Type:*	Screw grip (Schraubensichernd) Screw grip (screw locking)
Innengewinde: *Internal thread:*	BSF 7/16 x 18
Richtung: *Direction:*	Rechts Right
Material: *Material:*	Rostfreier Edelstahl V2A Stainless steel AISI 304 (X5CrNi18-10, 1.4301)
Zugfestigkeit bei Raumtempertatur: *Tensile strength at room temperature:*	>1400 N/mm²
Temperaturbeständigkeit: *Temperature resistance:*	315°C langzeitig, 425°C kurzzeitig 315°C long-term, 425°C short-term

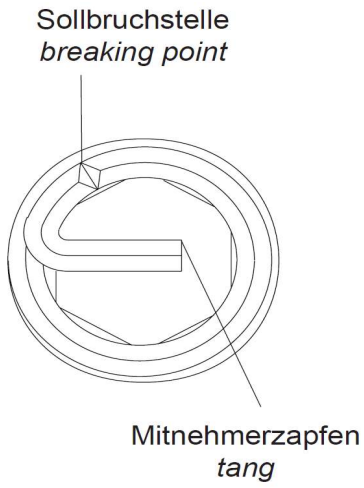

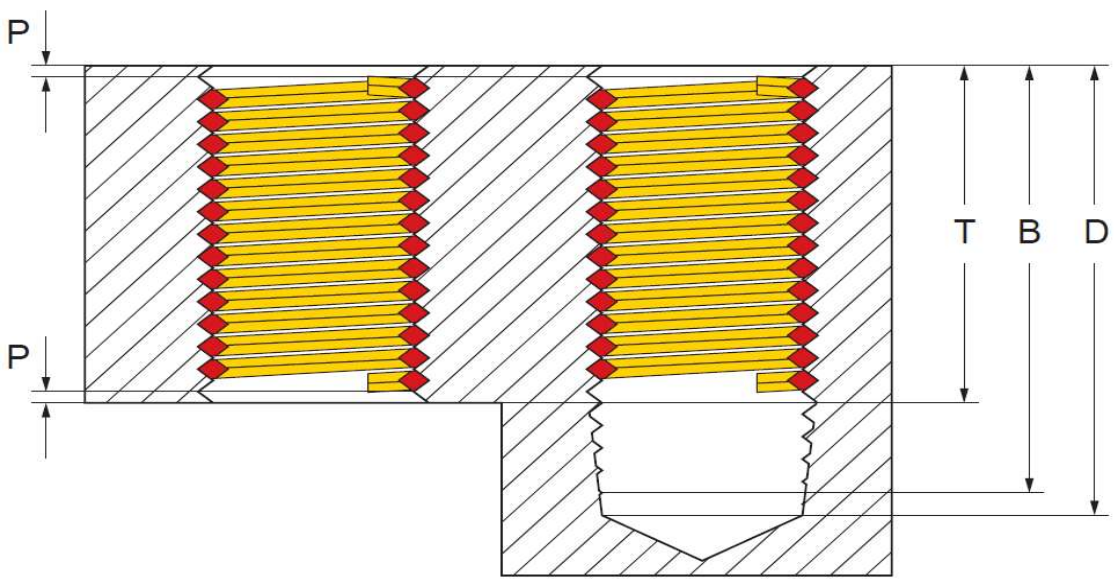

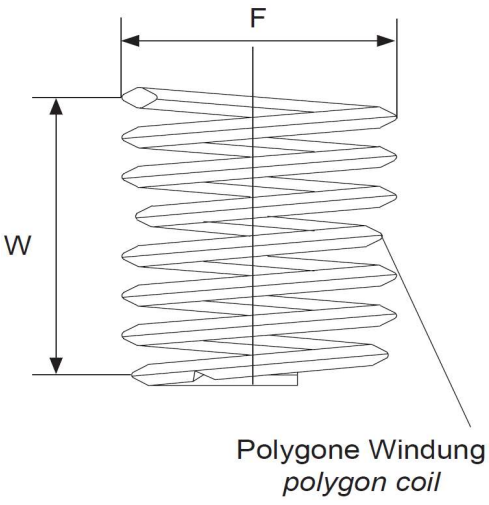

Innengewinde: *Internal thread:*	BSF 7/16 x 18
Länge: *Length:*	1,0 D
T (Länge im eingebauten Zustand): *T (length when installed):*	11,11 mm
P (Tiefe): *P (depth):*	Der Gewindeeinsatz muss 1/4 – 1/2 Umdrehungen unter der Oberfläche sitzen The thread insert must be located 1/4 - 1/2 turns below the surface
D (Mindesttiefe des Kernloches, ohne Spitze): *D (minimum depth of the core hole, without tip):*	0,687 "
B (Gewindetiefe mit Anschnitt): *B (thread depth with gate):*	0,631 "
F (Min. - Max. Außendurchmesser vor Einbau): *F (Min. - Max. outer diameter before installation):*	0,504 " - 0,555 "
Gewindelängen-Berechnung: *Thread length calculation:*	1,0 D heißt 1 mal Durchmesser: 1 mal 11,11 mm = 11,11 mm Der Nenndurchmesser bei BSF 7/16 beträgt ca. 11,11 mm 1,0 D means 1 times diameter: 1 times 11,11 mm = 11,11 mm The nominal diameter for BSF 7/16 is approx. 11,11 mm
W Windungsanzahl *W Number of coils*	5,60 - 6,20

Prüfungszeichnung
quality test drawing

BaerCoil®

Artikelnr.: *Item no.*	1-B6268-1
Bezeichnung: *Description:*	BaerCoil® Gewindeeinsatz BaerCoil® Wire Thread Insert
Typ: *Type:*	Screw grip (Schraubensichernd) Screw grip (screw locking)
Innengewinde: *Internal thread:*	BSF 1/2 x 16
Richtung: *Direction:*	Rechts Right
Material: *Material:*	Rostfreier Edelstahl V2A Stainless steel AISI 304 (X5CrNi18-10, 1.4301)
Zugfestigkeit bei Raumtempertatur: *Tensile strength at room temperature:*	>1400 N/mm²
Temperaturbeständigkeit: *Temperature resistance:*	315°C langzeitig, 425°C kurzzeitig 315°C long-term, 425°C short-term

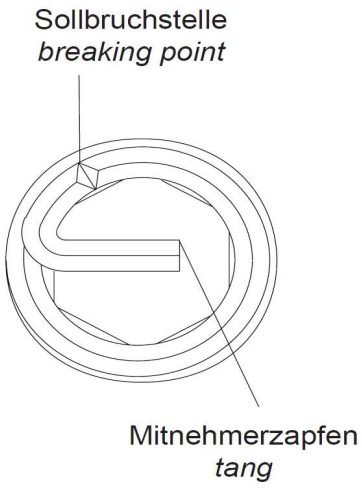

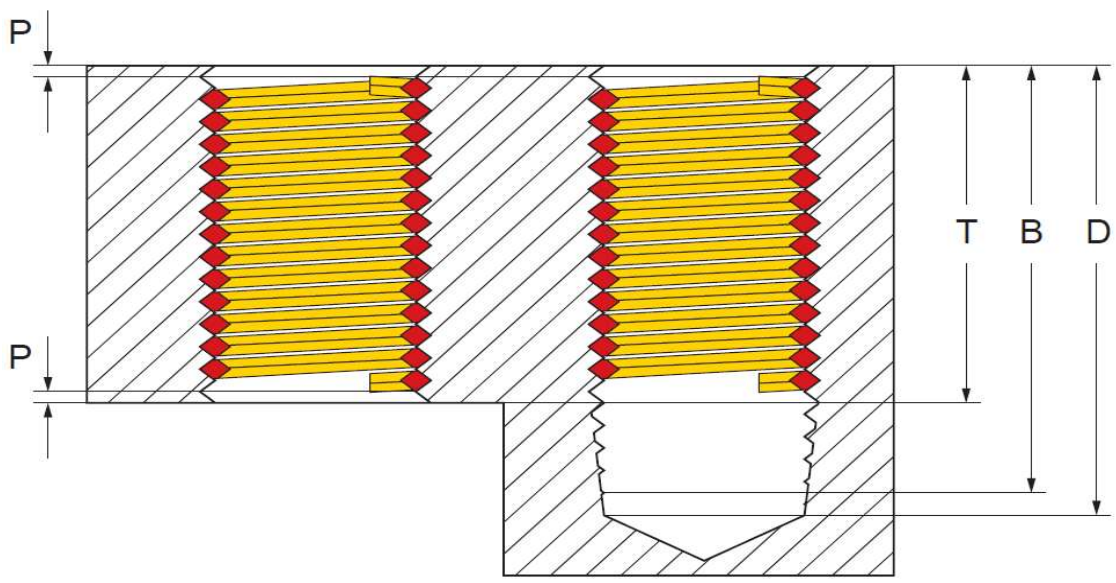

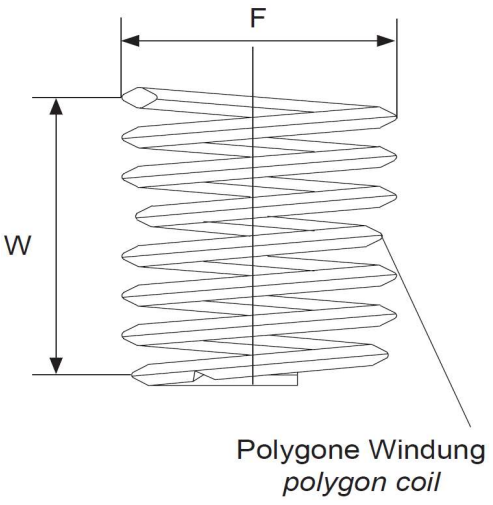

Innengewinde: *Internal thread:*	BSF 1/2 x 16
Länge: *Length:*	1,0 D
T (Länge im eingebauten Zustand): *T (length when installed):*	12,7 mm
P (Tiefe): *P (depth):*	Der Gewindeeinsatz muss 1/4 – 1/2 Umdrehungen unter der Oberfläche sitzen The thread insert must be located 1/4 - 1/2 turns below the surface
D (Mindesttiefe des Kernloches, ohne Spitze): *D (minimum depth of the core hole, without tip):*	0,781 "
B (Gewindetiefe mit Anschnitt): *B (thread depth with gate):*	0,719 "
F (Min. - Max. Außendurchmesser vor Einbau): *F (Min. - Max. outer diameter before installation):*	0,575 " - 0,630 "
Gewindelängen-Berechnung: *Thread length calculation:*	1,0 D heißt 1 mal Durchmesser: 1 mal 12,7 mm = 12,7 mm Der Nenndurchmesser bei BSF 1/2 beträgt ca. 12,7 mm 1,0 D means 1 times diameter: 1 times 12,7 mm = 12,7 mm The nominal diameter for BSF 1/2 is approx. 12,7 mm
W Windungsanzahl *W Number of coils*	5,70 - 6,30

Prüfungszeichnung
quality test drawing

BaerCoil®

Artikelnr.: *Item no.*	1-B6269-1
Bezeichnung: *Description:*	BaerCoil® Gewindeeinsatz BaerCoil® Wire Thread Insert
Typ: *Type:*	Screw grip (Schraubensichernd) Screw grip (screw locking)
Innengewinde: *Internal thread:*	BSF 9/16 x 16
Richtung: *Direction:*	Rechts Right
Material: *Material:*	Rostfreier Edelstahl V2A Stainless steel AISI 304 (X5CrNi18-10, 1.4301)
Zugfestigkeit bei Raumtempertatur: *Tensile strength at room temperature:*	>1400 N/mm²
Temperaturbeständigkeit: *Temperature resistance:*	315°C langzeitig, 425°C kurzzeitig 315°C long-term, 425°C short-term

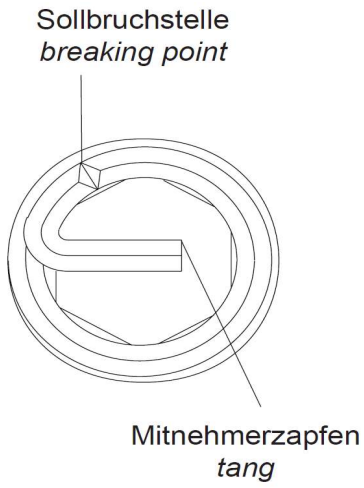

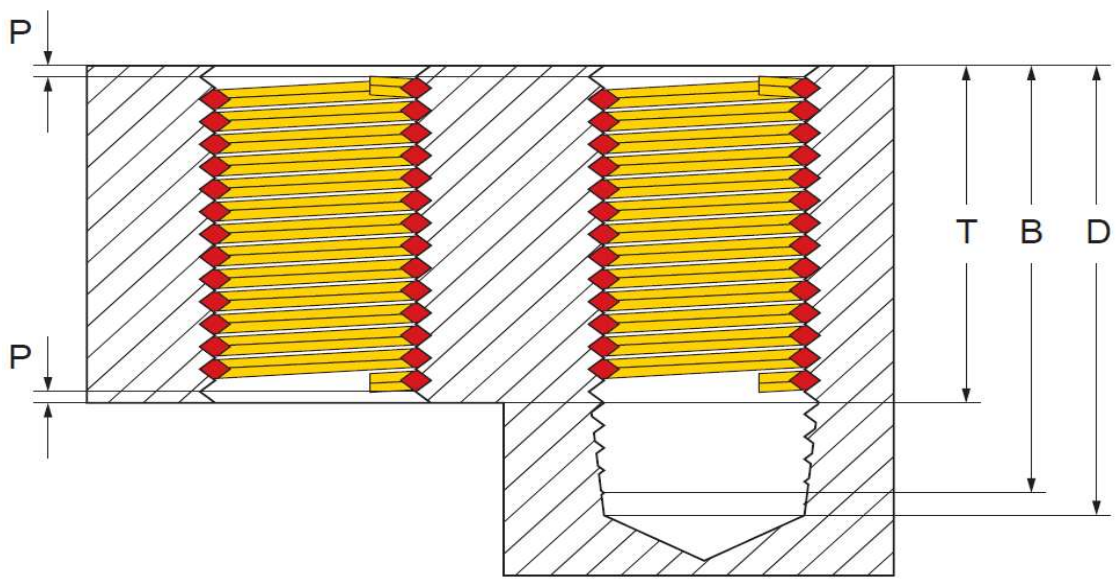

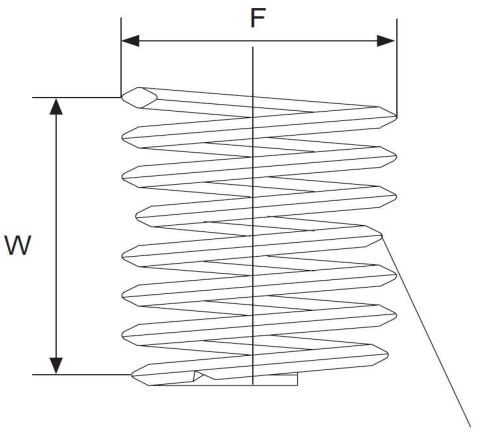

Innengewinde: *Internal thread:*	BSF 9/16 x 16
Länge: *Length:*	1,0 D
T (Länge im eingebauten Zustand): *T (length when installed):*	14,29 mm
P (Tiefe): *P (depth):*	Der Gewindeeinsatz muss 1/4 – 1/2 Umdrehungen unter der Oberfläche sitzen The thread insert must be located 1/4 - 1/2 turns below the surface
D (Mindesttiefe des Kernloches, ohne Spitze): *D (minimum depth of the core hole, without tip):*	0,843 "
B (Gewindetiefe mit Anschnitt): *B (thread depth with gate):*	0,781 "
F (Min. - Max. Außendurchmesser vor Einbau): *F (Min. - Max. outer diameter before installation):*	0,637 " - 0,700 "
Gewindelängen-Berechnung: *Thread length calculation:*	1,0 D heißt 1 mal Durchmesser: 1 mal 14,29 mm = 14,29 mm Der Nenndurchmesser bei BSF 9/16 beträgt ca. 14,29 mm 1,0 D means 1 times diameter: 1 times 14,29 mm = 14,29 mm The nominal diameter for BSF 9/16 is approx. 14,29 mm
W Windungsanzahl *W Number of coils*	6,60 - 7,30

Prüfungszeichnung
quality test drawing

BaerCoil®

Artikelnr.: *Item no.*	1-B6270-1
Bezeichnung: *Description:*	BaerCoil® Gewindeeinsatz BaerCoil® Wire Thread Insert
Typ: *Type:*	Screw grip (Schraubensichernd) Screw grip (screw locking)
Innengewinde: *Internal thread:*	BSF 5/8 x 14
Richtung: *Direction:*	Rechts Right
Material: *Material:*	Rostfreier Edelstahl V2A Stainless steel AISI 304 (X5CrNi18-10, 1.4301)
Zugfestigkeit bei Raumtempertatur: *Tensile strength at room temperature:*	>1400 N/mm²
Temperaturbeständigkeit: *Temperature resistance:*	315°C langzeitig, 425°C kurzzeitig 315°C long-term, 425°C short-term

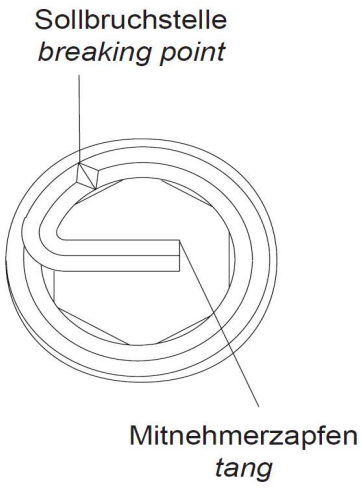

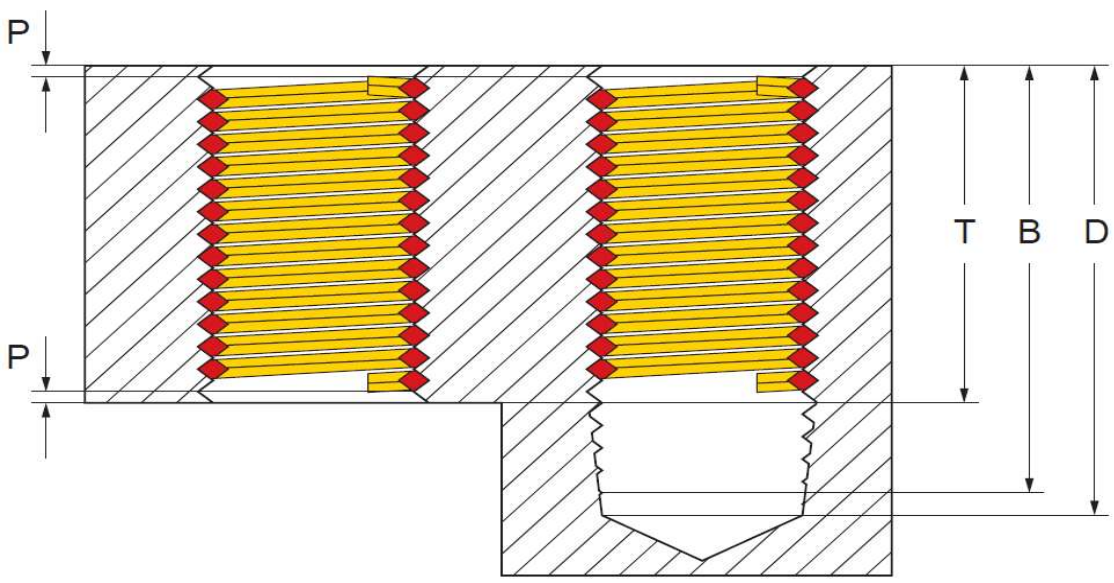

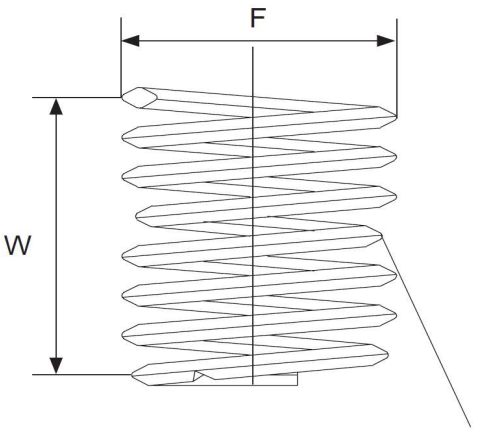

Innengewinde: *Internal thread:*	BSF 5/8 x 14
Länge: *Length:*	1,0 D
T (Länge im eingebauten Zustand): *T (length when installed):*	15,88 mm
P (Tiefe): *P (depth):*	Der Gewindeeinsatz muss 1/4 – 1/2 Umdrehungen unter der Oberfläche sitzen The thread insert must be located 1/4 - 1/2 turns below the surface
D (Mindesttiefe des Kernloches, ohne Spitze): *D (minimum depth of the core hole, without tip):*	0,946 "
B (Gewindetiefe mit Anschnitt): *B (thread depth with gate):*	0,875 "
F (Min. - Max. Außendurchmesser vor Einbau): *F (Min. - Max. outer diameter before installation):*	0,710 " - 0,775 "
Gewindelängen-Berechnung: *Thread length calculation:*	1,0 D heißt 1 mal Durchmesser: 1 mal 15,88 mm = 15,88 mm Der Nenndurchmesser bei BSF 5/8 beträgt ca. 15,88 mm 1,0 D means 1 times diameter: 1 times 15,88 mm = 15,88 mm The nominal diameter for BSF 5/8 is approx. 15,88 mm
W Windungsanzahl *W Number of coils*	6,50 - 7,10

Prüfungszeichnung
quality test drawing

BaerCoil®

Artikelnr.: *Item no.*	1-B6272-1
Bezeichnung: *Description:*	BaerCoil® Gewindeeinsatz BaerCoil® Wire Thread Insert
Typ: *Type:*	Screw grip (Schraubensichernd) Screw grip (screw locking)
Innengewinde: *Internal thread:*	BSF 3/4 x 12
Richtung: *Direction:*	Rechts Right
Material: *Material:*	Rostfreier Edelstahl V2A Stainless steel AISI 304 (X5CrNi18-10, 1.4301)
Zugfestigkeit bei Raumtempertatur: *Tensile strength at room temperature:*	>1400 N/mm²
Temperaturbeständigkeit: *Temperature resistance:*	315°C langzeitig, 425°C kurzzeitig 315°C long-term, 425°C short-term

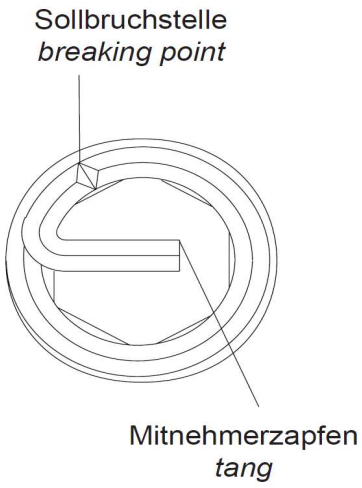

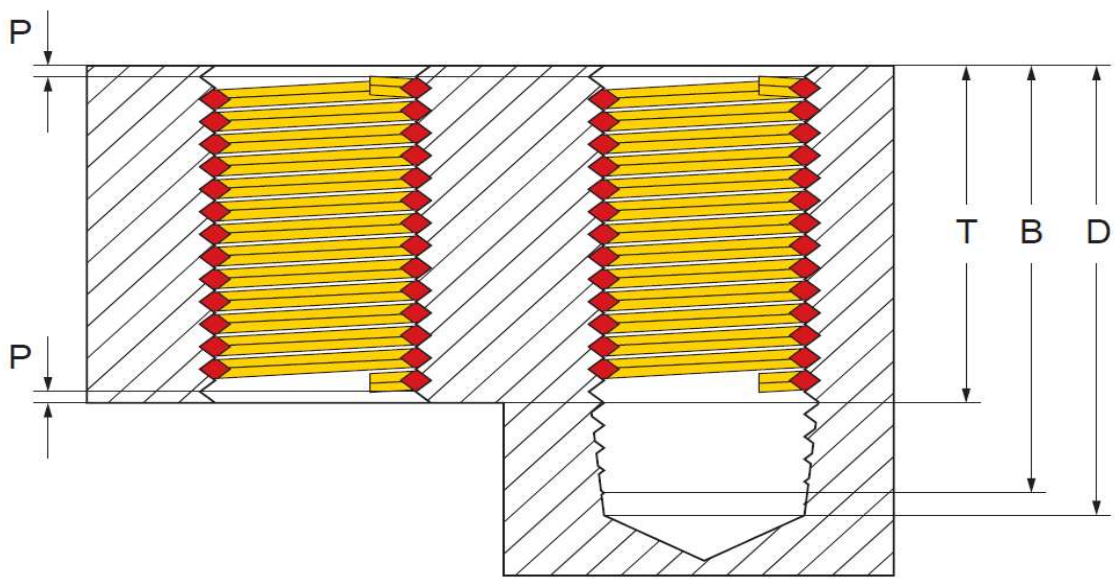

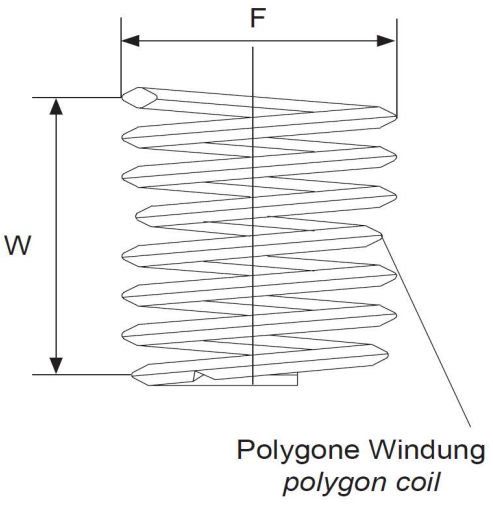

Innengewinde: *Internal thread:*	BSF 3/4 x 12
Länge: *Length:*	1,0 D
T (Länge im eingebauten Zustand): *T (length when installed):*	19,05 mm
P (Tiefe): *P (depth):*	Der Gewindeeinsatz muss 1/4 – 1/2 Umdrehungen unter der Oberfläche sitzen The thread insert must be located 1/4 - 1/2 turns below the surface
D (Mindesttiefe des Kernloches, ohne Spitze): *D (minimum depth of the core hole, without tip):*	1,125 "
B (Gewindetiefe mit Anschnitt): *B (thread depth with gate):*	1,042 "
F (Min. - Max. Außendurchmesser vor Einbau): *F (Min. - Max. outer diameter before installation):*	0,849 " - 0,925 "
Gewindelängen-Berechnung: *Thread length calculation:*	1,0 D heißt 1 mal Durchmesser: 1 mal 19,05 mm = 19,05 mm Der Nenndurchmesser bei BSF 3/4 beträgt ca. 19,05 mm 1,0 D means 1 times diameter: 1 times 19,05 mm = 19,05 mm The nominal diameter for BSF 3/4 is approx. 19,05 mm
W Windungsanzahl *W Number of coils*	6,70 - 7,30