Prüfungszeichnung
quality test drawing

BaerCoil®

Artikelnr.: *Item no.*	1-B6262-25
Bezeichnung: *Description:*	BaerCoil® Gewindeeinsatz BaerCoil® Wire Thread Insert
Typ: *Type:*	Screw grip (Schraubensichernd) Screw grip (screw locking)
Innengewinde: *Internal thread:*	BSF 3/16 x 32
Richtung: *Direction:*	Rechts Right
Material: *Material:*	Rostfreier Edelstahl V2A Stainless steel AISI 304 (X5CrNi18-10, 1.4301)
Zugfestigkeit bei Raumtempertatur: *Tensile strength at room temperature:*	>1400 N/mm²
Temperaturbeständigkeit: *Temperature resistance:*	315°C langzeitig, 425°C kurzzeitig 315°C long-term, 425°C short-term

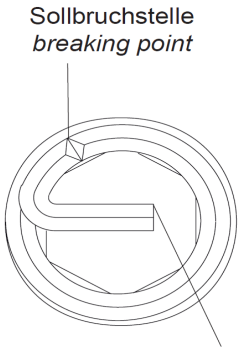

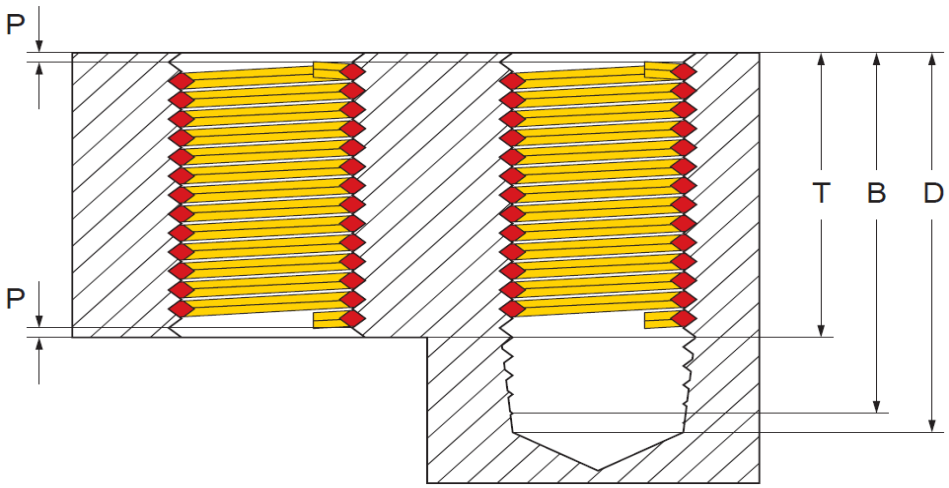

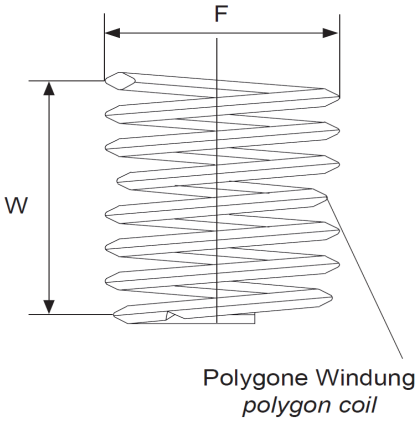

Innengewinde: *Internal thread:*	BSF 3/16 x 32
Länge: *Length:*	2,5 D
T (Länge im eingebauten Zustand): *T (length when installed):*	11,91 mm
P (Tiefe): *P (depth):*	Der Gewindeeinsatz muss 1/4 – 1/2 Umdrehungen unter der Oberfläche sitzen The thread insert must be located 1/4 - 1/2 turns below the surface
Gewindelängen-Berechnung: *Thread length calculation:*	2,5 D heißt 2,5 mal Durchmesser: 2,5 mal 4,76 mm = 11,91 mm Der Nenndurchmesser bei BSF 3/16 beträgt ca. 4,76 mm 2,5 D means 2,5 times diameter: 2,5 times 4,76 mm = 11,91 mm The nominal diameter for BSF 3/16 is approx. 4,76 mm
W Windungsanzahl *W Number of coils*	11,90 - 13,10

Prüfungszeichnung
quality test drawing

BaerCoil®

Artikelnr.: *Item no.*	1-B6263-25
Bezeichnung: *Description:*	BaerCoil® Gewindeeinsatz BaerCoil® Wire Thread Insert
Typ: *Type:*	Screw grip (Schraubensichernd) Screw grip (screw locking)
Innengewinde: *Internal thread:*	BSF 1/4 x 26
Richtung: *Direction:*	Rechts Right
Material: *Material:*	Rostfreier Edelstahl V2A Stainless steel AISI 304 (X5CrNi18-10, 1.4301)
Zugfestigkeit bei Raumtempertatur: *Tensile strength at room temperature:*	>1400 N/mm²
Temperaturbeständigkeit: *Temperature resistance:*	315°C langzeitig, 425°C kurzzeitig 315°C long-term, 425°C short-term

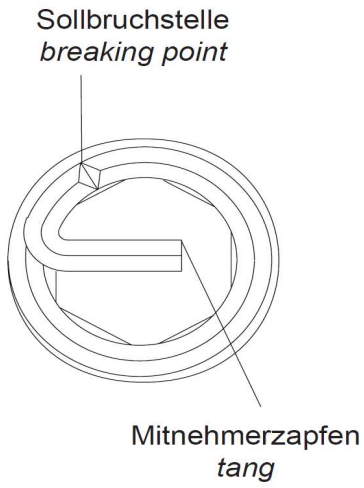

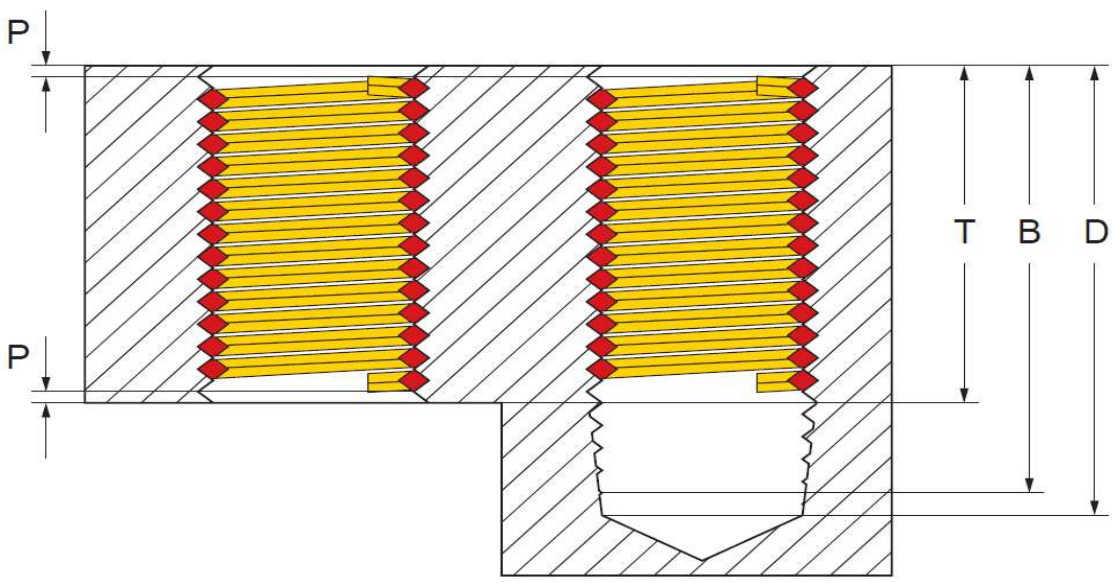

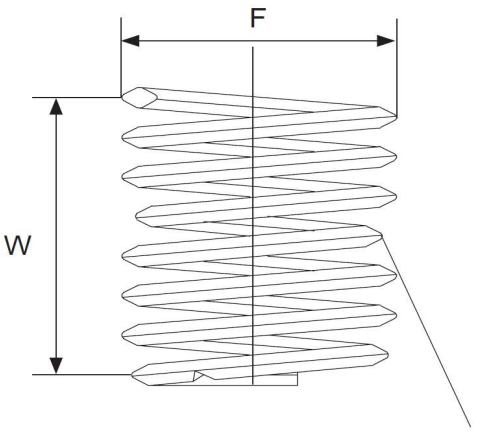

Innengewinde: *Internal thread:*	BSF 1/4 x 26
Länge: *Length:*	2,5 D
T (Länge im eingebauten Zustand): *T (length when installed):*	15,88 mm
P (Tiefe): *P (depth):*	Der Gewindeeinsatz muss 1/4 – 1/2 Umdrehungen unter der Oberfläche sitzen The thread insert must be located 1/4 - 1/2 turns below the surface
D (Mindesttiefe des Kernloches, ohne Spitze): *D (minimum depth of the core hole, without tip):*	0,798 "
B (Gewindetiefe mit Anschnitt): *B (thread depth with gate):*	0,760 "
F (Min. - Max. Außendurchmesser vor Einbau): *F (Min. - Max. outer diameter before installation):*	0,296 " - 0,331 "
Gewindelängen-Berechnung: *Thread length calculation:*	2,5 D heißt 2,5 mal Durchmesser: 2,5 mal 6,35 mm = 15,88 mm Der Nenndurchmesser bei BSF 1/4 beträgt ca. 6,35 mm 2,5 D means 2,5 times diameter: 2,5 times 6,35 mm = 15,88 mm The nominal diameter for BSF 1/4 is approx. 6,35 mm
W Windungsanzahl *W Number of coils*	12,70 - 14,40

Prüfungszeichnung
quality test drawing

BaerCoil®

Artikelnr.: *Item no.*	1-B6265-25
Bezeichnung: *Description:*	BaerCoil® Gewindeeinsatz BaerCoil® Wire Thread Insert
Typ: *Type:*	Screw grip (Schraubensichernd) Screw grip (screw locking)
Innengewinde: *Internal thread:*	BSF 5/16 x 22
Richtung: *Direction:*	Rechts Right
Material: *Material:*	Rostfreier Edelstahl V2A Stainless steel AISI 304 (X5CrNi18-10, 1.4301)
Zugfestigkeit bei Raumtempertatur: *Tensile strength at room temperature:*	>1400 N/mm²
Temperaturbeständigkeit: *Temperature resistance:*	315°C langzeitig, 425°C kurzzeitig 315°C long-term, 425°C short-term

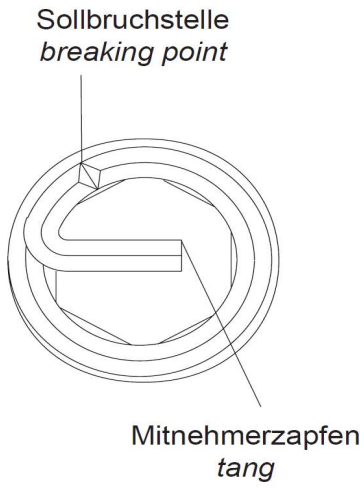

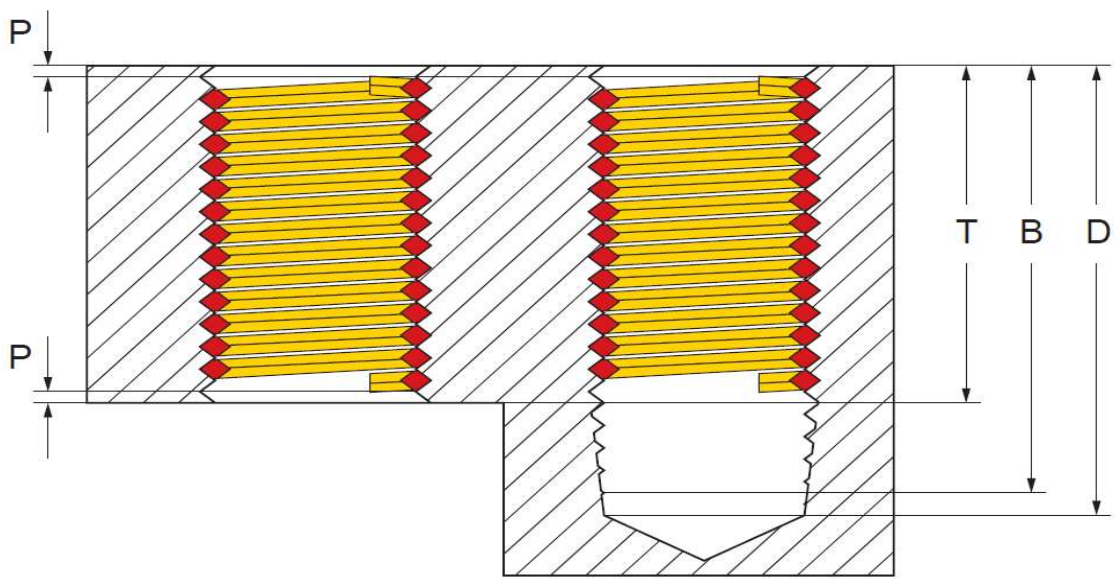

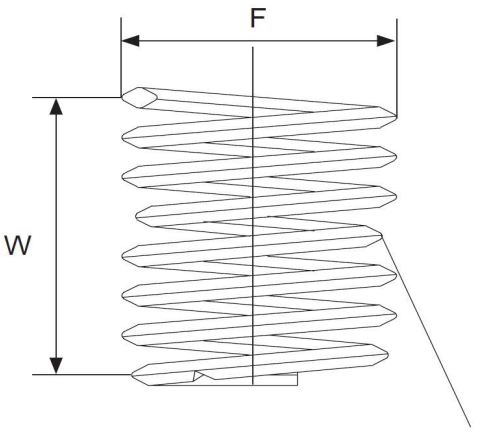

Innengewinde: *Internal thread:*	BSF 5/16 x 22
Länge: *Length:*	2,5 D
T (Länge im eingebauten Zustand): *T (length when installed):*	19,84 mm
P (Tiefe): *P (depth):*	Der Gewindeeinsatz muss 1/4 – 1/2 Umdrehungen unter der Oberfläche sitzen The thread insert must be located 1/4 - 1/2 turns below the surface
D (Mindesttiefe des Kernloches, ohne Spitze): *D (minimum depth of the core hole, without tip):*	0,985 "
B (Gewindetiefe mit Anschnitt): *B (thread depth with gate):*	0,940 "
F (Min. - Max. Außendurchmesser vor Einbau): *F (Min. - Max. outer diameter before installation):*	0,367 " - 0,405 "
Gewindelängen-Berechnung: *Thread length calculation:*	2,5 D heißt 2,5 mal Durchmesser: 2,5 mal 7,94 mm = 19,84 mm Der Nenndurchmesser bei BSF 5/16 beträgt ca. 7,94 mm 2,5 D means 2,5 times diameter: 2,5 times 7,94 mm = 19,84 mm The nominal diameter for BSF 5/16 is approx. 7,94 mm
W Windungsanzahl *W Number of coils*	13,80 - 15,30

Prüfungszeichnung
quality test drawing

BaerCoil®

Artikelnr.: *Item no.*	1-B6266-25
Bezeichnung: *Description:*	BaerCoil® Gewindeeinsatz BaerCoil® Wire Thread Insert
Typ: *Type:*	Screw grip (Schraubensichernd) Screw grip (screw locking)
Innengewinde: *Internal thread:*	BSF 3/8 x 20
Richtung: *Direction:*	Rechts Right
Material: *Material:*	Rostfreier Edelstahl V2A Stainless steel AISI 304 (X5CrNi18-10, 1.4301)
Zugfestigkeit bei Raumtempertatur: *Tensile strength at room temperature:*	>1400 N/mm²
Temperaturbeständigkeit: *Temperature resistance:*	315°C langzeitig, 425°C kurzzeitig 315°C long-term, 425°C short-term

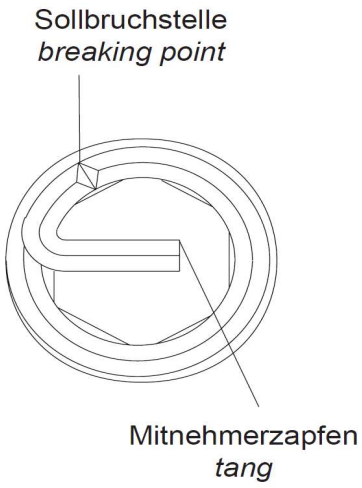

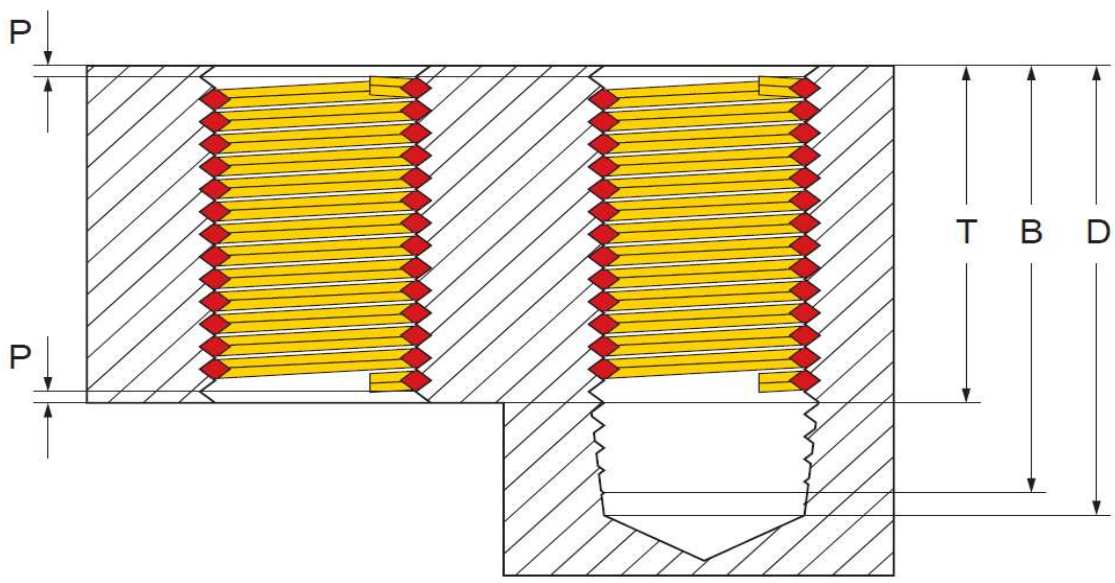

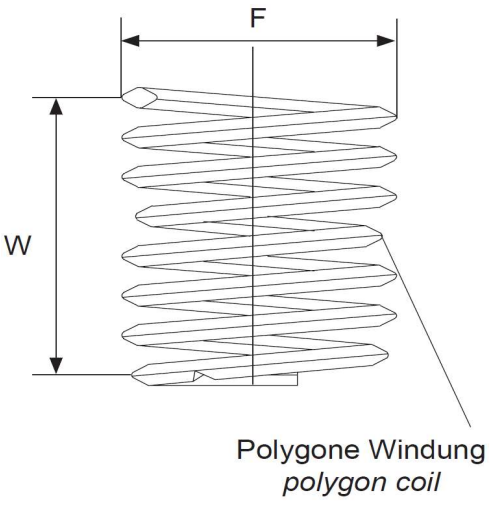

Innengewinde: *Internal thread:*	BSF 3/8 x 20
Länge: *Length:*	2,5 D
T (Länge im eingebauten Zustand): *T (length when installed):*	23,81 mm
P (Tiefe): *P (depth):*	Der Gewindeeinsatz muss 1/4 – 1/2 Umdrehungen unter der Oberfläche sitzen The thread insert must be located 1/4 - 1/2 turns below the surface
D (Mindesttiefe des Kernloches, ohne Spitze): *D (minimum depth of the core hole, without tip):*	1,162 "
B (Gewindetiefe mit Anschnitt): *B (thread depth with gate):*	1,112 "
F (Min. - Max. Außendurchmesser vor Einbau): *F (Min. - Max. outer diameter before installation):*	0,435 " - 0,476 "
Gewindelängen-Berechnung: *Thread length calculation:*	2,5 D heißt 2,5 mal Durchmesser: 2,5 mal 9,53 mm = 23,81 mm Der Nenndurchmesser bei BSF 3/8 beträgt ca. 9,53 mm 2,5 D means 2,5 times diameter: 2,5 times 9,53 mm = 23,81 mm The nominal diameter for BSF 3/8 is approx. 9,53 mm
W Windungsanzahl *W Number of coils*	15,30 - 16,90

Prüfungszeichnung
quality test drawing

BaerCoil®

Artikelnr.: *Item no.*	1-B6267-25
Bezeichnung: *Description:*	BaerCoil® Gewindeeinsatz BaerCoil® Wire Thread Insert
Typ: *Type:*	Screw grip (Schraubensichernd) Screw grip (screw locking)
Innengewinde: *Internal thread:*	BSF 7/16 x 18
Richtung: *Direction:*	Rechts Right
Material: *Material:*	Rostfreier Edelstahl V2A Stainless steel AISI 304 (X5CrNi18-10, 1.4301)
Zugfestigkeit bei Raumtempertatur: *Tensile strength at room temperature:*	>1400 N/mm²
Temperaturbeständigkeit: *Temperature resistance:*	315°C langzeitig, 425°C kurzzeitig 315°C long-term, 425°C short-term

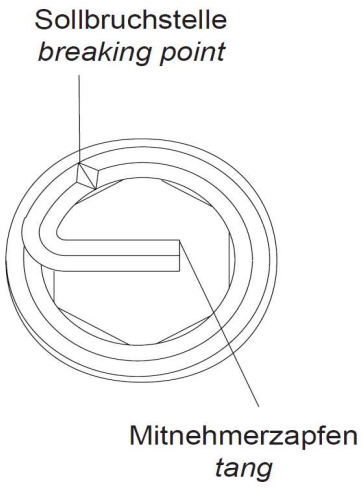

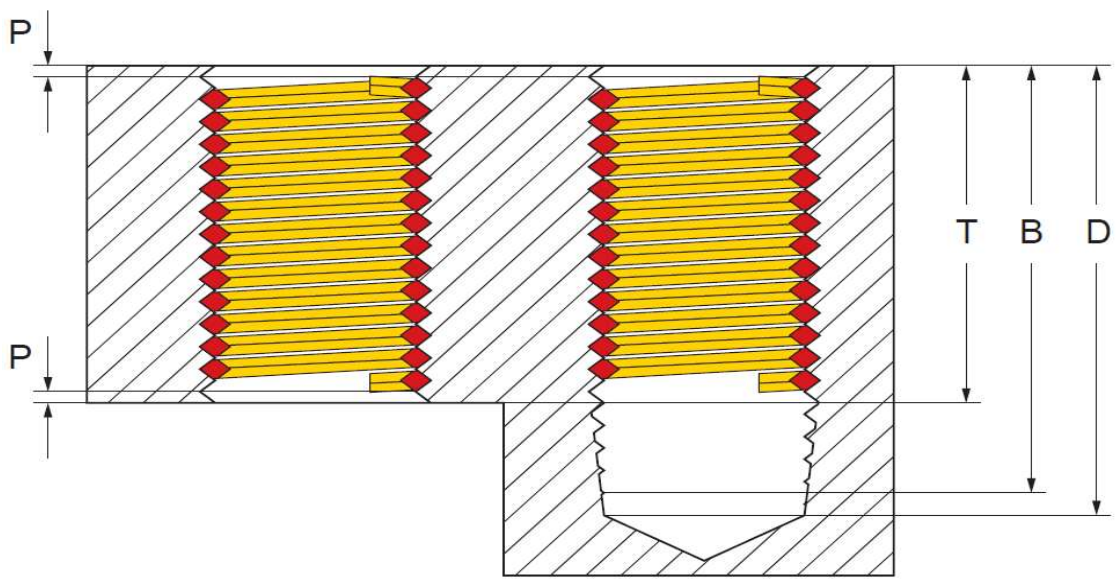

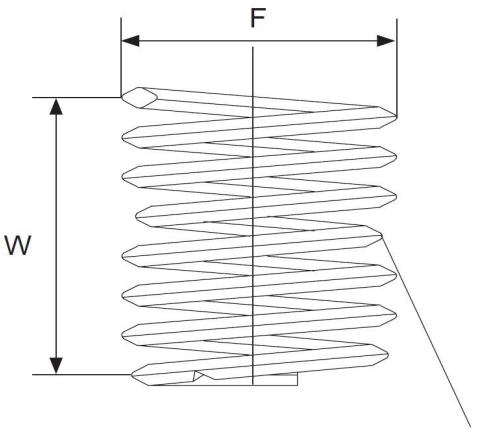

Innengewinde: *Internal thread:*	BSF 7/16 x 18
Länge: *Length:*	2,5 D
T (Länge im eingebauten Zustand): *T (length when installed):*	27,78 mm
P (Tiefe): *P (depth):*	Der Gewindeeinsatz muss 1/4 – 1/2 Umdrehungen unter der Oberfläche sitzen The thread insert must be located 1/4 - 1/2 turns below the surface
D (Mindesttiefe des Kernloches, ohne Spitze): *D (minimum depth of the core hole, without tip):*	1,343 "
B (Gewindetiefe mit Anschnitt): *B (thread depth with gate):*	1,287 "
F (Min. - Max. Außendurchmesser vor Einbau): *F (Min. - Max. outer diameter before installation):*	0,504 " - 0,555 "
Gewindelängen-Berechnung: *Thread length calculation:*	2,5 D heißt 2,5 mal Durchmesser: 2,5 mal 11,11 mm = 27,78 mm Der Nenndurchmesser bei BSF 7/16 beträgt ca. 11,11 mm 2,5 D means 2,5 times diameter: 2,5 times 11,11 mm = 27,78 mm The nominal diameter for BSF 7/16 is approx. 11,11 mm
W Windungsanzahl *W Number of coils*	16,10 - 17,80

Prüfungszeichnung
quality test drawing

BaerCoil®

Artikelnr.: *Item no.*	1-B6268-25
Bezeichnung: *Description:*	BaerCoil® Gewindeeinsatz BaerCoil® Wire Thread Insert
Typ: *Type:*	Screw grip (Schraubensichernd) Screw grip (screw locking)
Innengewinde: *Internal thread:*	BSF 1/2 x 16
Richtung: *Direction:*	Rechts Right
Material: *Material:*	Rostfreier Edelstahl V2A Stainless steel AISI 304 (X5CrNi18-10, 1.4301)
Zugfestigkeit bei Raumtempertatur: *Tensile strength at room temperature:*	>1400 N/mm²
Temperaturbeständigkeit: *Temperature resistance:*	315°C langzeitig, 425°C kurzzeitig 315°C long-term, 425°C short-term

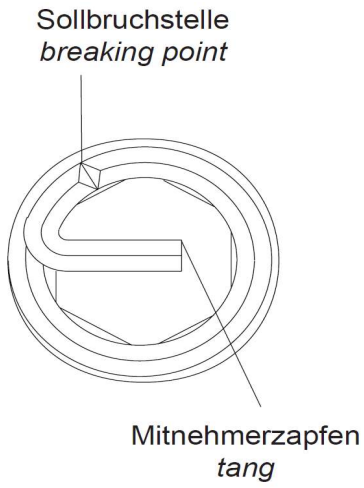

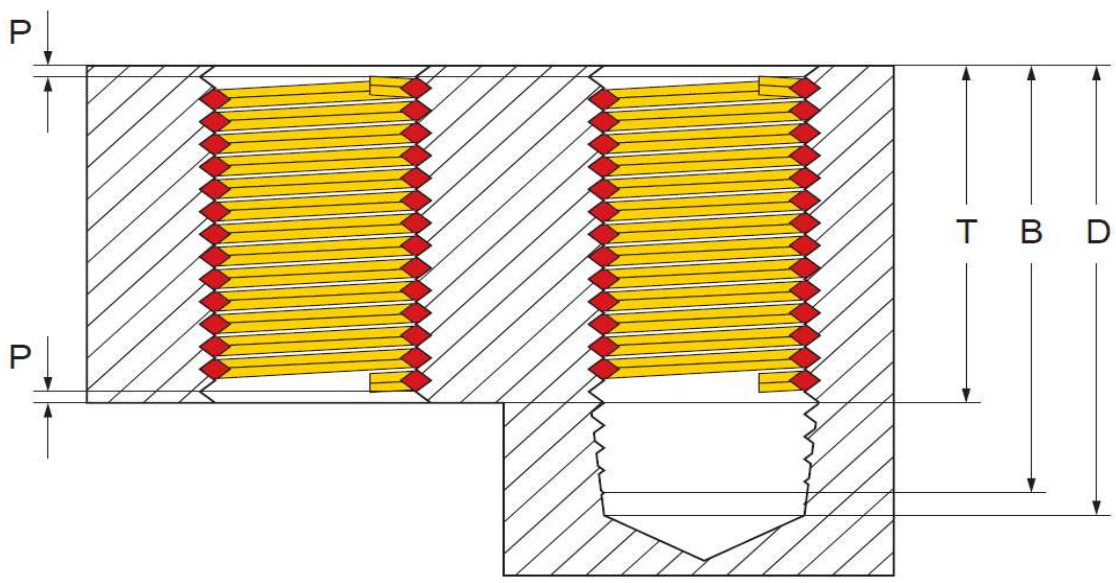

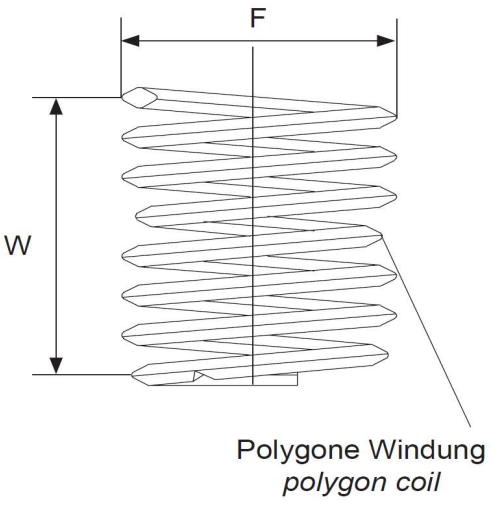

Innengewinde: *Internal thread:*	BSF 1/2 x 16
Länge: *Length:*	2,5 D
T (Länge im eingebauten Zustand): *T (length when installed):*	31,75 mm
P (Tiefe): *P (depth):*	Der Gewindeeinsatz muss 1/4 – 1/2 Umdrehungen unter der Oberfläche sitzen The thread insert must be located 1/4 - 1/2 turns below the surface
D (Mindesttiefe des Kernloches, ohne Spitze): *D (minimum depth of the core hole, without tip):*	1,531 "
B (Gewindetiefe mit Anschnitt): *B (thread depth with gate):*	1,469 "
F (Min. - Max. Außendurchmesser vor Einbau): *F (Min. - Max. outer diameter before installation):*	0,575 " - 0,630 "
Gewindelängen-Berechnung: *Thread length calculation:*	2,5 D heißt 2,5 mal Durchmesser: 2,5 mal 12,7 mm = 31,75 mm Der Nenndurchmesser bei BSF 1/2 beträgt ca. 12,7 mm 2,5 D means 2,5 times diameter: 2,5 times 12,7 mm = 31,75 mm The nominal diameter for BSF 1/2 is approx. 12,7 mm
W Windungsanzahl *W Number of coils*	16,50 - 18,10