Prüfungszeichnung
quality test drawing

BaerCoil®

Artikelnr.: *Item no.*	1-B6262-2
Bezeichnung: *Description:*	BaerCoil® Gewindeeinsatz BaerCoil® Wire Thread Insert
Typ: *Type:*	Screw grip (Schraubensichernd) Screw grip (screw locking)
Innengewinde: *Internal thread:*	BSF 3/16 x 32
Richtung: *Direction:*	Rechts Right
Material: *Material:*	Rostfreier Edelstahl V2A Stainless steel AISI 304 (X5CrNi18-10, 1.4301)
Zugfestigkeit bei Raumtempertatur: *Tensile strength at room temperature:*	>1400 N/mm²
Temperaturbeständigkeit: *Temperature resistance:*	315°C langzeitig, 425°C kurzzeitig 315°C long-term, 425°C short-term

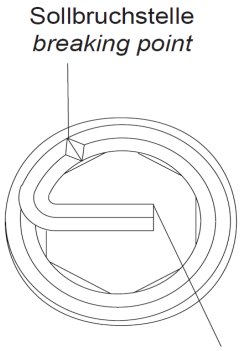

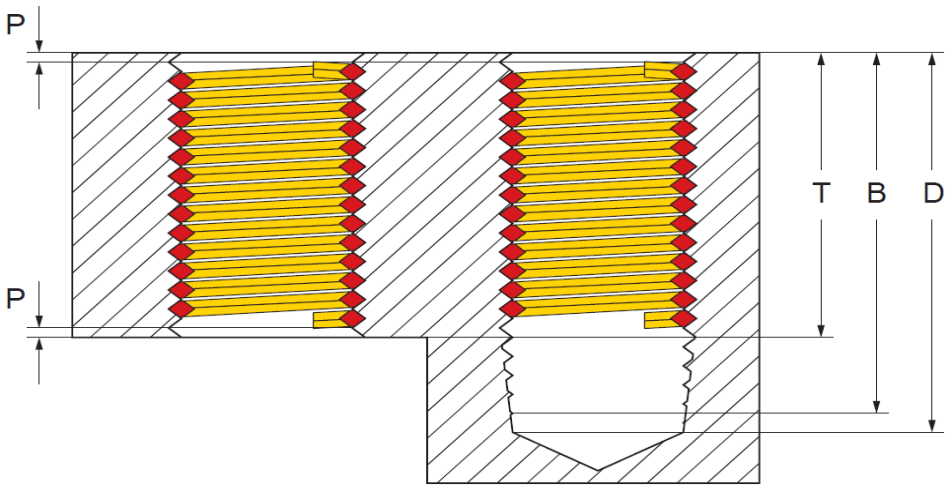

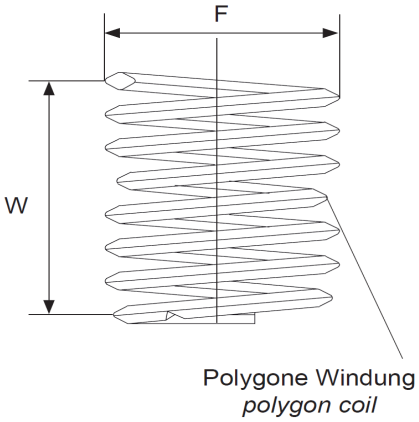

Innengewinde: *Internal thread:*	BSF 3/16 x 32
Länge: *Length:*	2,0 D
T (Länge im eingebauten Zustand): *T (length when installed):*	9,53 mm
P (Tiefe): *P (depth):*	Der Gewindeeinsatz muss 1/4 – 1/2 Umdrehungen unter der Oberfläche sitzen The thread insert must be located 1/4 - 1/2 turns below the surface
Gewindelängen-Berechnung: *Thread length calculation:*	2,0 D heißt 2 mal Durchmesser: 2 mal 4,76 mm = 9,53 mm Der Nenndurchmesser bei BSF 3/16 beträgt ca. 4,76 mm 2,0 D means 2 times diameter: 2 times 4,76 mm = 9,53 mm The nominal diameter for BSF 3/16 is approx. 4,76 mm
W Windungsanzahl *W Number of coils*	9,20 - 10,20

Prüfungszeichnung
quality test drawing

BaerCoil®

Artikelnr.: *Item no.*	1-B6263-2
Bezeichnung: *Description:*	BaerCoil® Gewindeeinsatz BaerCoil® Wire Thread Insert
Typ: *Type:*	Screw grip (Schraubensichernd) Screw grip (screw locking)
Innengewinde: *Internal thread:*	BSF 1/4 x 26
Richtung: *Direction:*	Rechts Right
Material: *Material:*	Rostfreier Edelstahl V2A Stainless steel AISI 304 (X5CrNi18-10, 1.4301)
Zugfestigkeit bei Raumtempertatur: *Tensile strength at room temperature:*	>1400 N/mm²
Temperaturbeständigkeit: *Temperature resistance:*	315°C langzeitig, 425°C kurzzeitig 315°C long-term, 425°C short-term

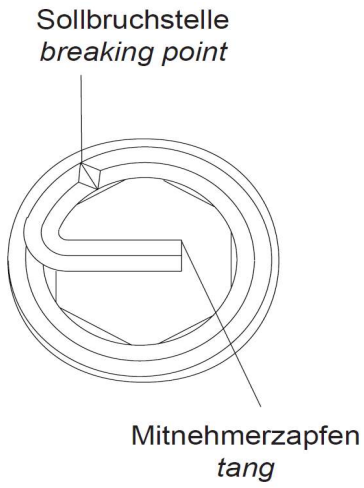

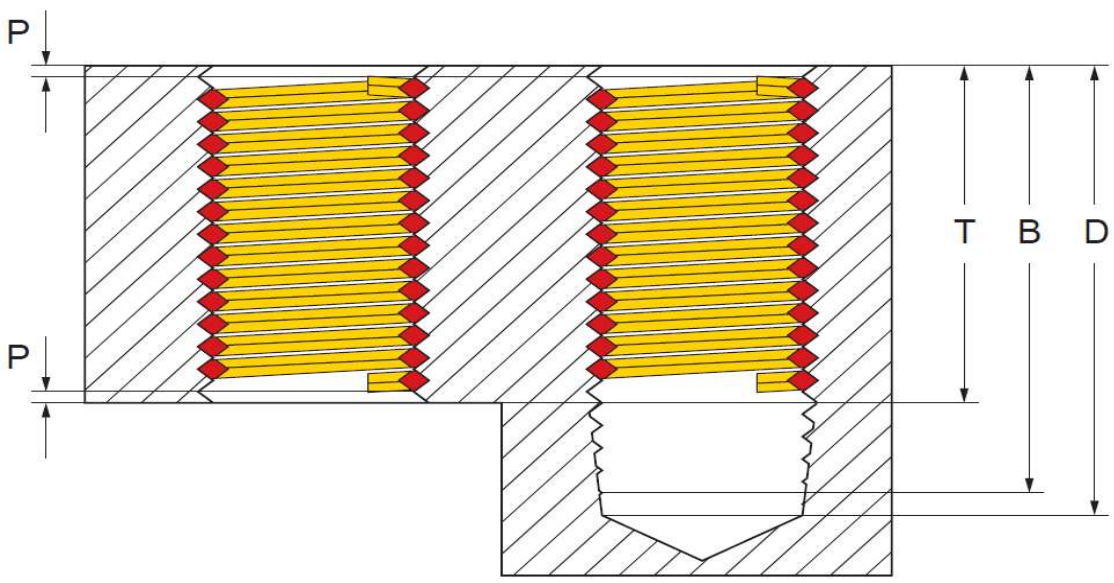

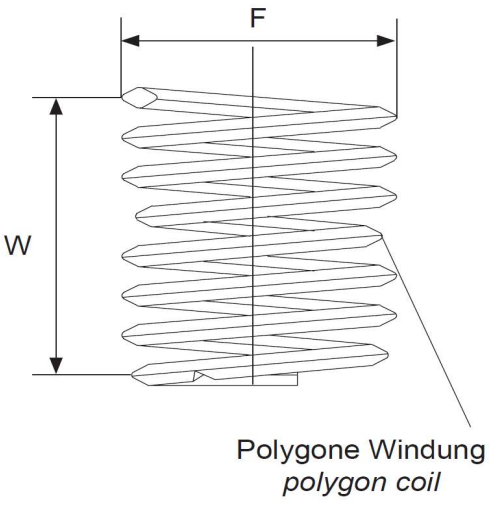

Innengewinde: *Internal thread:*	BSF 1/4 x 26
Länge: *Length:*	2,0 D
T (Länge im eingebauten Zustand): *T (length when installed):*	12,7 mm
P (Tiefe): *P (depth):*	Der Gewindeeinsatz muss 1/4 – 1/2 Umdrehungen unter der Oberfläche sitzen The thread insert must be located 1/4 - 1/2 turns below the surface
D (Mindesttiefe des Kernloches, ohne Spitze): *D (minimum depth of the core hole, without tip):*	0,673 "
B (Gewindetiefe mit Anschnitt): *B (thread depth with gate):*	0,635 "
F (Min. - Max. Außendurchmesser vor Einbau): *F (Min. - Max. outer diameter before installation):*	0,296 " - 0,331 "
Gewindelängen-Berechnung: *Thread length calculation:*	2,0 D heißt 2 mal Durchmesser: 2 mal 6,35 mm = 12,7 mm Der Nenndurchmesser bei BSF 1/4 beträgt ca. 6,35 mm 2,0 D means 2 times diameter: 2 times 6,35 mm = 12,7 mm The nominal diameter for BSF 1/4 is approx. 6,35 mm
W Windungsanzahl *W Number of coils*	9,90 - 11,20

Prüfungszeichnung
quality test drawing

BaerCoil®

Artikelnr.: *Item no.*	1-B6265-2
Bezeichnung: *Description:*	BaerCoil® Gewindeeinsatz BaerCoil® Wire Thread Insert
Typ: *Type:*	Screw grip (Schraubensichernd) Screw grip (screw locking)
Innengewinde: *Internal thread:*	BSF 5/16 x 22
Richtung: *Direction:*	Rechts Right
Material: *Material:*	Rostfreier Edelstahl V2A Stainless steel AISI 304 (X5CrNi18-10, 1.4301)
Zugfestigkeit bei Raumtempertatur: *Tensile strength at room temperature:*	>1400 N/mm²
Temperaturbeständigkeit: *Temperature resistance:*	315°C langzeitig, 425°C kurzzeitig 315°C long-term, 425°C short-term

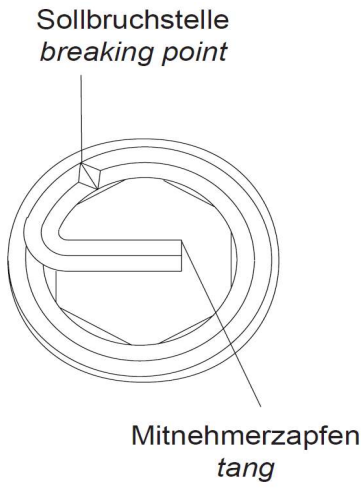

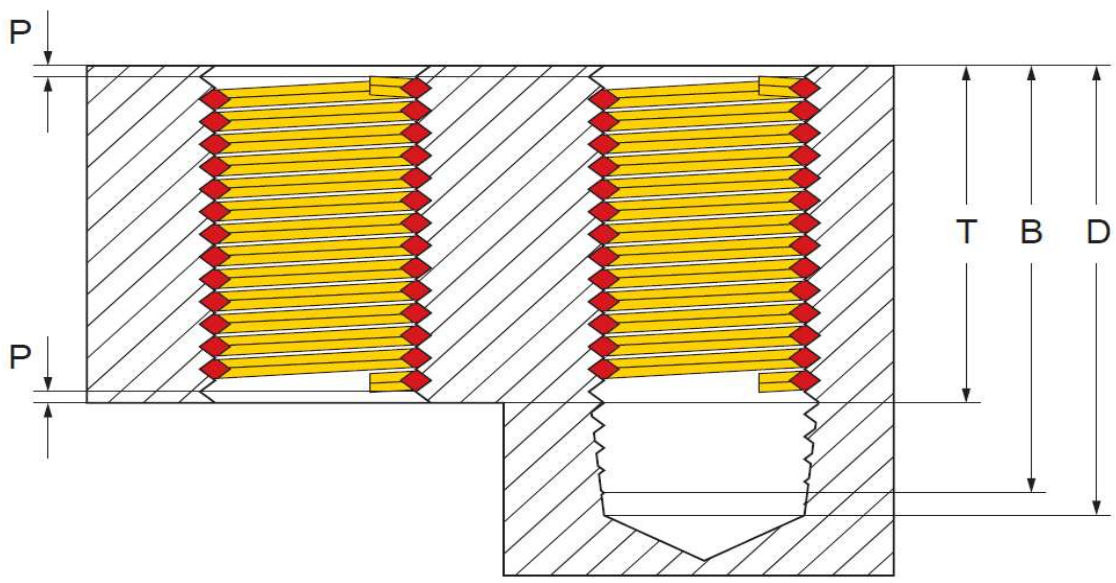

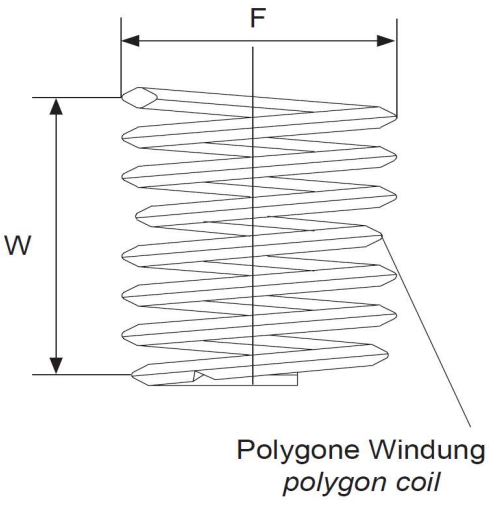

Innengewinde: *Internal thread:*	BSF 5/16 x 22
Länge: *Length:*	2,0 D
T (Länge im eingebauten Zustand): *T (length when installed):*	15,88 mm
P (Tiefe): *P (depth):*	Der Gewindeeinsatz muss 1/4 – 1/2 Umdrehungen unter der Oberfläche sitzen The thread insert must be located 1/4 - 1/2 turns below the surface
D (Mindesttiefe des Kernloches, ohne Spitze): *D (minimum depth of the core hole, without tip):*	0,829 "
B (Gewindetiefe mit Anschnitt): *B (thread depth with gate):*	0,784 "
F (Min. - Max. Außendurchmesser vor Einbau): *F (Min. - Max. outer diameter before installation):*	0,367 " - 0,405 "
Gewindelängen-Berechnung: *Thread length calculation:*	2,0 D heißt 2 mal Durchmesser: 2 mal 7,94 mm = 15,88 mm Der Nenndurchmesser bei BSF 5/16 beträgt ca. 7,94 mm 2,0 D means 2 times diameter: 2 times 7,94 mm = 15,88 mm The nominal diameter for BSF 5/16 is approx. 7,94 mm
W Windungsanzahl *W Number of coils*	10,70 - 11,90

Prüfungszeichnung
quality test drawing

BaerCoil®

Artikelnr.: *Item no.*	1-B6266-2
Bezeichnung: *Description:*	BaerCoil® Gewindeeinsatz BaerCoil® Wire Thread Insert
Typ: *Type:*	Screw grip (Schraubensichernd) Screw grip (screw locking)
Innengewinde: *Internal thread:*	BSF 3/8 x 20
Richtung: *Direction:*	Rechts Right
Material: *Material:*	Rostfreier Edelstahl V2A Stainless steel AISI 304 (X5CrNi18-10, 1.4301)
Zugfestigkeit bei Raumtempertatur: *Tensile strength at room temperature:*	>1400 N/mm²
Temperaturbeständigkeit: *Temperature resistance:*	315°C langzeitig, 425°C kurzzeitig 315°C long-term, 425°C short-term

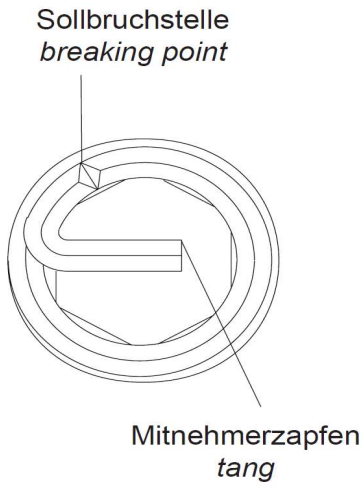

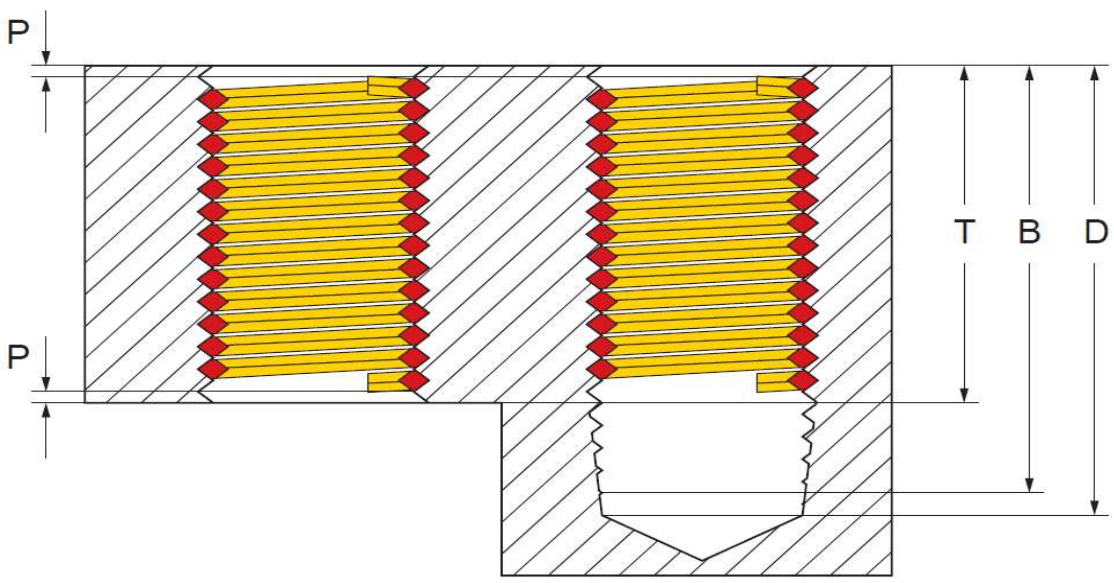

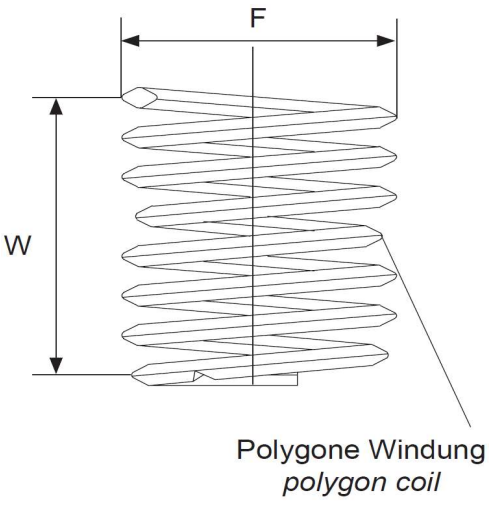

Innengewinde: *Internal thread:*	BSF 3/8 x 20
Länge: *Length:*	2,0 D
T (Länge im eingebauten Zustand): *T (length when installed):*	19,05 mm
P (Tiefe): *P (depth):*	Der Gewindeeinsatz muss 1/4 – 1/2 Umdrehungen unter der Oberfläche sitzen The thread insert must be located 1/4 - 1/2 turns below the surface
D (Mindesttiefe des Kernloches, ohne Spitze): *D (minimum depth of the core hole, without tip):*	0,975 "
B (Gewindetiefe mit Anschnitt): *B (thread depth with gate):*	0,925 "
F (Min. - Max. Außendurchmesser vor Einbau): *F (Min. - Max. outer diameter before installation):*	0,435 " - 0,476 "
Gewindelängen-Berechnung: *Thread length calculation:*	2,0 D heißt 2 mal Durchmesser: 2 mal 9,53 mm = 19,05 mm Der Nenndurchmesser bei BSF 3/8 beträgt ca. 9,53 mm 2,0 D means 2 times diameter: 2 times 9,53 mm = 19,05 mm The nominal diameter for BSF 3/8 is approx. 9,53 mm
W Windungsanzahl *W Number of coils*	12,00 - 13,20

Prüfungszeichnung
quality test drawing

BaerCoil®

Artikelnr.: *Item no.*	1-B6267-2
Bezeichnung: *Description:*	BaerCoil® Gewindeeinsatz BaerCoil® Wire Thread Insert
Typ: *Type:*	Screw grip (Schraubensichernd) Screw grip (screw locking)
Innengewinde: *Internal thread:*	BSF 7/16 x 18
Richtung: *Direction:*	Rechts Right
Material: *Material:*	Rostfreier Edelstahl V2A Stainless steel AISI 304 (X5CrNi18-10, 1.4301)
Zugfestigkeit bei Raumtempertatur: *Tensile strength at room temperature:*	>1400 N/mm²
Temperaturbeständigkeit: *Temperature resistance:*	315°C langzeitig, 425°C kurzzeitig 315°C long-term, 425°C short-term

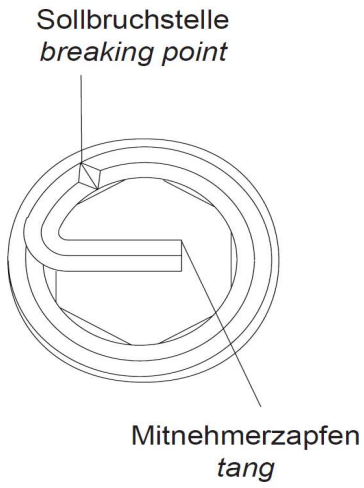

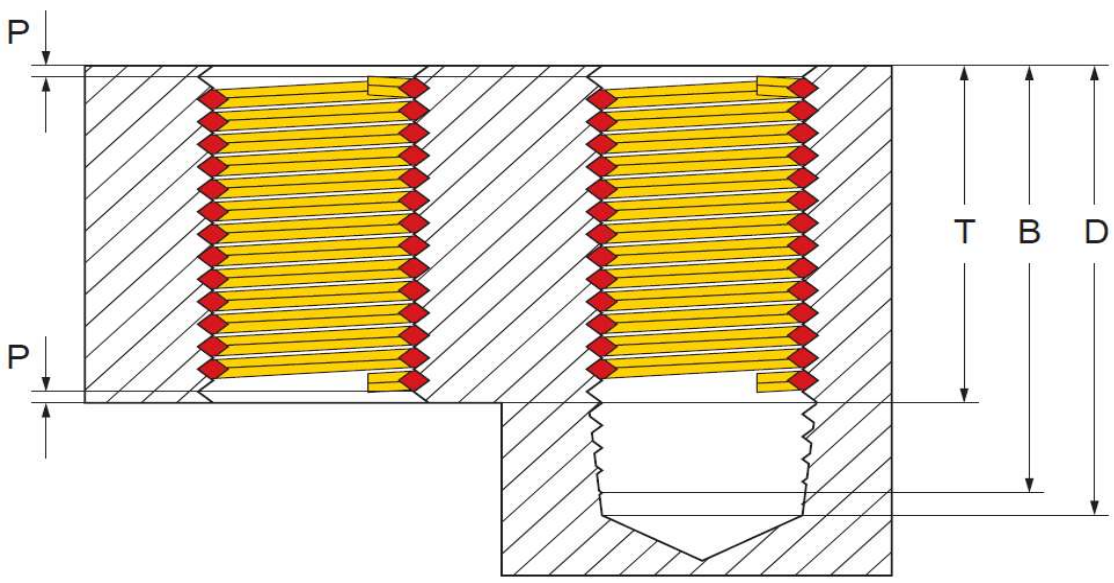

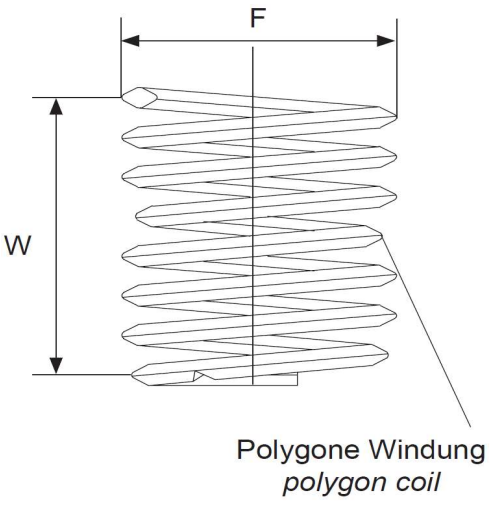

Innengewinde: *Internal thread:*	BSF 7/16 x 18
Länge: *Length:*	2,0 D
T (Länge im eingebauten Zustand): *T (length when installed):*	22,23 mm
P (Tiefe): *P (depth):*	Der Gewindeeinsatz muss 1/4 – 1/2 Umdrehungen unter der Oberfläche sitzen The thread insert must be located 1/4 - 1/2 turns below the surface
D (Mindesttiefe des Kernloches, ohne Spitze): *D (minimum depth of the core hole, without tip):*	1,125 "
B (Gewindetiefe mit Anschnitt): *B (thread depth with gate):*	1,069 "
F (Min. - Max. Außendurchmesser vor Einbau): *F (Min. - Max. outer diameter before installation):*	0,504 " - 0,555 "
Gewindelängen-Berechnung: *Thread length calculation:*	2,0 D heißt 2 mal Durchmesser: 2 mal 11,11 mm = 22,23 mm Der Nenndurchmesser bei BSF 7/16 beträgt ca. 11,11 mm 2,0 D means 2 times diameter: 2 times 11,11 mm = 22,23 mm The nominal diameter for BSF 7/16 is approx. 11,11 mm
W Windungsanzahl *W Number of coils*	12,60 - 13,90

Prüfungszeichnung
quality test drawing

BaerCoil®

Artikelnr.: *Item no.*	1-B6268-2
Bezeichnung: *Description:*	BaerCoil® Gewindeeinsatz BaerCoil® Wire Thread Insert
Typ: *Type:*	Screw grip (Schraubensichernd) Screw grip (screw locking)
Innengewinde: *Internal thread:*	BSF 1/2 x 16
Richtung: *Direction:*	Rechts Right
Material: *Material:*	Rostfreier Edelstahl V2A Stainless steel AISI 304 (X5CrNi18-10, 1.4301)
Zugfestigkeit bei Raumtempertatur: *Tensile strength at room temperature:*	>1400 N/mm²
Temperaturbeständigkeit: *Temperature resistance:*	315°C langzeitig, 425°C kurzzeitig 315°C long-term, 425°C short-term

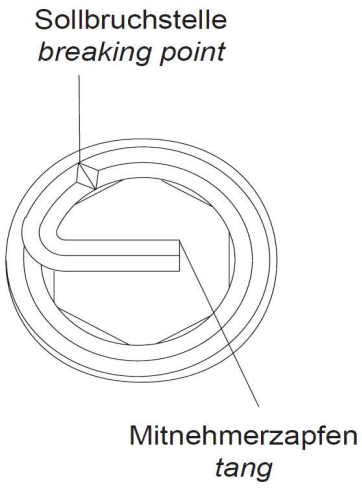

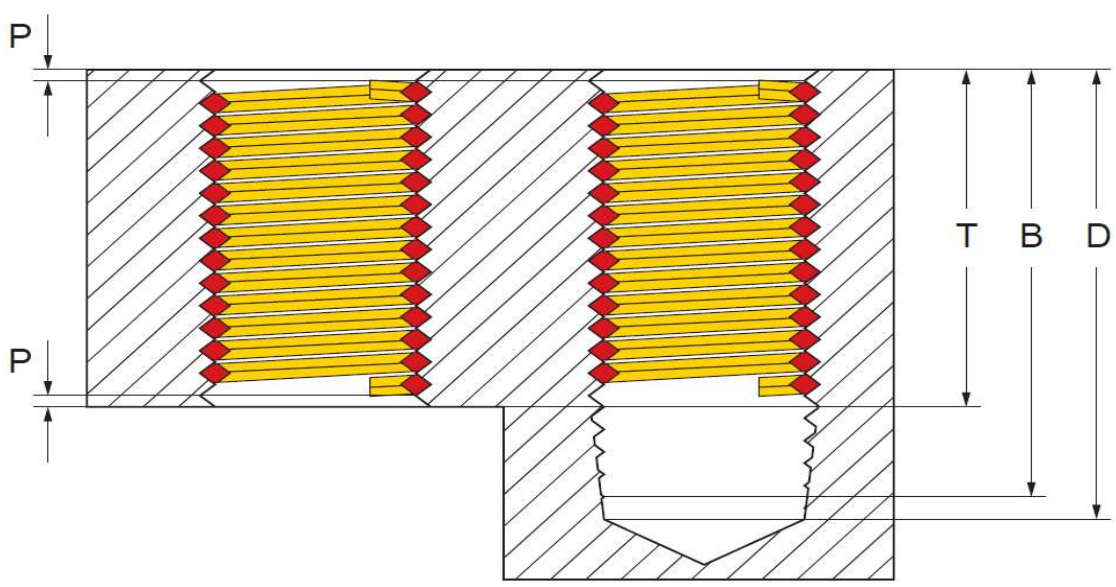

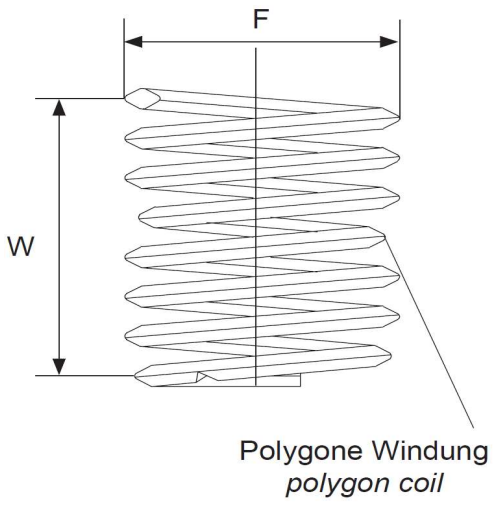

Innengewinde: *Internal thread:*	BSF 1/2 x 16
Länge: *Length:*	2,0 D
T (Länge im eingebauten Zustand): *T (length when installed):*	25,4 mm
P (Tiefe): *P (depth):*	Der Gewindeeinsatz muss 1/4 – 1/2 Umdrehungen unter der Oberfläche sitzen The thread insert must be located 1/4 - 1/2 turns below the surface
D (Mindesttiefe des Kernloches, ohne Spitze): *D (minimum depth of the core hole, without tip):*	1,281 "
B (Gewindetiefe mit Anschnitt): *B (thread depth with gate):*	1,219 "
F (Min. - Max. Außendurchmesser vor Einbau): *F (Min. - Max. outer diameter before installation):*	0,575 " - 0,630 "
Gewindelängen-Berechnung: *Thread length calculation:*	2,0 D heißt 2 mal Durchmesser: 2 mal 12,7 mm = 25,4 mm Der Nenndurchmesser bei BSF 1/2 beträgt ca. 12,7 mm 2,0 D means 2 times diameter: 2 times 12,7 mm = 25,4 mm The nominal diameter for BSF 1/2 is approx. 12,7 mm
W Windungsanzahl *W Number of coils*	12,90 - 14,20

Prüfungszeichnung
quality test drawing

BaerCoil®

Artikelnr.: *Item no.*	1-B6270-2
Bezeichnung: *Description:*	BaerCoil® Gewindeeinsatz BaerCoil® Wire Thread Insert
Typ: *Type:*	Screw grip (Schraubensichernd) Screw grip (screw locking)
Innengewinde: *Internal thread:*	BSF 5/8 x 14
Richtung: *Direction:*	Rechts Right
Material: *Material:*	Rostfreier Edelstahl V2A Stainless steel AISI 304 (X5CrNi18-10, 1.4301)
Zugfestigkeit bei Raumtempertatur: *Tensile strength at room temperature:*	>1400 N/mm²
Temperaturbeständigkeit: *Temperature resistance:*	315°C langzeitig, 425°C kurzzeitig 315°C long-term, 425°C short-term

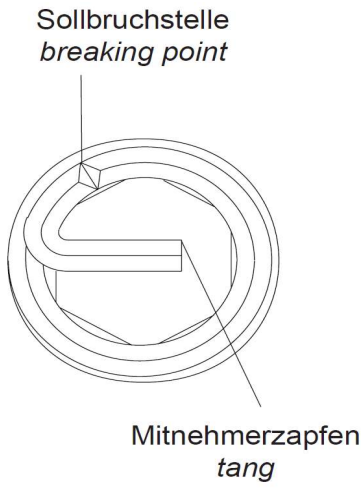

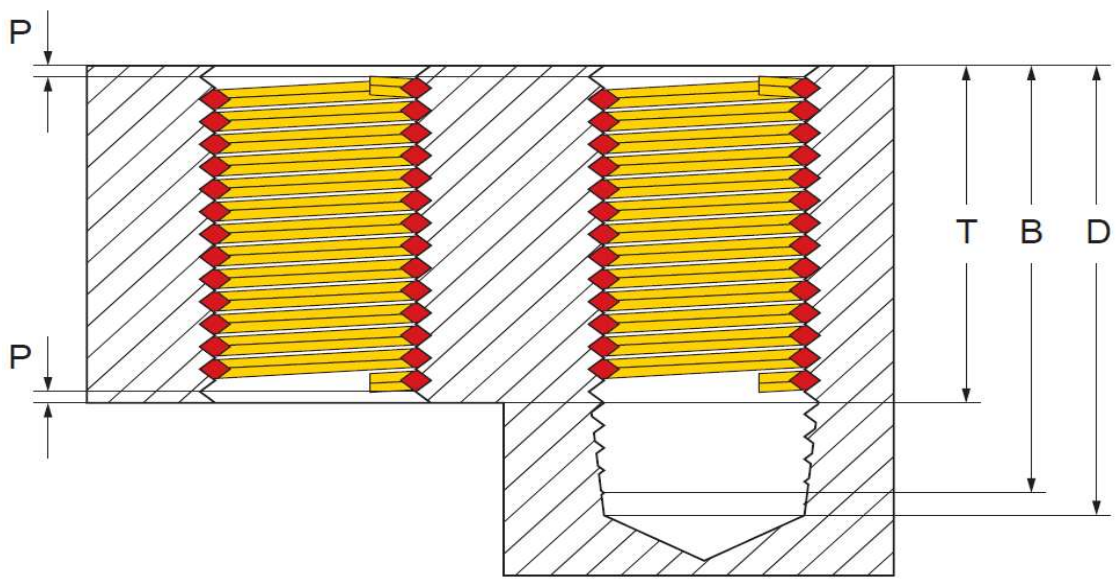

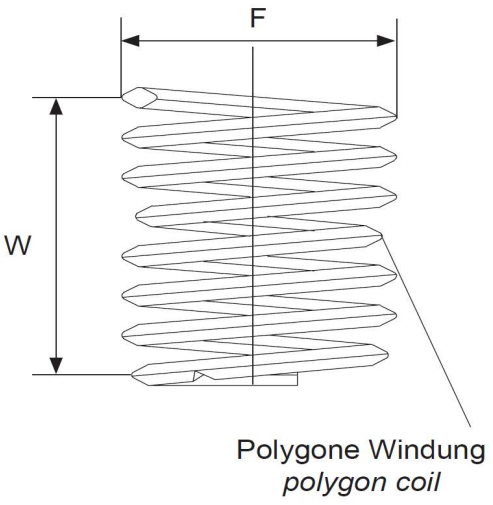

Innengewinde: *Internal thread:*	BSF 5/8 x 14
Länge: *Length:*	2,0 D
T (Länge im eingebauten Zustand): *T (length when installed):*	31,75 mm
P (Tiefe): *P (depth):*	Der Gewindeeinsatz muss 1/4 – 1/2 Umdrehungen unter der Oberfläche sitzen The thread insert must be located 1/4 - 1/2 turns below the surface
D (Mindesttiefe des Kernloches, ohne Spitze): *D (minimum depth of the core hole, without tip):*	1,571 "
B (Gewindetiefe mit Anschnitt): *B (thread depth with gate):*	1,500 "
F (Min. - Max. Außendurchmesser vor Einbau): *F (Min. - Max. outer diameter before installation):*	0,710 " - 0,775 "
Gewindelängen-Berechnung: *Thread length calculation:*	2,0 D heißt 2 mal Durchmesser: 2 mal 15,88 mm = 31,75 mm Der Nenndurchmesser bei BSF 5/8 beträgt ca. 15,88 mm 2,0 D means 2 times diameter: 2 times 15,88 mm = 31,75 mm The nominal diameter for BSF 5/8 is approx. 15,88 mm
W Windungsanzahl *W Number of coils*	14,30 - 15,70

Prüfungszeichnung
quality test drawing

BaerCoil®

Artikelnr.: *Item no.*	1-B6276-2
Bezeichnung: *Description:*	BaerCoil® Gewindeeinsatz BaerCoil® Wire Thread Insert
Typ: *Type:*	Screw grip (Schraubensichernd) Screw grip (screw locking)
Innengewinde: *Internal thread:*	BSF 1" x 10
Richtung: *Direction:*	Rechts Right
Material: *Material:*	Rostfreier Edelstahl V2A Stainless steel AISI 304 (X5CrNi18-10, 1.4301)
Zugfestigkeit bei Raumtempertatur: *Tensile strength at room temperature:*	>1400 N/mm²
Temperaturbeständigkeit: *Temperature resistance:*	315°C langzeitig, 425°C kurzzeitig 315°C long-term, 425°C short-term

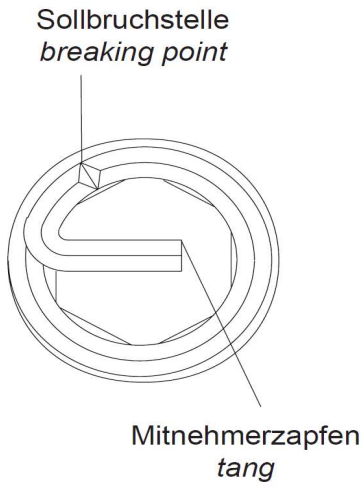

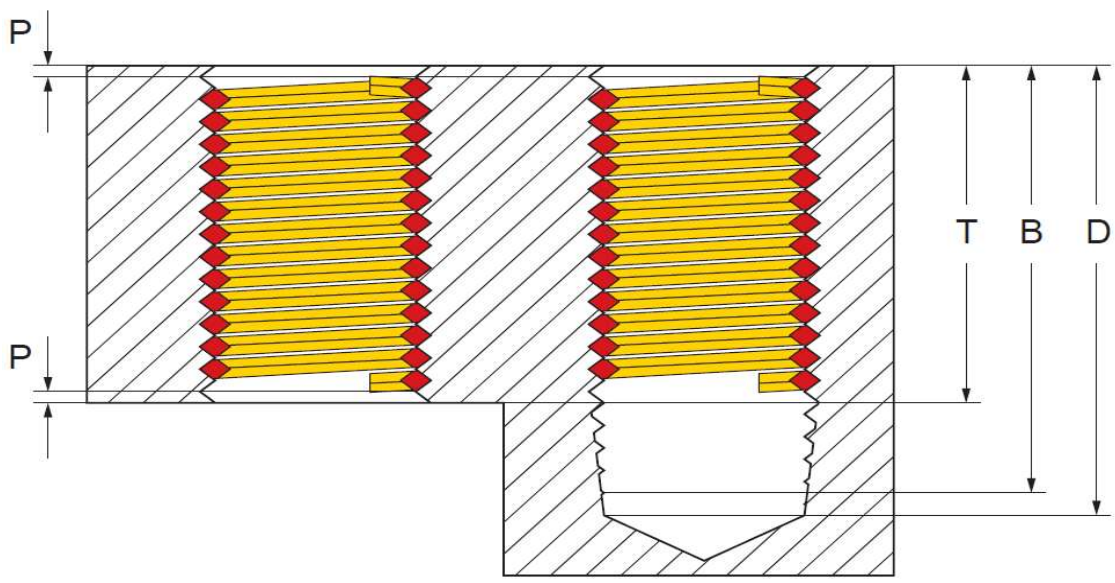

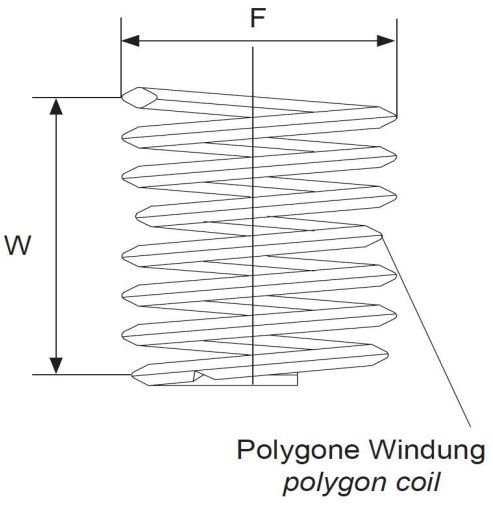

Innengewinde: *Internal thread:*	BSF 1" x 10
Länge: *Length:*	2,0 D
T (Länge im eingebauten Zustand): *T (length when installed):*	50,8 mm
P (Tiefe): *P (depth):*	Der Gewindeeinsatz muss 1/4 – 1/2 Umdrehungen unter der Oberfläche sitzen The thread insert must be located 1/4 - 1/2 turns below the surface
D (Mindesttiefe des Kernloches, ohne Spitze): *D (minimum depth of the core hole, without tip):*	2,450 "
B (Gewindetiefe mit Anschnitt): *B (thread depth with gate):*	2,350 "
F (Min. - Max. Außendurchmesser vor Einbau): *F (Min. - Max. outer diameter before installation):*	1,119 " - 1,220 "
Gewindelängen-Berechnung: *Thread length calculation:*	2,0 D heißt 2 mal Durchmesser: 2 mal 25,4 mm = 50,8 mm Der Nenndurchmesser bei BSF 1" beträgt ca. 25,4 mm 2,0 D means 2 times diameter: 2 times 25,4 mm = 50,8 mm The nominal diameter for BSF 1" is approx. 25,4 mm
W Windungsanzahl *W Number of coils*	16,60 - 18,10