Prüfungszeichnung
quality test drawing

BaerCoil®

Artikelnr.: *Item no.*	1-B6263-3
Bezeichnung: *Description:*	BaerCoil® Gewindeeinsatz BaerCoil® Wire Thread Insert
Typ: *Type:*	Screw grip (Schraubensichernd) Screw grip (screw locking)
Innengewinde: *Internal thread:*	BSF 1/4 x 26
Richtung: *Direction:*	Rechts Right
Material: *Material:*	Rostfreier Edelstahl V2A Stainless steel AISI 304 (X5CrNi18-10, 1.4301)
Zugfestigkeit bei Raumtempertatur: *Tensile strength at room temperature:*	>1400 N/mm²
Temperaturbeständigkeit: *Temperature resistance:*	315°C langzeitig, 425°C kurzzeitig 315°C long-term, 425°C short-term

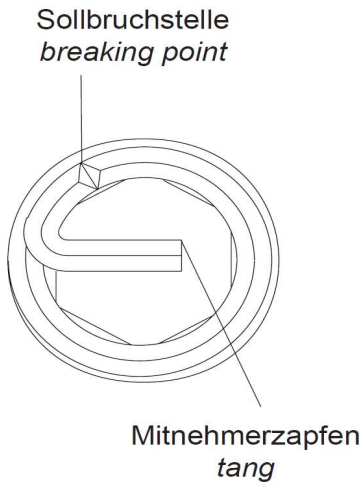

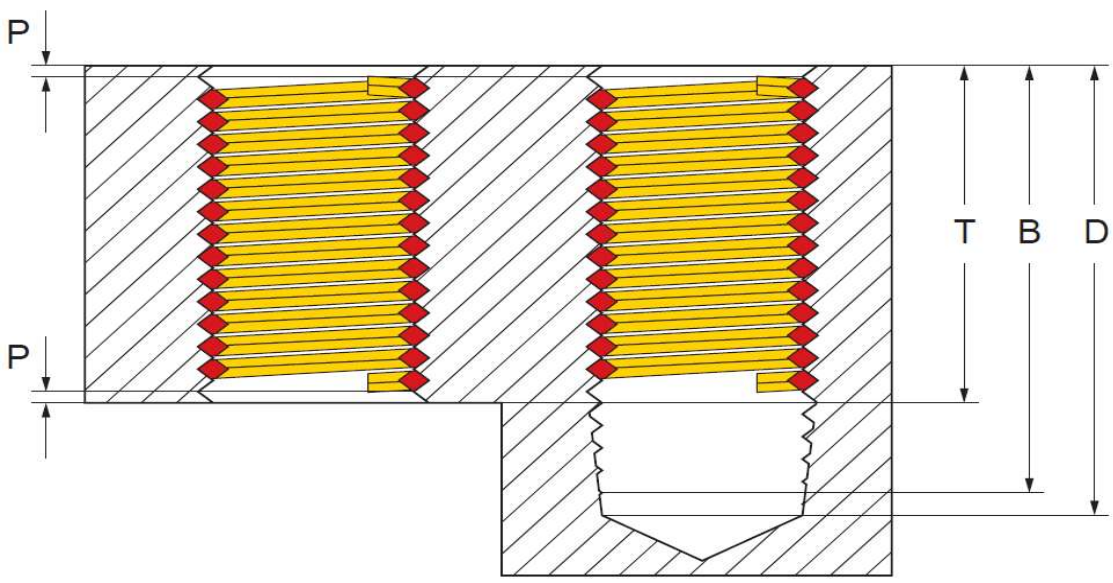

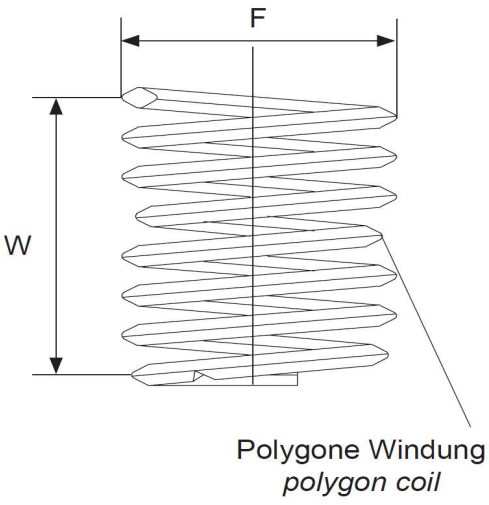

Innengewinde: *Internal thread:*	BSF 1/4 x 26
Länge: *Length:*	3,0 D
T (Länge im eingebauten Zustand): *T (length when installed):*	19,05 mm
P (Tiefe): *P (depth):*	Der Gewindeeinsatz muss 1/4 – 1/2 Umdrehungen unter der Oberfläche sitzen The thread insert must be located 1/4 - 1/2 turns below the surface
D (Mindesttiefe des Kernloches, ohne Spitze): *D (minimum depth of the core hole, without tip):*	0,923 "
B (Gewindetiefe mit Anschnitt): *B (thread depth with gate):*	0,885 "
F (Min. - Max. Außendurchmesser vor Einbau): *F (Min. - Max. outer diameter before installation):*	0,296 " - 0,331 "
Gewindelängen-Berechnung: *Thread length calculation:*	3,0 D heißt 3 mal Durchmesser: 3 mal 6,35 mm = 19,05 mm Der Nenndurchmesser bei BSF 1/4 beträgt ca. 6,35 mm 3,0 D means 3 times diameter: 3 times 6,35 mm = 19,05 mm The nominal diameter for BSF 1/4 is approx. 6,35 mm
W Windungsanzahl *W Number of coils*	15,60 - 17,50

Prüfungszeichnung
quality test drawing

BaerCoil®

Artikelnr.: *Item no.*	1-B6265-3
Bezeichnung: *Description:*	BaerCoil® Gewindeeinsatz BaerCoil® Wire Thread Insert
Typ: *Type:*	Screw grip (Schraubensichernd) Screw grip (screw locking)
Innengewinde: *Internal thread:*	BSF 5/16 x 22
Richtung: *Direction:*	Rechts Right
Material: *Material:*	Rostfreier Edelstahl V2A Stainless steel AISI 304 (X5CrNi18-10, 1.4301)
Zugfestigkeit bei Raumtempertatur: *Tensile strength at room temperature:*	>1400 N/mm²
Temperaturbeständigkeit: *Temperature resistance:*	315°C langzeitig, 425°C kurzzeitig 315°C long-term, 425°C short-term

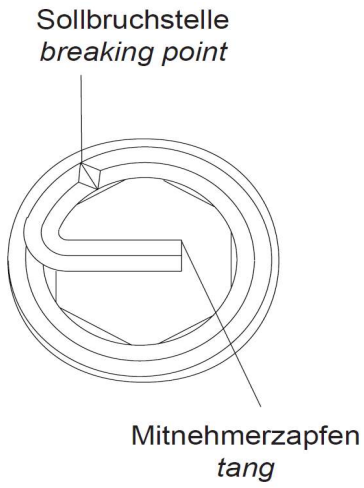

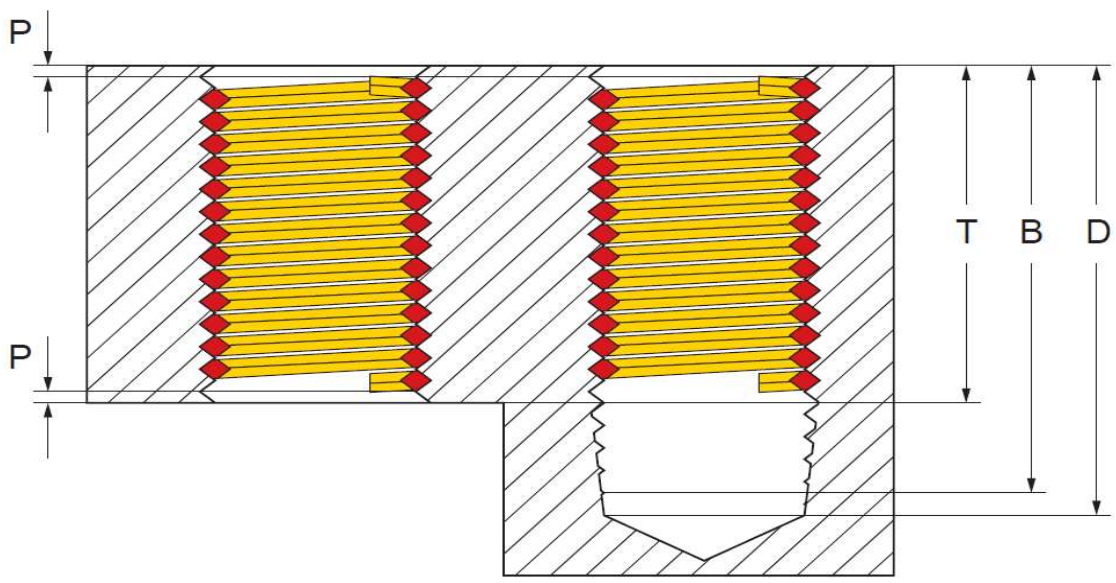

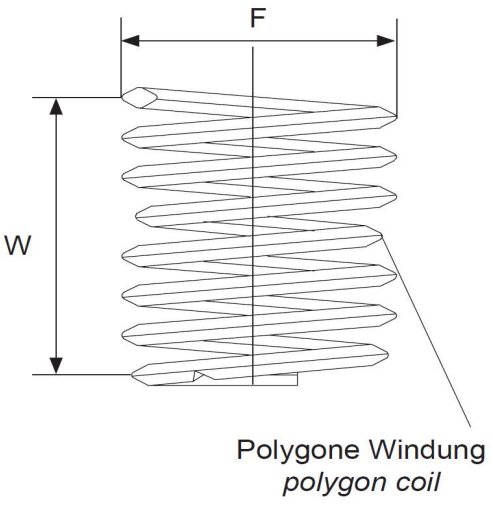

Innengewinde: *Internal thread:*	BSF 5/16 x 22
Länge: *Length:*	3,0 D
T (Länge im eingebauten Zustand): *T (length when installed):*	23,81 mm
P (Tiefe): *P (depth):*	Der Gewindeeinsatz muss 1/4 – 1/2 Umdrehungen unter der Oberfläche sitzen The thread insert must be located 1/4 - 1/2 turns below the surface
D (Mindesttiefe des Kernloches, ohne Spitze): *D (minimum depth of the core hole, without tip):*	1,141 "
B (Gewindetiefe mit Anschnitt): *B (thread depth with gate):*	1,096 "
F (Min. - Max. Außendurchmesser vor Einbau): *F (Min. - Max. outer diameter before installation):*	0,367 " - 0,405 "
Gewindelängen-Berechnung: *Thread length calculation:*	3,0 D heißt 3 mal Durchmesser: 3 mal 7,94 mm = 23,81 mm Der Nenndurchmesser bei BSF 5/16 beträgt ca. 7,94 mm 3,0 D means 3 times diameter: 3 times 7,94 mm = 23,81 mm The nominal diameter for BSF 5/16 is approx. 7,94 mm
W Windungsanzahl *W Number of coils*	16,80 - 18,70

Prüfungszeichnung
quality test drawing

BaerCoil®

Artikelnr.: *Item no.*	1-B6266-3
Bezeichnung: *Description:*	BaerCoil® Gewindeeinsatz BaerCoil® Wire Thread Insert
Typ: *Type:*	Screw grip (Schraubensichernd) Screw grip (screw locking)
Innengewinde: *Internal thread:*	BSF 3/8 x 20
Richtung: *Direction:*	Rechts Right
Material: *Material:*	Rostfreier Edelstahl V2A Stainless steel AISI 304 (X5CrNi18-10, 1.4301)
Zugfestigkeit bei Raumtempertatur: *Tensile strength at room temperature:*	>1400 N/mm²
Temperaturbeständigkeit: *Temperature resistance:*	315°C langzeitig, 425°C kurzzeitig 315°C long-term, 425°C short-term

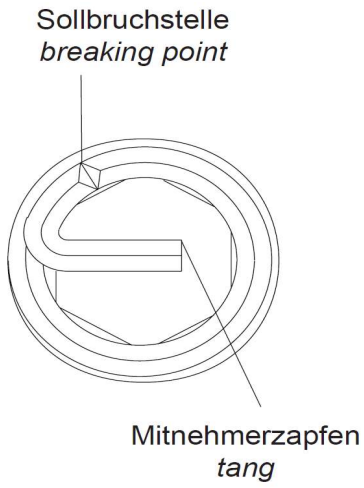

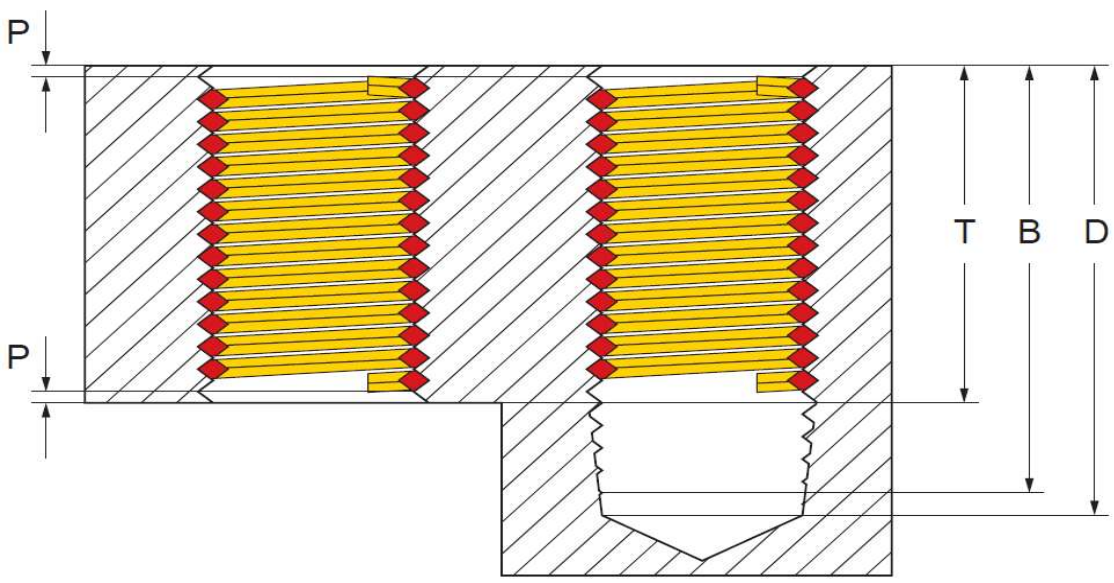

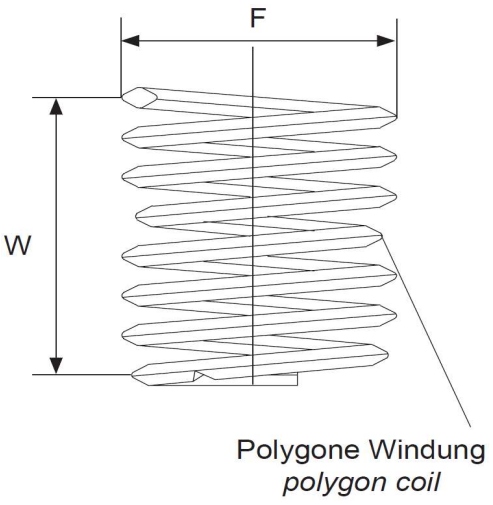

Innengewinde: *Internal thread:*	BSF 3/8 x 20
Länge: *Length:*	3,0 D
T (Länge im eingebauten Zustand): *T (length when installed):*	28,58 mm
P (Tiefe): *P (depth):*	Der Gewindeeinsatz muss 1/4 – 1/2 Umdrehungen unter der Oberfläche sitzen The thread insert must be located 1/4 - 1/2 turns below the surface
D (Mindesttiefe des Kernloches, ohne Spitze): *D (minimum depth of the core hole, without tip):*	1,350 "
B (Gewindetiefe mit Anschnitt): *B (thread depth with gate):*	1,300 "
F (Min. - Max. Außendurchmesser vor Einbau): *F (Min. - Max. outer diameter before installation):*	0,435 " - 0,476 "
Gewindelängen-Berechnung: *Thread length calculation:*	3,0 D heißt 3 mal Durchmesser: 3 mal 9,53 mm = 28,58 mm Der Nenndurchmesser bei BSF 3/8 beträgt ca. 9,53 mm 3,0 D means 3 times diameter: 3 times 9,53 mm = 28,58 mm The nominal diameter for BSF 3/8 is approx. 9,53 mm
W Windungsanzahl *W Number of coils*	18,70 - 20,50

Prüfungszeichnung
quality test drawing

BaerCoil®

Artikelnr.: *Item no.*	1-B6272-3
Bezeichnung: *Description:*	BaerCoil® Gewindeeinsatz BaerCoil® Wire Thread Insert
Typ: *Type:*	Screw grip (Schraubensichernd) Screw grip (screw locking)
Innengewinde: *Internal thread:*	BSF 3/4 x 12
Richtung: *Direction:*	Rechts Right
Material: *Material:*	Rostfreier Edelstahl V2A Stainless steel AISI 304 (X5CrNi18-10, 1.4301)
Zugfestigkeit bei Raumtempertatur: *Tensile strength at room temperature:*	>1400 N/mm²
Temperaturbeständigkeit: *Temperature resistance:*	315°C langzeitig, 425°C kurzzeitig 315°C long-term, 425°C short-term

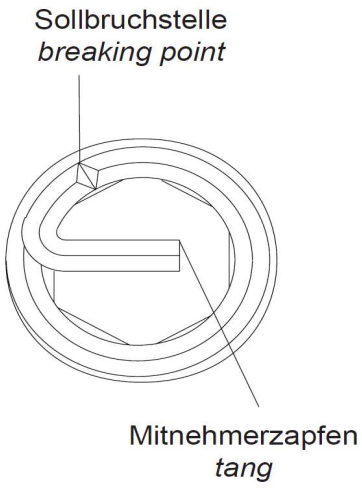

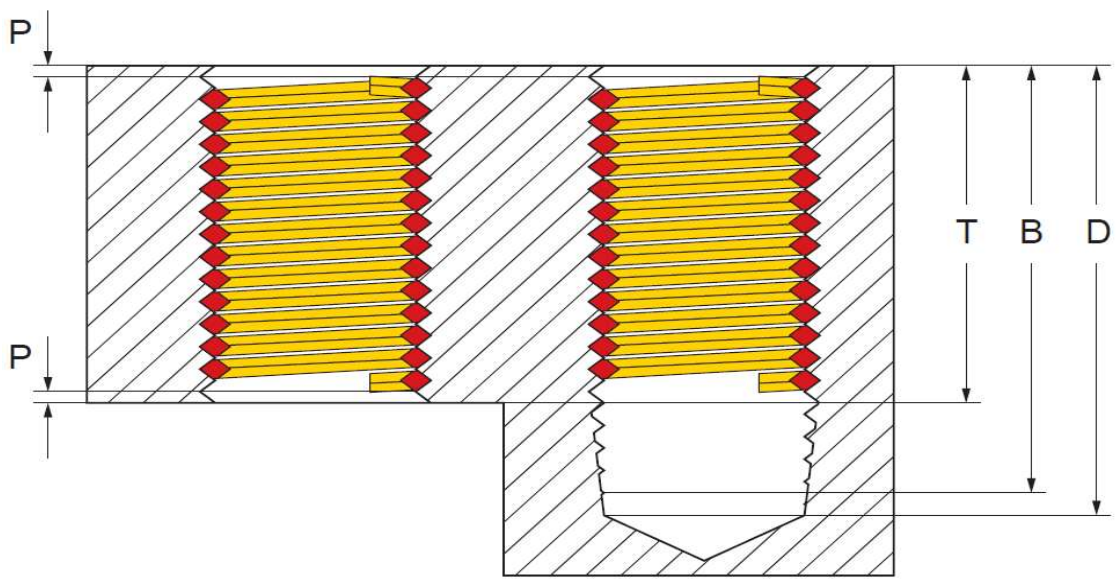

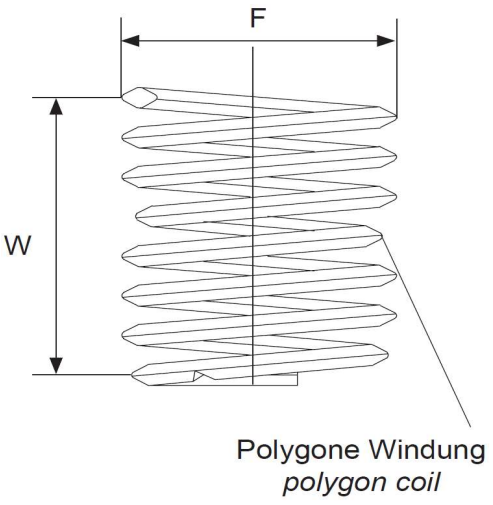

Innengewinde: *Internal thread:*	BSF 3/4 x 12
Länge: *Length:*	3,0 D
T (Länge im eingebauten Zustand): *T (length when installed):*	57,15 mm
P (Tiefe): *P (depth):*	Der Gewindeeinsatz muss 1/4 – 1/2 Umdrehungen unter der Oberfläche sitzen The thread insert must be located 1/4 - 1/2 turns below the surface
D (Mindesttiefe des Kernloches, ohne Spitze): *D (minimum depth of the core hole, without tip):*	1,875 "
B (Gewindetiefe mit Anschnitt): *B (thread depth with gate):*	1,792 "
F (Min. - Max. Außendurchmesser vor Einbau): *F (Min. - Max. outer diameter before installation):*	0,849 " - 0,925 "
Gewindelängen-Berechnung: *Thread length calculation:*	3,0 D heißt 3 mal Durchmesser: 3 mal 19,05 mm = 57,15 mm Der Nenndurchmesser bei BSF 3/4 beträgt ca. 19,05 mm 3,0 D means 3 times diameter: 3 times 19,05 mm = 57,15 mm The nominal diameter for BSF 3/4 is approx. 19,05 mm
W Windungsanzahl *W Number of coils*	23,00 - 25,10