Prüfungszeichnung
quality test drawing

BaerCoil®

Artikelnr.: *Item no.*	1-B8241-25
Bezeichnung: *Description:*	BaerCoil® Gewindeeinsatz BaerCoil® Wire Thread Insert
Typ: *Type:*	Frei durchlaufend Free running
Innengewinde: *Internal thread:*	BSW 1/8 x 40
Richtung: *Direction:*	Rechts Right
Material: *Material:*	Rostfreier Edelstahl V2A Stainless steel AISI 304 (X5CrNi18-10, 1.4301)
Zugfestigkeit bei Raumtempertatur: *Tensile strength at room temperature:*	>1400 N/mm²
Temperaturbeständigkeit: *Temperature resistance:*	315°C langzeitig, 425°C kurzzeitig 315°C long-term, 425°C short-term

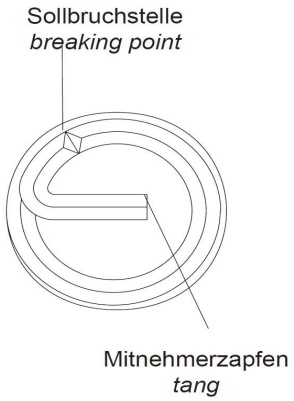

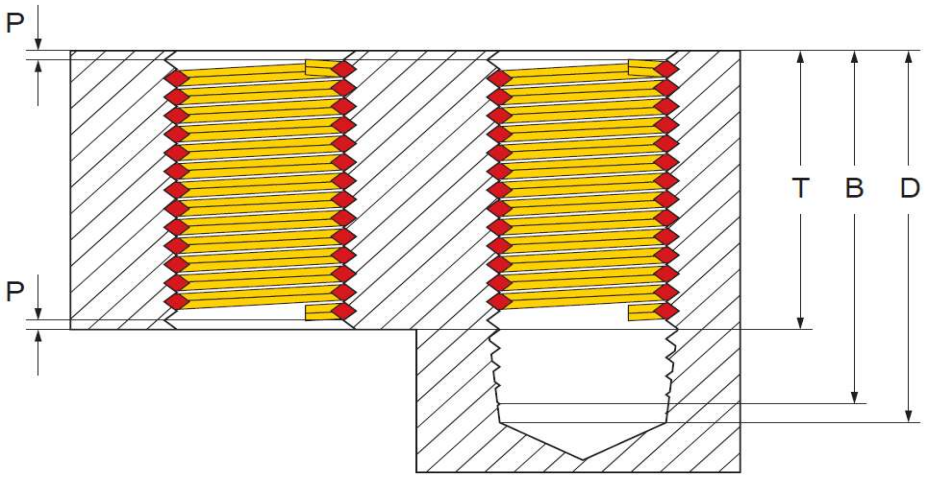

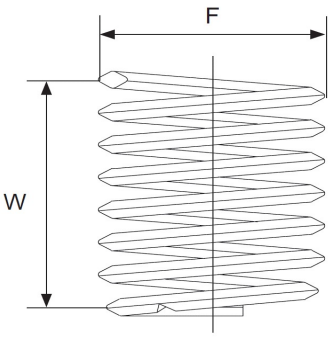

Innengewinde: *Internal thread:*	BSW 1/8 x 40
Länge: *Length:*	2,5 D
T (Länge im eingebauten Zustand): *T (length when installed):*	7,94 mm
P (Tiefe): *P (depth):*	Der Gewindeeinsatz muss 1/4 – 1/2 Umdrehungen unter der Oberfläche sitzen The thread insert must be located 1/4 - 1/2 turns below the surface
D (Mindesttiefe des Kernloches, ohne Spitze): *D (minimum depth of the core hole, without tip):*	0,425 "
B (Gewindetiefe mit Anschnitt): *B (thread depth with gate):*	0,400 "
F (Min. - Max. Außendurchmesser vor Einbau): *F (Min. - Max. outer diameter before installation):*	0,155 " - 0,173 "
Gewindelängen-Berechnung: *Thread length calculation:*	2,5 D heißt 2,5 mal Durchmesser: 2,5 mal 3,18 mm = 7,94 mm Der Nenndurchmesser bei BSW 1/8 beträgt ca. 3,18 mm 2,5 D means 2,5 times diameter: 2,5 times 3,18 mm = 7,94 mm The nominal diameter for BSW 1/8 is approx. 3,18 mm
W Windungsanzahl *W Number of coils*	9,40 - 10,90

Prüfungszeichnung
quality test drawing

BaerCoil®

Artikelnr.: *Item no.*	1-B8242-25
Bezeichnung: *Description:*	BaerCoil® Gewindeeinsatz BaerCoil® Wire Thread Insert
Typ: *Type:*	Frei durchlaufend Free running
Innengewinde: *Internal thread:*	BSW 3/16 x 24
Richtung: *Direction:*	Rechts Right
Material: *Material:*	Rostfreier Edelstahl V2A Stainless steel AISI 304 (X5CrNi18-10, 1.4301)
Zugfestigkeit bei Raumtempertatur: *Tensile strength at room temperature:*	>1400 N/mm²
Temperaturbeständigkeit: *Temperature resistance:*	315°C langzeitig, 425°C kurzzeitig 315°C long-term, 425°C short-term

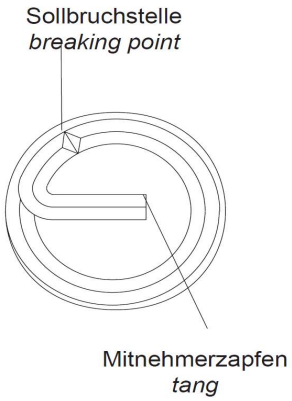

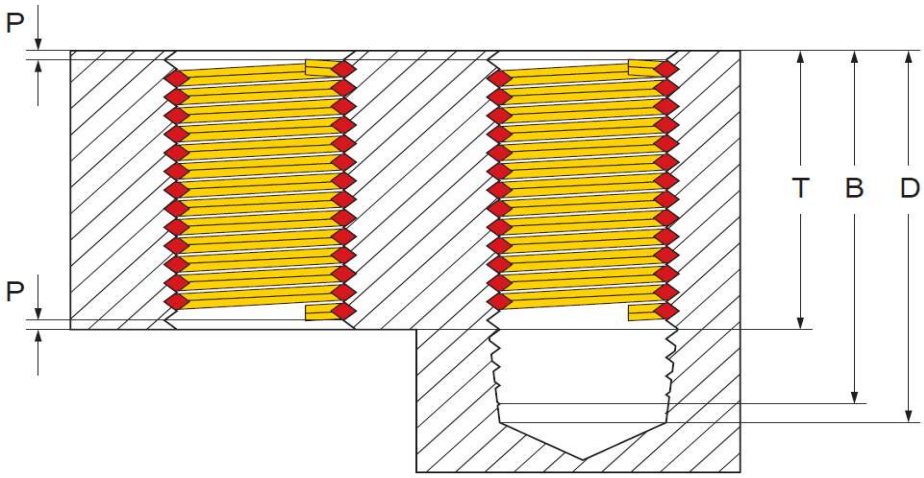

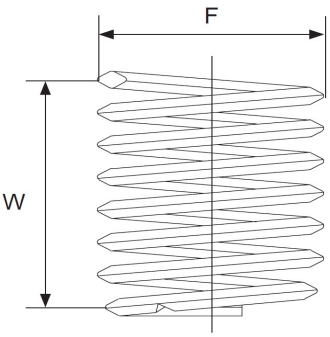

Innengewinde: *Internal thread:*	BSW 3/16 x 24
Länge: *Length:*	2,5 D
T (Länge im eingebauten Zustand): *T (length when installed):*	11,91 mm
P (Tiefe): *P (depth):*	Der Gewindeeinsatz muss 1/4 – 1/2 Umdrehungen unter der Oberfläche sitzen The thread insert must be located 1/4 - 1/2 turns below the surface
D (Mindesttiefe des Kernloches, ohne Spitze): *D (minimum depth of the core hole, without tip):*	0,656 "
B (Gewindetiefe mit Anschnitt): *B (thread depth with gate):*	0,612 "
F (Min. - Max. Außendurchmesser vor Einbau): *F (Min. - Max. outer diameter before installation):*	0,237 " - 0,256 "
Gewindelängen-Berechnung: *Thread length calculation:*	2,5 D heißt 2,5 mal Durchmesser: 2,5 mal 4,76 mm = 11,91 mm Der Nenndurchmesser bei BSW 3/16 beträgt ca. 4,76 mm 2,5 D means 2,5 times diameter: 2,5 times 4,76 mm = 11,91 mm The nominal diameter for BSW 3/16 is approx. 4,76 mm
W Windungsanzahl *W Number of coils*	8,70 - 9,70

Prüfungszeichnung
quality test drawing

BaerCoil®

Artikelnr.: *Item no.*	1-B8243-25
Bezeichnung: *Description:*	BaerCoil® Gewindeeinsatz BaerCoil® Wire Thread Insert
Typ: *Type:*	Frei durchlaufend Free running
Innengewinde: *Internal thread:*	BSW 1/4 x 20
Richtung: *Direction:*	Rechts Right
Material: *Material:*	Rostfreier Edelstahl V2A Stainless steel AISI 304 (X5CrNi18-10, 1.4301)
Zugfestigkeit bei Raumtempertatur: *Tensile strength at room temperature:*	>1400 N/mm²
Temperaturbeständigkeit: *Temperature resistance:*	315°C langzeitig, 425°C kurzzeitig 315°C long-term, 425°C short-term

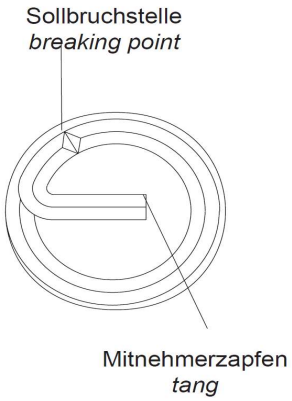

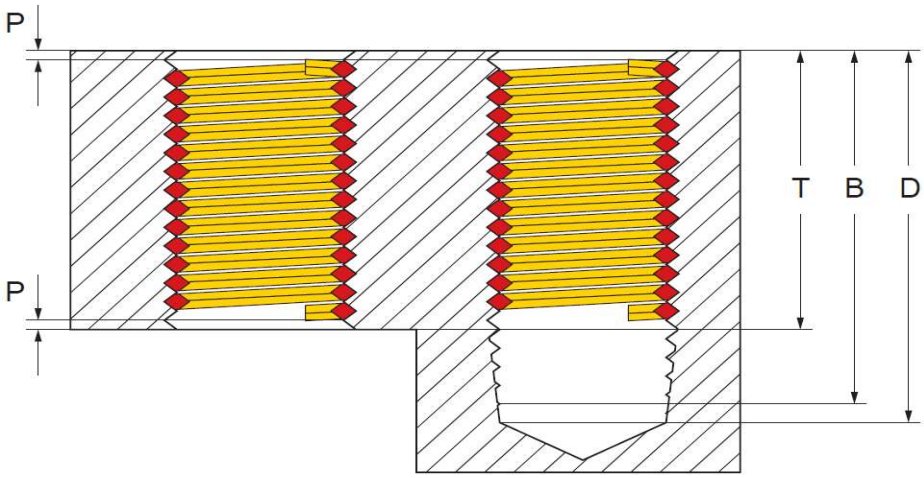

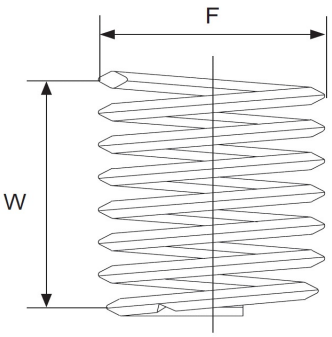

Innengewinde: *Internal thread:*	BSW 1/4 x 20
Länge: *Length:*	2,5 D
T (Länge im eingebauten Zustand): *T (length when installed):*	15,88 mm
P (Tiefe): *P (depth):*	Der Gewindeeinsatz muss 1/4 – 1/2 Umdrehungen unter der Oberfläche sitzen The thread insert must be located 1/4 - 1/2 turns below the surface
D (Mindesttiefe des Kernloches, ohne Spitze): *D (minimum depth of the core hole, without tip):*	0,850 "
B (Gewindetiefe mit Anschnitt): *B (thread depth with gate):*	0,800 "
F (Min. - Max. Außendurchmesser vor Einbau): *F (Min. - Max. outer diameter before installation):*	0,309 " - 0,331 "
Gewindelängen-Berechnung: *Thread length calculation:*	2,5 D heißt 2,5 mal Durchmesser: 2,5 mal 6,35 mm = 15,88 mm Der Nenndurchmesser bei BSW 1/4 beträgt ca. 6,35 mm 2,5 D means 2,5 times diameter: 2,5 times 6,35 mm = 15,88 mm The nominal diameter for BSW 1/4 is approx. 6,35 mm
W Windungsanzahl *W Number of coils*	9,90 - 11,00

Prüfungszeichnung
quality test drawing

BaerCoil®

Artikelnr.: *Item no.*	1-B8244-25
Bezeichnung: *Description:*	BaerCoil® Gewindeeinsatz BaerCoil® Wire Thread Insert
Typ: *Type:*	Frei durchlaufend Free running
Innengewinde: *Internal thread:*	BSW 5/16 x 18
Richtung: *Direction:*	Rechts Right
Material: *Material:*	Rostfreier Edelstahl V2A Stainless steel AISI 304 (X5CrNi18-10, 1.4301)
Zugfestigkeit bei Raumtempertatur: *Tensile strength at room temperature:*	>1400 N/mm²
Temperaturbeständigkeit: *Temperature resistance:*	315°C langzeitig, 425°C kurzzeitig 315°C long-term, 425°C short-term

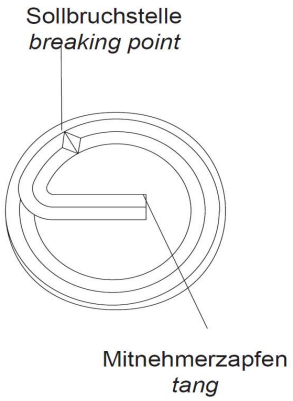

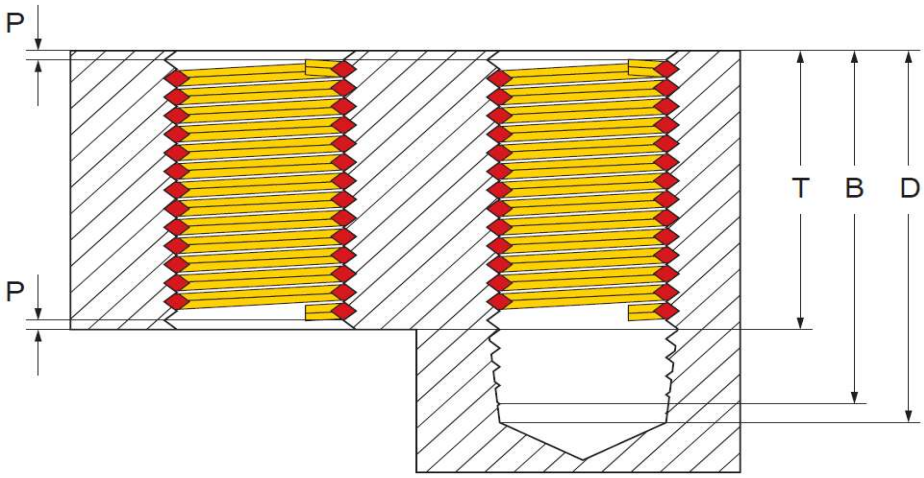

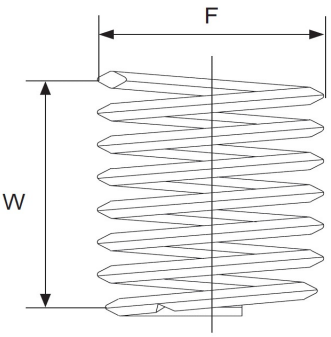

Innengewinde: *Internal thread:*	BSW 5/16 x 18
Länge: *Length:*	2,5 D
T (Länge im eingebauten Zustand): *T (length when installed):*	19,84 mm
P (Tiefe): *P (depth):*	Der Gewindeeinsatz muss 1/4 – 1/2 Umdrehungen unter der Oberfläche sitzen The thread insert must be located 1/4 - 1/2 turns below the surface
D (Mindesttiefe des Kernloches, ohne Spitze): *D (minimum depth of the core hole, without tip):*	1,031 "
B (Gewindetiefe mit Anschnitt): *B (thread depth with gate):*	0,976 "
F (Min. - Max. Außendurchmesser vor Einbau): *F (Min. - Max. outer diameter before installation):*	0,378 " - 0,401 "
Gewindelängen-Berechnung: *Thread length calculation:*	2,5 D heißt 2,5 mal Durchmesser: 2,5 mal 7,94 mm = 19,84 mm Der Nenndurchmesser bei BSW 5/16 beträgt ca. 7,94 mm 2,5 D means 2,5 times diameter: 2,5 times 7,94 mm = 19,84 mm The nominal diameter for BSW 5/16 is approx. 7,94 mm
W Windungsanzahl *W Number of coils*	11,60 - 12,60

Prüfungszeichnung
quality test drawing

BaerCoil®

Artikelnr.: *Item no.*	1-B8245-25
Bezeichnung: *Description:*	BaerCoil® Gewindeeinsatz BaerCoil® Wire Thread Insert
Typ: *Type:*	Frei durchlaufend Free running
Innengewinde: *Internal thread:*	BSW 3/8 x 16
Richtung: *Direction:*	Rechts Right
Material: *Material:*	Rostfreier Edelstahl V2A Stainless steel AISI 304 (X5CrNi18-10, 1.4301)
Zugfestigkeit bei Raumtempertatur: *Tensile strength at room temperature:*	>1400 N/mm²
Temperaturbeständigkeit: *Temperature resistance:*	315°C langzeitig, 425°C kurzzeitig 315°C long-term, 425°C short-term

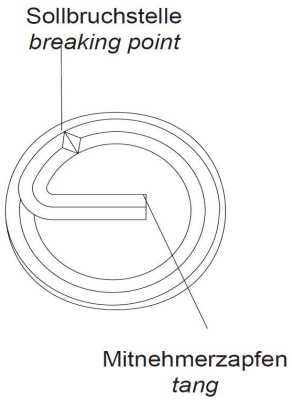

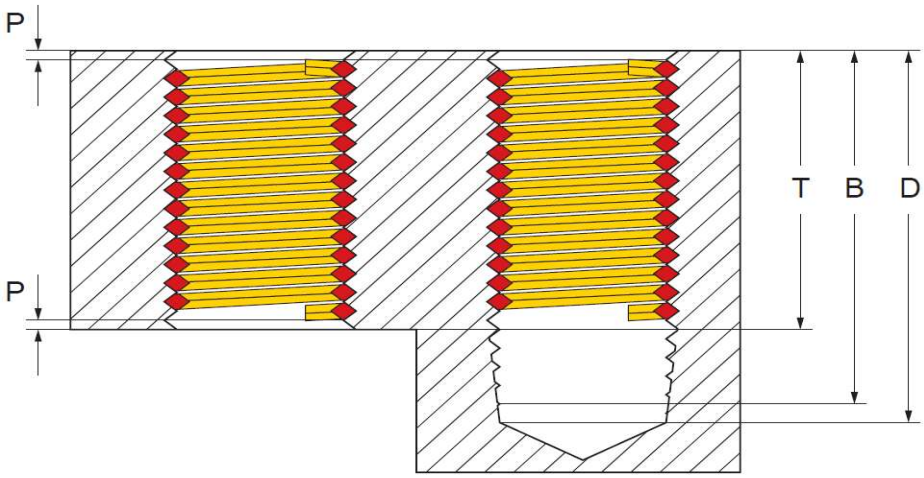

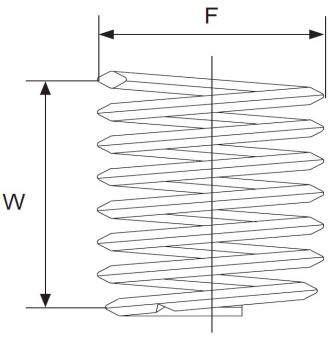

Innengewinde: *Internal thread:*	BSW 3/8 x 16
Länge: *Length:*	2,5 D
T (Länge im eingebauten Zustand): *T (length when installed):*	23,81 mm
P (Tiefe): *P (depth):*	Der Gewindeeinsatz muss 1/4 – 1/2 Umdrehungen unter der Oberfläche sitzen The thread insert must be located 1/4 - 1/2 turns below the surface
D (Mindesttiefe des Kernloches, ohne Spitze): *D (minimum depth of the core hole, without tip):*	1,219 "
B (Gewindetiefe mit Anschnitt): *B (thread depth with gate):*	1,156 "
F (Min. - Max. Außendurchmesser vor Einbau): *F (Min. - Max. outer diameter before installation):*	0,449 " - 0,472 "
Gewindelängen-Berechnung: *Thread length calculation:*	2,5 D heißt 2,5 mal Durchmesser: 2,5 mal 9,53 mm = 23,81 mm Der Nenndurchmesser bei BSW 3/8 beträgt ca. 9,53 mm 2,5 D means 2,5 times diameter: 2,5 times 9,53 mm = 23,81 mm The nominal diameter for BSW 3/8 is approx. 9,53 mm
W Windungsanzahl *W Number of coils*	12,50 - 13,50

Prüfungszeichnung
quality test drawing

BaerCoil®

Artikelnr.: *Item no.*	1-B8246-25
Bezeichnung: *Description:*	BaerCoil® Gewindeeinsatz BaerCoil® Wire Thread Insert
Typ: *Type:*	Frei durchlaufend Free running
Innengewinde: *Internal thread:*	BSW 7/16 x 14
Richtung: *Direction:*	Rechts Right
Material: *Material:*	Rostfreier Edelstahl V2A Stainless steel AISI 304 (X5CrNi18-10, 1.4301)
Zugfestigkeit bei Raumtempertatur: *Tensile strength at room temperature:*	>1400 N/mm²
Temperaturbeständigkeit: *Temperature resistance:*	315°C langzeitig, 425°C kurzzeitig 315°C long-term, 425°C short-term

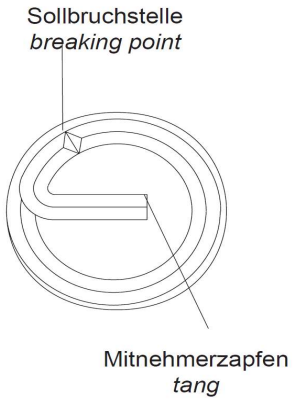

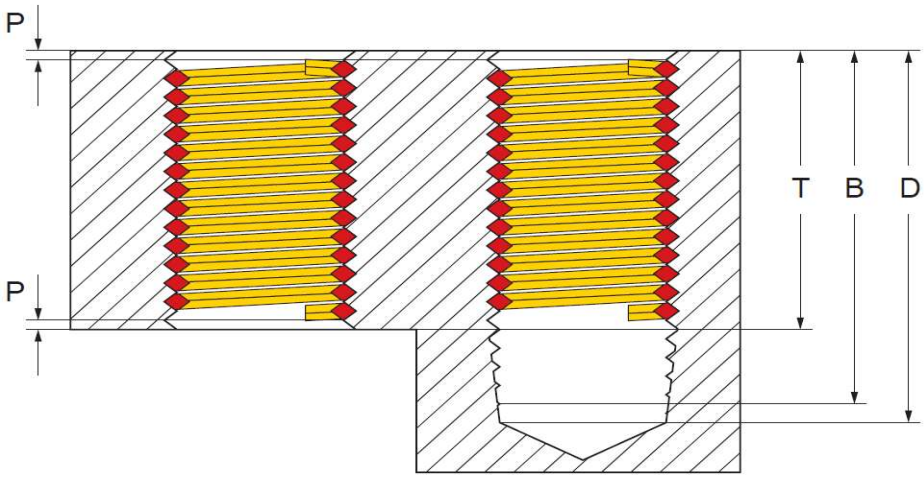

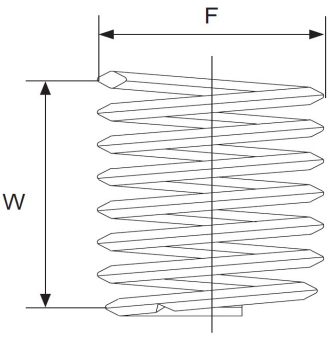

Innengewinde: *Internal thread:*	BSW 7/16 x 14
Länge: *Length:*	2,5 D
T (Länge im eingebauten Zustand): *T (length when installed):*	27,78 mm
P (Tiefe): *P (depth):*	Der Gewindeeinsatz muss 1/4 – 1/2 Umdrehungen unter der Oberfläche sitzen The thread insert must be located 1/4 - 1/2 turns below the surface
D (Mindesttiefe des Kernloches, ohne Spitze): *D (minimum depth of the core hole, without tip):*	1,415 "
B (Gewindetiefe mit Anschnitt): *B (thread depth with gate):*	1,343 "
F (Min. - Max. Außendurchmesser vor Einbau): *F (Min. - Max. outer diameter before installation):*	0,522 " - 0,551 "
Gewindelängen-Berechnung: *Thread length calculation:*	2,5 D heißt 2,5 mal Durchmesser: 2,5 mal 11,11 mm = 27,78 mm Der Nenndurchmesser bei BSW 7/16 beträgt ca. 11,11 mm 2,5 D means 2,5 times diameter: 2,5 times 11,11 mm = 27,78 mm The nominal diameter for BSW 7/16 is approx. 11,11 mm
W Windungsanzahl *W Number of coils*	12,80 - 13,80

Prüfungszeichnung
quality test drawing

BaerCoil®

Artikelnr.: *Item no.*	1-B8247-25
Bezeichnung: *Description:*	BaerCoil® Gewindeeinsatz BaerCoil® Wire Thread Insert
Typ: *Type:*	Frei durchlaufend Free running
Innengewinde: *Internal thread:*	BSW 1/2 x 12
Richtung: *Direction:*	Rechts Right
Material: *Material:*	Rostfreier Edelstahl V2A Stainless steel AISI 304 (X5CrNi18-10, 1.4301)
Zugfestigkeit bei Raumtempertatur: *Tensile strength at room temperature:*	>1400 N/mm²
Temperaturbeständigkeit: *Temperature resistance:*	315°C langzeitig, 425°C kurzzeitig 315°C long-term, 425°C short-term

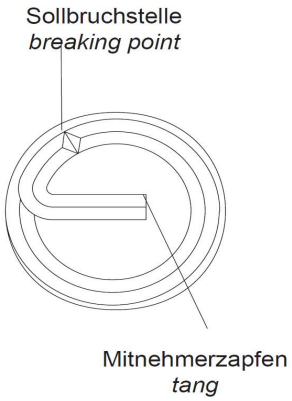

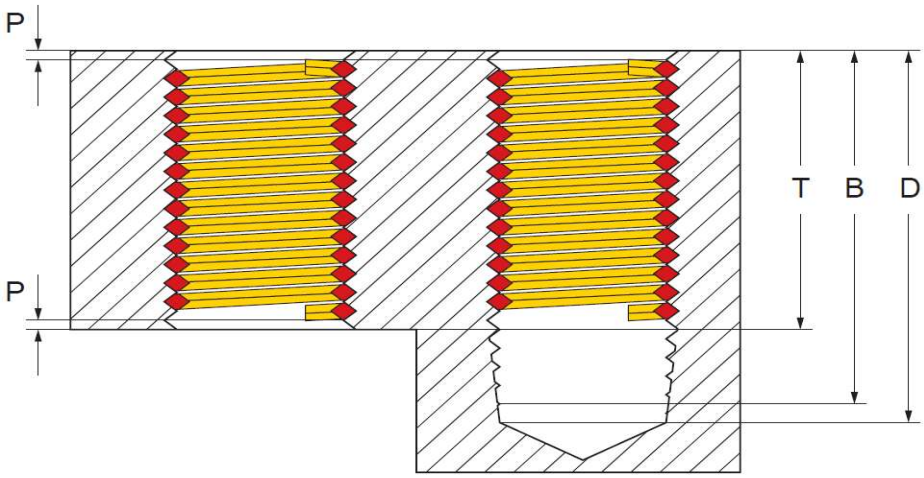

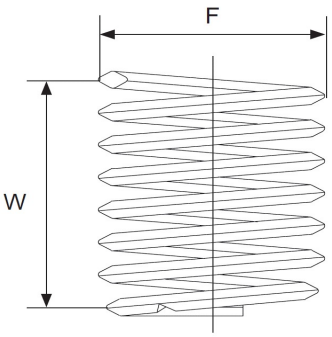

Innengewinde: *Internal thread:*	BSW 1/2 x 12
Länge: *Length:*	2,5 D
T (Länge im eingebauten Zustand): *T (length when installed):*	31,75 mm
P (Tiefe): *P (depth):*	Der Gewindeeinsatz muss 1/4 – 1/2 Umdrehungen unter der Oberfläche sitzen The thread insert must be located 1/4 - 1/2 turns below the surface
D (Mindesttiefe des Kernloches, ohne Spitze): *D (minimum depth of the core hole, without tip):*	1,625 "
B (Gewindetiefe mit Anschnitt): *B (thread depth with gate):*	1,542 "
F (Min. - Max. Außendurchmesser vor Einbau): *F (Min. - Max. outer diameter before installation):*	0,598 " - 0,630 "
Gewindelängen-Berechnung: *Thread length calculation:*	2,5 D heißt 2,5 mal Durchmesser: 2,5 mal 12,7 mm = 31,75 mm Der Nenndurchmesser bei BSW 1/2 beträgt ca. 12,7 mm 2,5 D means 2,5 times diameter: 2,5 times 12,7 mm = 31,75 mm The nominal diameter for BSW 1/2 is approx. 12,7 mm
W Windungsanzahl *W Number of coils*	12,60 - 13,60

Prüfungszeichnung
quality test drawing

BaerCoil®

Artikelnr.: *Item no.*	1-B8248-25
Bezeichnung: *Description:*	BaerCoil® Gewindeeinsatz BaerCoil® Wire Thread Insert
Typ: *Type:*	Frei durchlaufend Free running
Innengewinde: *Internal thread:*	BSW 9/16 x 12
Richtung: *Direction:*	Rechts Right
Material: *Material:*	Rostfreier Edelstahl V2A Stainless steel AISI 304 (X5CrNi18-10, 1.4301)
Zugfestigkeit bei Raumtempertatur: *Tensile strength at room temperature:*	>1400 N/mm²
Temperaturbeständigkeit: *Temperature resistance:*	315°C langzeitig, 425°C kurzzeitig 315°C long-term, 425°C short-term

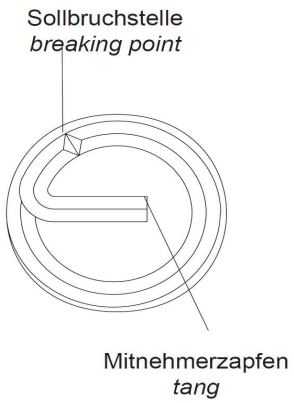

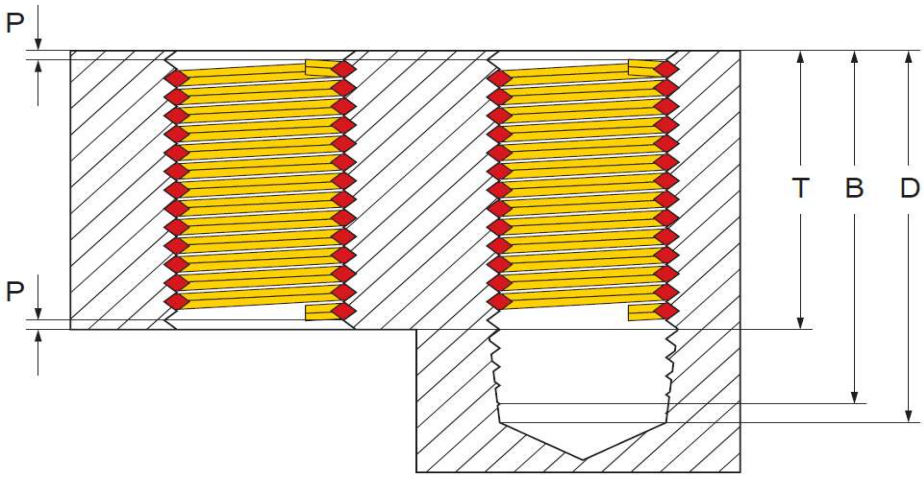

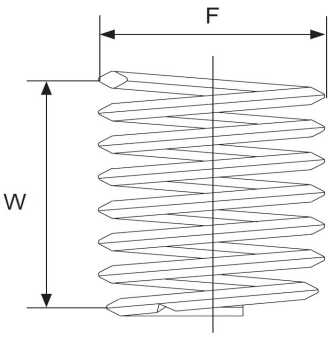

Innengewinde: *Internal thread:*	BSW 9/16 x 12
Länge: *Length:*	2,5 D
T (Länge im eingebauten Zustand): *T (length when installed):*	35,72 mm
P (Tiefe): *P (depth):*	Der Gewindeeinsatz muss 1/4 – 1/2 Umdrehungen unter der Oberfläche sitzen The thread insert must be located 1/4 - 1/2 turns below the surface
D (Mindesttiefe des Kernloches, ohne Spitze): *D (minimum depth of the core hole, without tip):*	1,781 "
B (Gewindetiefe mit Anschnitt): *B (thread depth with gate):*	1,698 "
F (Min. - Max. Außendurchmesser vor Einbau): *F (Min. - Max. outer diameter before installation):*	0,661 " - 0,694 "
Gewindelängen-Berechnung: *Thread length calculation:*	2,5 D heißt 2,5 mal Durchmesser: 2,5 mal 14,29 mm = 35,72 mm Der Nenndurchmesser bei BSW 9/16 beträgt ca. 14,29 mm 2,5 D means 2,5 times diameter: 2,5 times 14,29 mm = 35,72 mm The nominal diameter for BSW 9/16 is approx. 14,29 mm
W Windungsanzahl *W Number of coils*	14,40 - 15,40

Prüfungszeichnung
quality test drawing

BaerCoil®

Artikelnr.: *Item no.*	1-B8249-25
Bezeichnung: *Description:*	BaerCoil® Gewindeeinsatz BaerCoil® Wire Thread Insert
Typ: *Type:*	Frei durchlaufend Free running
Innengewinde: *Internal thread:*	BSW 5/8 x 11
Richtung: *Direction:*	Rechts Right
Material: *Material:*	Rostfreier Edelstahl V2A Stainless steel AISI 304 (X5CrNi18-10, 1.4301)
Zugfestigkeit bei Raumtempertatur: *Tensile strength at room temperature:*	>1400 N/mm²
Temperaturbeständigkeit: *Temperature resistance:*	315°C langzeitig, 425°C kurzzeitig 315°C long-term, 425°C short-term

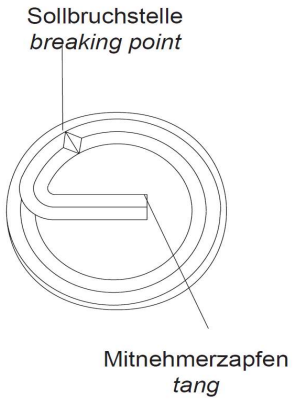

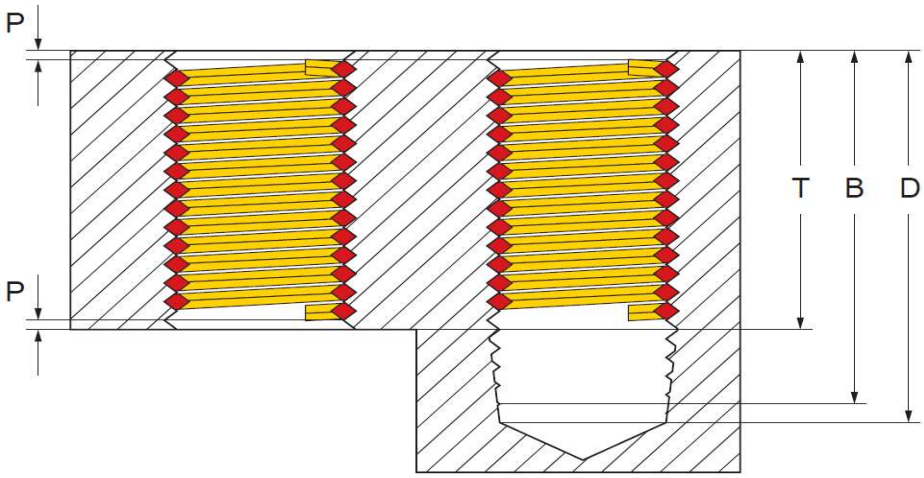

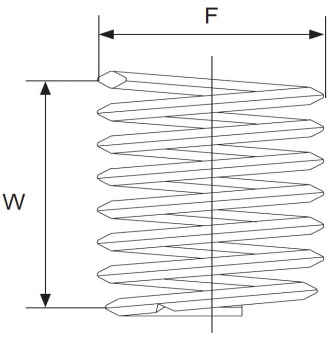

Innengewinde: *Internal thread:*	BSW 5/8 x 11
Länge: *Length:*	2,5 D
T (Länge im eingebauten Zustand): *T (length when installed):*	39,69 mm
P (Tiefe): *P (depth):*	Der Gewindeeinsatz muss 1/4 – 1/2 Umdrehungen unter der Oberfläche sitzen The thread insert must be located 1/4 - 1/2 turns below the surface
D (Mindesttiefe des Kernloches, ohne Spitze): *D (minimum depth of the core hole, without tip):*	1,972 "
B (Gewindetiefe mit Anschnitt): *B (thread depth with gate):*	1,881 "
F (Min. - Max. Außendurchmesser vor Einbau): *F (Min. - Max. outer diameter before installation):*	0,732 " - 0,767 "
Gewindelängen-Berechnung: *Thread length calculation:*	2,5 D heißt 2,5 mal Durchmesser: 2,5 mal 15,88 mm = 39,69 mm Der Nenndurchmesser bei BSW 5/8 beträgt ca. 15,88 mm 2,5 D means 2,5 times diameter: 2,5 times 15,88 mm = 39,69 mm The nominal diameter for BSW 5/8 is approx. 15,88 mm
W Windungsanzahl *W Number of coils*	14,70 - 15,70

BAER GERMANY

Prüfungszeichnung
quality test drawing

BaerCoil®

Artikelnr.: *Item no.*	1-B8251-25
Bezeichnung: *Description:*	BaerCoil® Gewindeeinsatz BaerCoil® Wire Thread Insert
Typ: *Type:*	Frei durchlaufend Free running
Innengewinde: *Internal thread:*	BSW 3/4 x 10
Richtung: *Direction:*	Rechts Right
Material: *Material:*	Rostfreier Edelstahl V2A Stainless steel AISI 304 (X5CrNi18-10, 1.4301)
Zugfestigkeit bei Raumtempertatur: *Tensile strength at room temperature:*	>1400 N/mm²
Temperaturbeständigkeit: *Temperature resistance:*	315°C langzeitig, 425°C kurzzeitig 315°C long-term, 425°C short-term

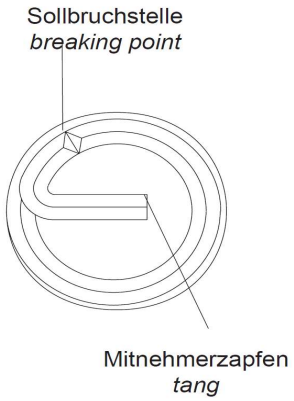

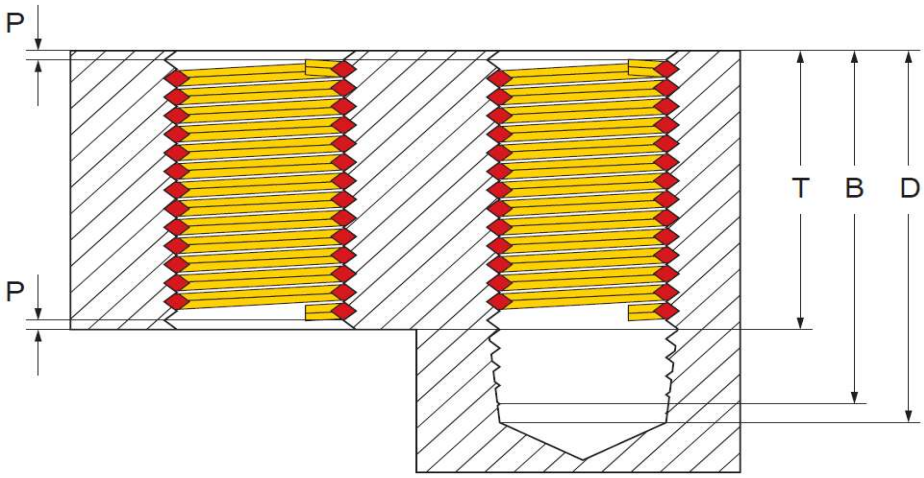

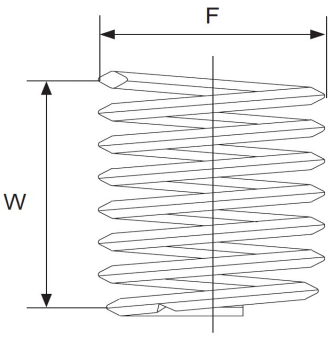

Innengewinde: *Internal thread:*	BSW 3/4 x 10
Länge: *Length:*	2,5 D
T (Länge im eingebauten Zustand): *T (length when installed):*	47,63 mm
P (Tiefe): *P (depth):*	Der Gewindeeinsatz muss 1/4 – 1/2 Umdrehungen unter der Oberfläche sitzen The thread insert must be located 1/4 - 1/2 turns below the surface
D (Mindesttiefe des Kernloches, ohne Spitze): *D (minimum depth of the core hole, without tip):*	2,325 "
B (Gewindetiefe mit Anschnitt): *B (thread depth with gate):*	2,225 "
F (Min. - Max. Außendurchmesser vor Einbau): *F (Min. - Max. outer diameter before installation):*	0,868 " - 0,905 "
Gewindelängen-Berechnung: *Thread length calculation:*	2,5 D heißt 2,5 mal Durchmesser: 2,5 mal 19,05 mm = 47,63 mm Der Nenndurchmesser bei BSW 3/4 beträgt ca. 19,05 mm 2,5 D means 2,5 times diameter: 2,5 times 19,05 mm = 47,63 mm The nominal diameter for BSW 3/4 is approx. 19,05 mm
W Windungsanzahl *W Number of coils*	16,30 - 17,30

Prüfungszeichnung
quality test drawing

BaerCoil®

Artikelnr.: *Item no.*	1-B8253-25
Bezeichnung: *Description:*	BaerCoil® Gewindeeinsatz BaerCoil® Wire Thread Insert
Typ: *Type:*	Frei durchlaufend Free running
Innengewinde: *Internal thread:*	BSW 7/8 x 9
Richtung: *Direction:*	Rechts Right
Material: *Material:*	Rostfreier Edelstahl V2A Stainless steel AISI 304 (X5CrNi18-10, 1.4301)
Zugfestigkeit bei Raumtempertatur: *Tensile strength at room temperature:*	>1400 N/mm²
Temperaturbeständigkeit: *Temperature resistance:*	315°C langzeitig, 425°C kurzzeitig 315°C long-term, 425°C short-term

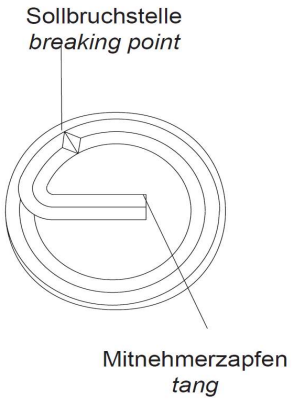

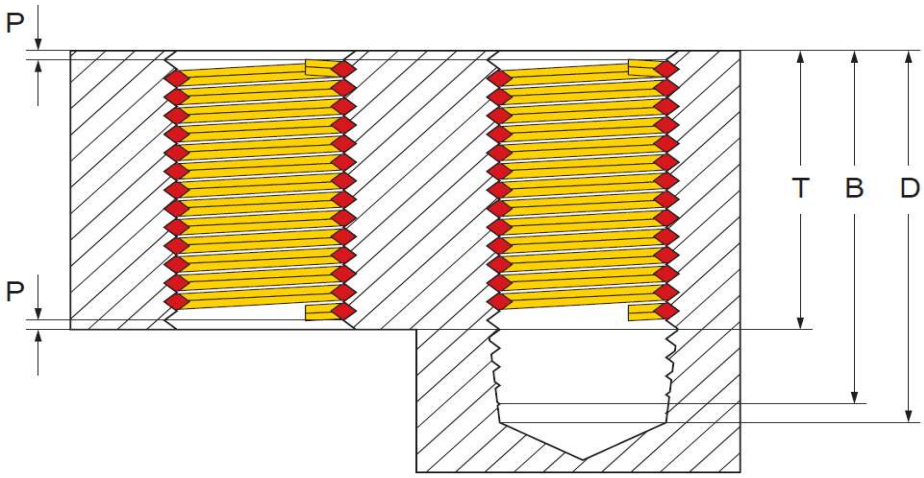

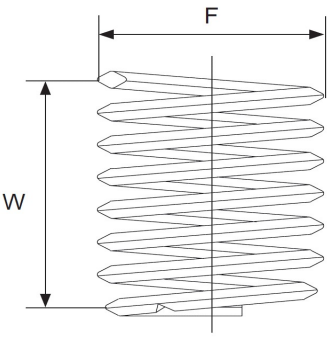

Innengewinde: *Internal thread:*	BSW 7/8 x 9
Länge: *Length:*	2,5 D
T (Länge im eingebauten Zustand): *T (length when installed):*	55,56 mm
P (Tiefe): *P (depth):*	Der Gewindeeinsatz muss 1/4 – 1/2 Umdrehungen unter der Oberfläche sitzen The thread insert must be located 1/4 - 1/2 turns below the surface
D (Mindesttiefe des Kernloches, ohne Spitze): *D (minimum depth of the core hole, without tip):*	2,687 "
B (Gewindetiefe mit Anschnitt): *B (thread depth with gate):*	2,576 "
F (Min. - Max. Außendurchmesser vor Einbau): *F (Min. - Max. outer diameter before installation):*	1,006 " - 1,051 "
Gewindelängen-Berechnung: *Thread length calculation:*	2,5 D heißt 2,5 mal Durchmesser: 2,5 mal 22,23 mm = 55,56 mm Der Nenndurchmesser bei BSW 7/8 beträgt ca. 22,23 mm 2,5 D means 2,5 times diameter: 2,5 times 22,23 mm = 55,56 mm The nominal diameter for BSW 7/8 is approx. 22,23 mm
W Windungsanzahl *W Number of coils*	17,10 - 18,20

Prüfungszeichnung
quality test drawing

BaerCoil®

Artikelnr.: *Item no.*	1-B8255-25
Bezeichnung: *Description:*	BaerCoil® Gewindeeinsatz BaerCoil® Wire Thread Insert
Typ: *Type:*	Frei durchlaufend Free running
Innengewinde: *Internal thread:*	BSW 1" x 8
Richtung: *Direction:*	Rechts Right
Material: *Material:*	Rostfreier Edelstahl V2A Stainless steel AISI 304 (X5CrNi18-10, 1.4301)
Zugfestigkeit bei Raumtempertatur: *Tensile strength at room temperature:*	>1400 N/mm²
Temperaturbeständigkeit: *Temperature resistance:*	315°C langzeitig, 425°C kurzzeitig 315°C long-term, 425°C short-term

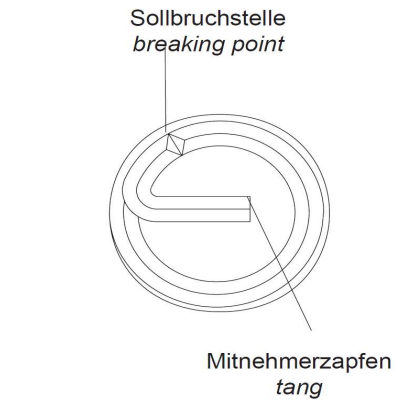

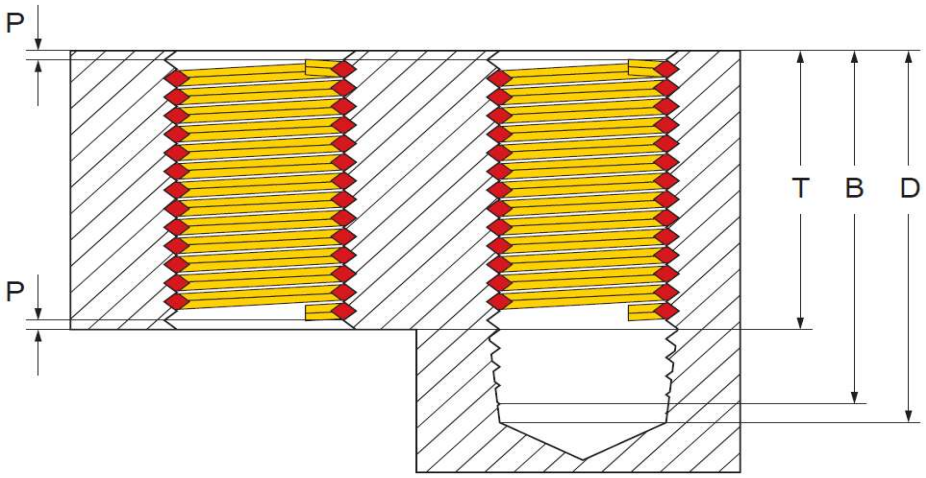

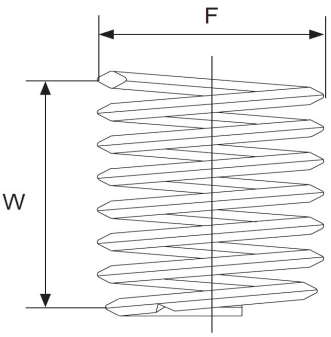

Innengewinde: *Internal thread:*	BSW 1" x 8
Länge: *Length:*	2,5 D
T (Länge im eingebauten Zustand): *T (length when installed):*	63,5 mm
P (Tiefe): *P (depth):*	Der Gewindeeinsatz muss 1/4 – 1/2 Umdrehungen unter der Oberfläche sitzen The thread insert must be located 1/4 - 1/2 turns below the surface
D (Mindesttiefe des Kernloches, ohne Spitze): *D (minimum depth of the core hole, without tip):*	3,062 "
B (Gewindetiefe mit Anschnitt): *B (thread depth with gate):*	2,937 "
F (Min. - Max. Außendurchmesser vor Einbau): *F (Min. - Max. outer diameter before installation):*	1,147 " - 1,197 "
Gewindelängen-Berechnung: *Thread length calculation:*	2,5 D heißt 2,5 mal Durchmesser: 2,5 mal 25,4 mm = 63,5 mm Der Nenndurchmesser bei BSW 1" beträgt ca. 25,4 mm 2,5 D means 2,5 times diameter: 2,5 times 25,4 mm = 63,5 mm The nominal diameter for BSW 1" is approx. 25,4 mm
W Windungsanzahl *W Number of coils*	17,50 - 18,60