Prüfungszeichnung
quality test drawing

BaerCoil®

Artikelnr.: *Item no.*	1-B6242-15
Bezeichnung: *Description:*	BaerCoil® Gewindeeinsatz BaerCoil® Wire Thread Insert
Typ: *Type:*	Screw grip (Schraubensichernd) Screw grip (screw locking)
Innengewinde: *Internal thread:*	BSW 3/16 x 24
Richtung: *Direction:*	Rechts Right
Material: *Material:*	Rostfreier Edelstahl V2A Stainless steel AISI 304 (X5CrNi18-10, 1.4301)
Zugfestigkeit bei Raumtempertatur: *Tensile strength at room temperature:*	>1400 N/mm²
Temperaturbeständigkeit: *Temperature resistance:*	315°C langzeitig, 425°C kurzzeitig 315°C long-term, 425°C short-term

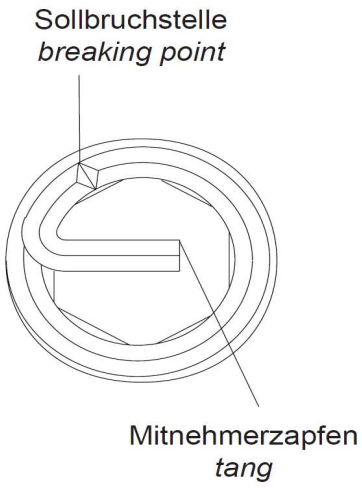

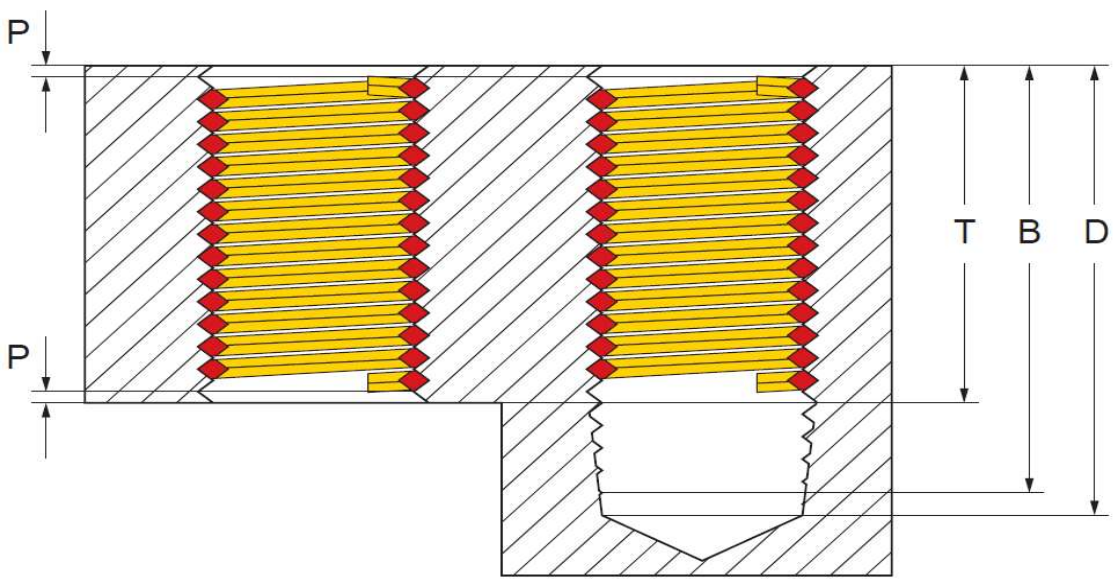

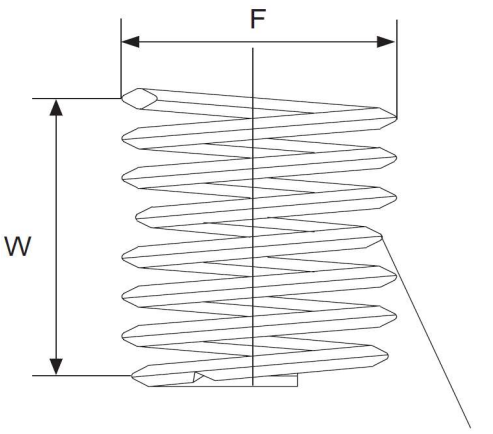

Innengewinde: *Internal thread:*	BSW 3/16 x 24
Länge: *Length:*	1,5 D
T (Länge im eingebauten Zustand): *T (length when installed):*	7,14 mm
P (Tiefe): *P (depth):*	Der Gewindeeinsatz muss 1/4 – 1/2 Umdrehungen unter der Oberfläche sitzen The thread insert must be located 1/4 - 1/2 turns below the surface
D (Mindesttiefe des Kernloches, ohne Spitze): *D (minimum depth of the core hole, without tip):*	0,468 "
B (Gewindetiefe mit Anschnitt): *B (thread depth with gate):*	0,426 "
F (Min. - Max. Außendurchmesser vor Einbau): *F (Min. - Max. outer diameter before installation):*	0,237 " - 0,256 "
Gewindelängen-Berechnung: *Thread length calculation:*	1,5 D heißt 1,5 mal Durchmesser: 1,5 mal 4,76 mm = 7,14 mm Der Nenndurchmesser bei BSW 3/16 beträgt ca. 4,76 mm 1,5 D means 1,5 times diameter: 1,5 times 4,76 mm = 7,14 mm The nominal diameter for BSW 3/16 is approx. 4,76 mm
W Windungsanzahl *W Number of coils*	4,60 - 5,10

Prüfungszeichnung
quality test drawing

BaerCoil®

Artikelnr.: *Item no.*	1-B6243-15
Bezeichnung: *Description:*	BaerCoil® Gewindeeinsatz BaerCoil® Wire Thread Insert
Typ: *Type:*	Screw grip (Schraubensichernd) Screw grip (screw locking)
Innengewinde: *Internal thread:*	BSW 1/4 x 20
Richtung: *Direction:*	Rechts Right
Material: *Material:*	Rostfreier Edelstahl V2A Stainless steel AISI 304 (X5CrNi18-10, 1.4301)
Zugfestigkeit bei Raumtempertatur: *Tensile strength at room temperature:*	>1400 N/mm²
Temperaturbeständigkeit: *Temperature resistance:*	315°C langzeitig, 425°C kurzzeitig 315°C long-term, 425°C short-term

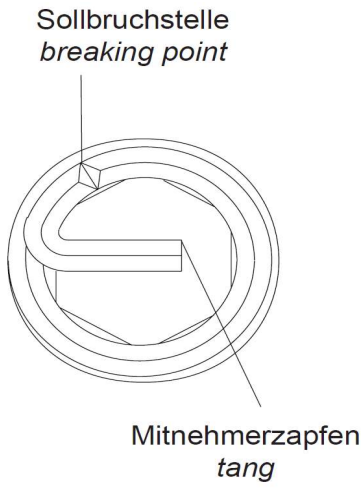

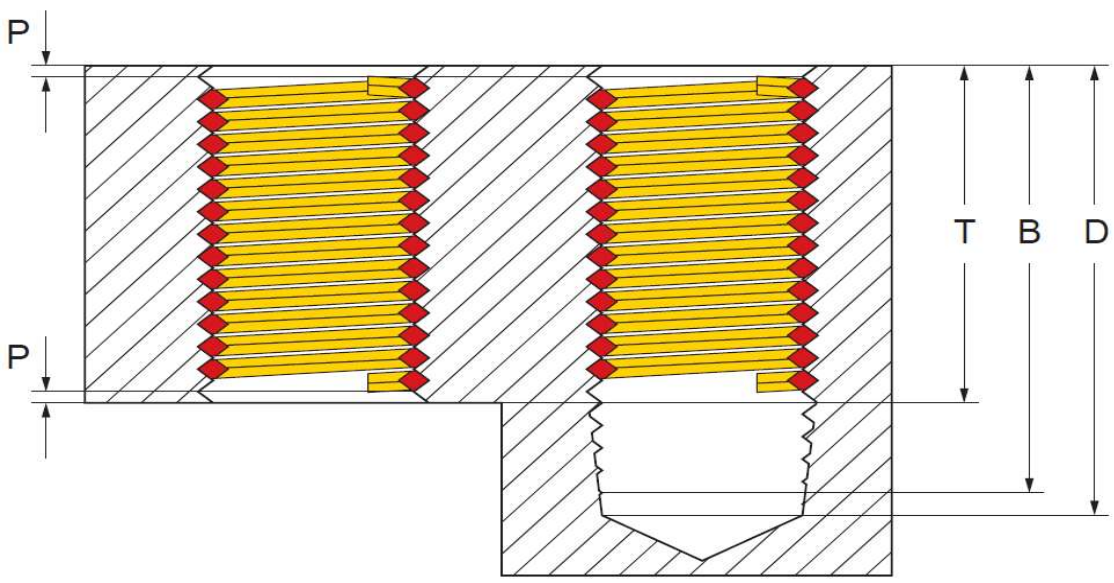

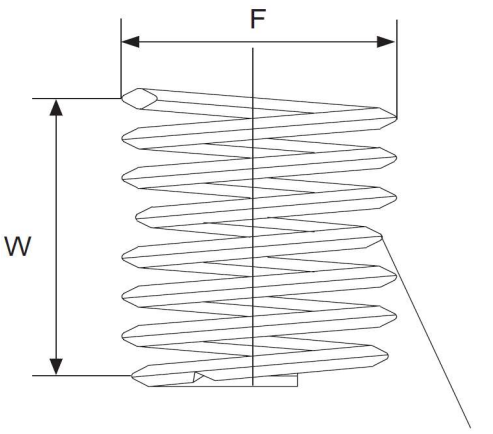

Innengewinde: *Internal thread:*	BSW 1/4 x 20
Länge: *Length:*	1,5 D
T (Länge im eingebauten Zustand): *T (length when installed):*	9,53 mm
P (Tiefe): *P (depth):*	Der Gewindeeinsatz muss 1/4 – 1/2 Umdrehungen unter der Oberfläche sitzen The thread insert must be located 1/4 - 1/2 turns below the surface
D (Mindesttiefe des Kernloches, ohne Spitze): *D (minimum depth of the core hole, without tip):*	0,600 "
B (Gewindetiefe mit Anschnitt): *B (thread depth with gate):*	0,550 "
F (Min. - Max. Außendurchmesser vor Einbau): *F (Min. - Max. outer diameter before installation):*	0,309 " - 0,331 "
Gewindelängen-Berechnung: *Thread length calculation:*	1,5 D heißt 1,5 mal Durchmesser: 1,5 mal 6,35 mm = 9,53 mm Der Nenndurchmesser bei BSW 1/4 beträgt ca. 6,35 mm 1,5 D means 1,5 times diameter: 1,5 times 6,35 mm = 9,53 mm The nominal diameter for BSW 1/4 is approx. 6,35 mm
W Windungsanzahl *W Number of coils*	5,40 - 5,90

Prüfungszeichnung
quality test drawing

BaerCoil®

Artikelnr.: *Item no.*	1-B6244-15
Bezeichnung: *Description:*	BaerCoil® Gewindeeinsatz BaerCoil® Wire Thread Insert
Typ: *Type:*	Screw grip (Schraubensichernd) Screw grip (screw locking)
Innengewinde: *Internal thread:*	BSW 5/16 x 18
Richtung: *Direction:*	Rechts Right
Material: *Material:*	Rostfreier Edelstahl V2A Stainless steel AISI 304 (X5CrNi18-10, 1.4301)
Zugfestigkeit bei Raumtempertatur: *Tensile strength at room temperature:*	>1400 N/mm²
Temperaturbeständigkeit: *Temperature resistance:*	315°C langzeitig, 425°C kurzzeitig 315°C long-term, 425°C short-term

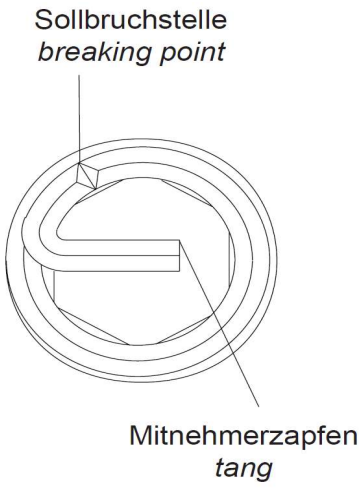

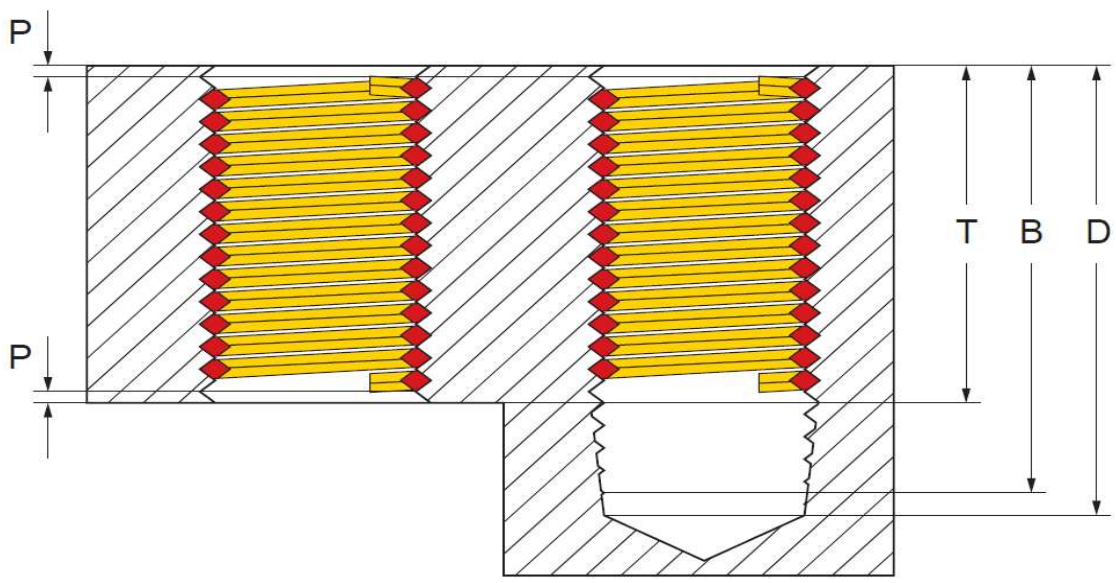

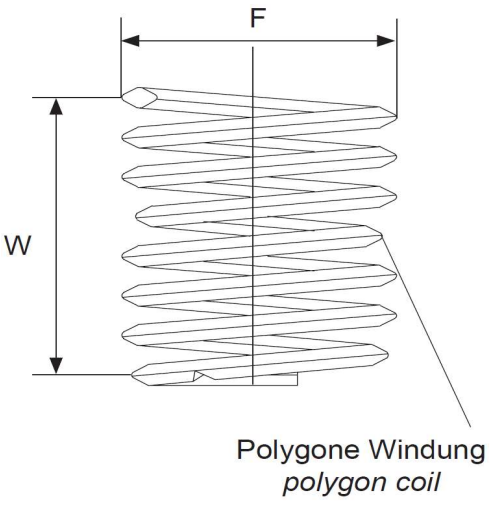

Innengewinde: *Internal thread:*	BSW 5/16 x 18
Länge: *Length:*	1,5 D
T (Länge im eingebauten Zustand): *T (length when installed):*	11,91 mm
P (Tiefe): *P (depth):*	Der Gewindeeinsatz muss 1/4 – 1/2 Umdrehungen unter der Oberfläche sitzen The thread insert must be located 1/4 - 1/2 turns below the surface
D (Mindesttiefe des Kernloches, ohne Spitze): *D (minimum depth of the core hole, without tip):*	0,719 "
B (Gewindetiefe mit Anschnitt): *B (thread depth with gate):*	0,663 "
F (Min. - Max. Außendurchmesser vor Einbau): *F (Min. - Max. outer diameter before installation):*	0,378 " - 0,401 "
Gewindelängen-Berechnung: *Thread length calculation:*	1,5 D heißt 1,5 mal Durchmesser: 1,5 mal 7,94 mm = 11,91 mm Der Nenndurchmesser bei BSW 5/16 beträgt ca. 7,94 mm 1,5 D means 1,5 times diameter: 1,5 times 7,94 mm = 11,91 mm The nominal diameter for BSW 5/16 is approx. 7,94 mm
W Windungsanzahl *W Number of coils*	6,40 - 6,90

Prüfungszeichnung
quality test drawing

BaerCoil®

Artikelnr.: *Item no.*	1-B6245-15
Bezeichnung: *Description:*	BaerCoil® Gewindeeinsatz BaerCoil® Wire Thread Insert
Typ: *Type:*	Screw grip (Schraubensichernd) Screw grip (screw locking)
Innengewinde: *Internal thread:*	BSW 3/8 x 16
Richtung: *Direction:*	Rechts Right
Material: *Material:*	Rostfreier Edelstahl V2A Stainless steel AISI 304 (X5CrNi18-10, 1.4301)
Zugfestigkeit bei Raumtempertatur: *Tensile strength at room temperature:*	>1400 N/mm²
Temperaturbeständigkeit: *Temperature resistance:*	315°C langzeitig, 425°C kurzzeitig 315°C long-term, 425°C short-term

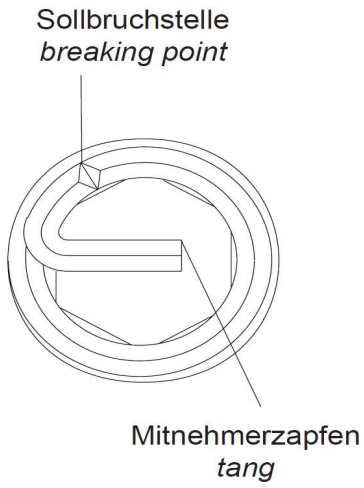

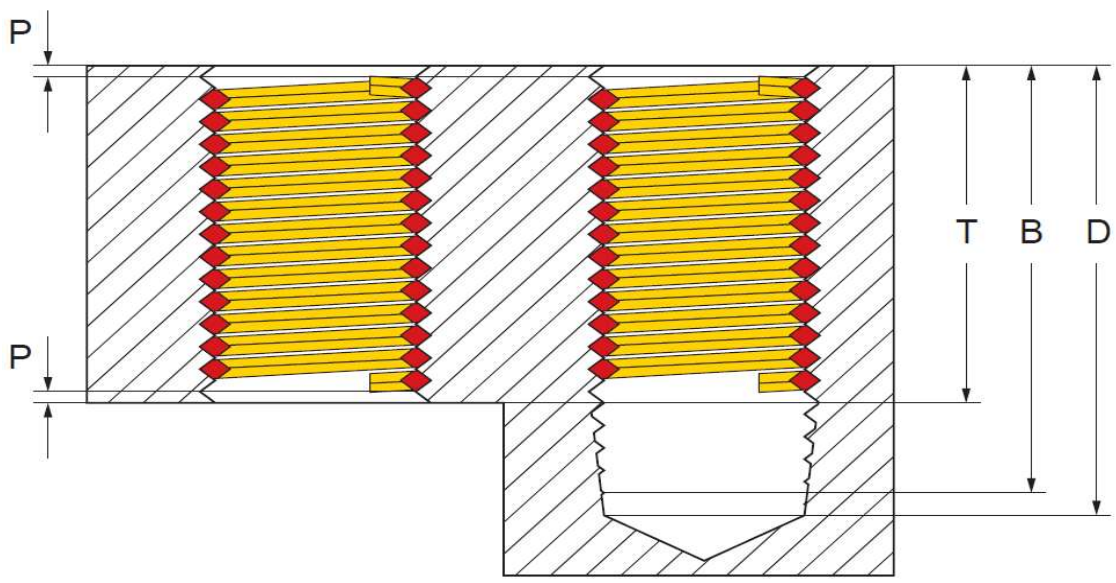

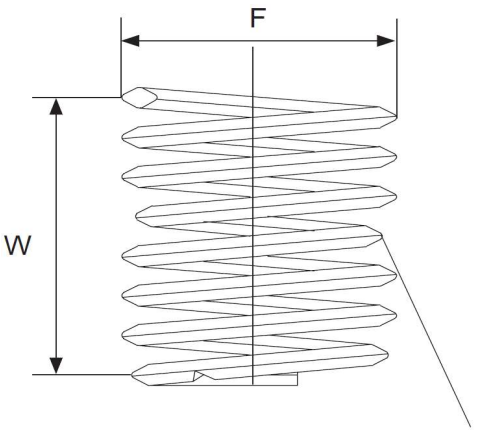

Innengewinde: *Internal thread:*	BSW 3/8 x 16
Länge: *Length:*	1,5 D
T (Länge im eingebauten Zustand): *T (length when installed):*	14,29 mm
P (Tiefe): *P (depth):*	Der Gewindeeinsatz muss 1/4 – 1/2 Umdrehungen unter der Oberfläche sitzen The thread insert must be located 1/4 - 1/2 turns below the surface
D (Mindesttiefe des Kernloches, ohne Spitze): *D (minimum depth of the core hole, without tip):*	0,844 "
B (Gewindetiefe mit Anschnitt): *B (thread depth with gate):*	0,781 "
F (Min. - Max. Außendurchmesser vor Einbau): *F (Min. - Max. outer diameter before installation):*	0,449 " - 0,472 "
Gewindelängen-Berechnung: *Thread length calculation:*	1,5 D heißt 1,5 mal Durchmesser: 1,5 mal 9,53 mm = 14,29 mm Der Nenndurchmesser bei BSW 3/8 beträgt ca. 9,53 mm 1,5 D means 1,5 times diameter: 1,5 times 9,53 mm = 14,29 mm The nominal diameter for BSW 3/8 is approx. 9,53 mm
W Windungsanzahl *W Number of coils*	6,90 - 7,40

Prüfungszeichnung
quality test drawing

BaerCoil®

Artikelnr.: *Item no.*	1-B6246-15
Bezeichnung: *Description:*	BaerCoil® Gewindeeinsatz BaerCoil® Wire Thread Insert
Typ: *Type:*	Screw grip (Schraubensichernd) Screw grip (screw locking)
Innengewinde: *Internal thread:*	BSW 7/16 x 14
Richtung: *Direction:*	Rechts Right
Material: *Material:*	Rostfreier Edelstahl V2A Stainless steel AISI 304 (X5CrNi18-10, 1.4301)
Zugfestigkeit bei Raumtempertatur: *Tensile strength at room temperature:*	>1400 N/mm²
Temperaturbeständigkeit: *Temperature resistance:*	315°C langzeitig, 425°C kurzzeitig 315°C long-term, 425°C short-term

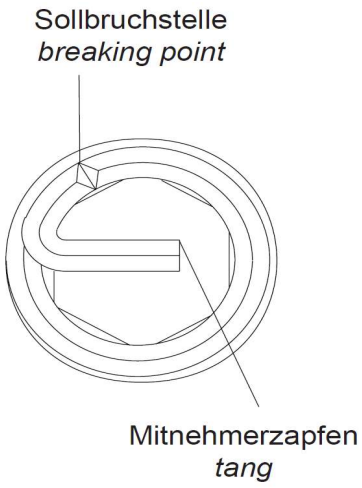

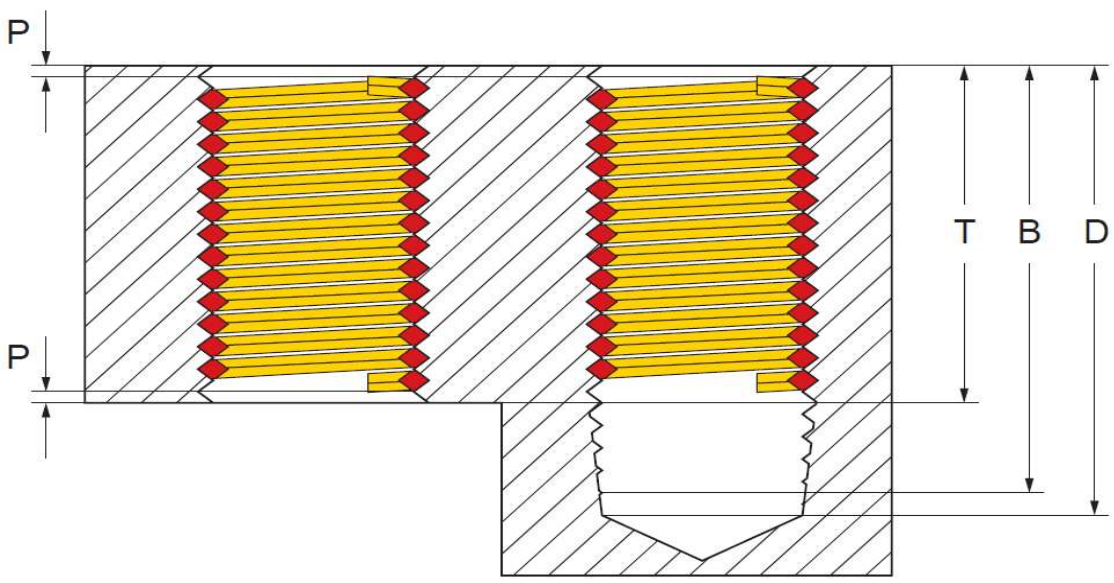

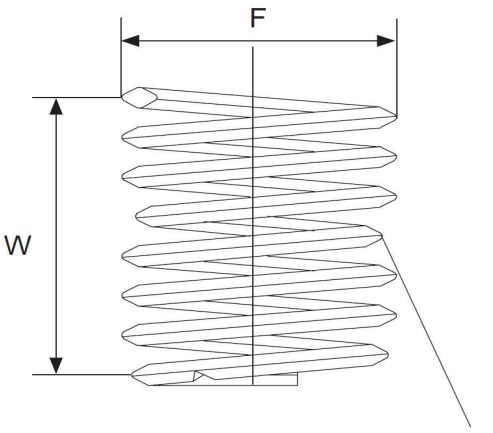

Innengewinde: *Internal thread:*	BSW 7/16 x 14
Länge: *Length:*	1,5 D
T (Länge im eingebauten Zustand): *T (length when installed):*	16,67 mm
P (Tiefe): *P (depth):*	Der Gewindeeinsatz muss 1/4 – 1/2 Umdrehungen unter der Oberfläche sitzen The thread insert must be located 1/4 - 1/2 turns below the surface
D (Mindesttiefe des Kernloches, ohne Spitze): *D (minimum depth of the core hole, without tip):*	0,978 "
B (Gewindetiefe mit Anschnitt): *B (thread depth with gate):*	0,906 "
F (Min. - Max. Außendurchmesser vor Einbau): *F (Min. - Max. outer diameter before installation):*	0,522 " - 0,551 "
Gewindelängen-Berechnung: *Thread length calculation:*	1,5 D heißt 1,5 mal Durchmesser: 1,5 mal 11,11 mm = 16,67 mm Der Nenndurchmesser bei BSW 7/16 beträgt ca. 11,11 mm 1,5 D means 1,5 times diameter: 1,5 times 11,11 mm = 16,67 mm The nominal diameter for BSW 7/16 is approx. 11,11 mm
W Windungsanzahl *W Number of coils*	7,10 - 7,60

Prüfungszeichnung
quality test drawing

BaerCoil®

Artikelnr.: *Item no.*	1-B6247-15
Bezeichnung: *Description:*	BaerCoil® Gewindeeinsatz BaerCoil® Wire Thread Insert
Typ: *Type:*	Screw grip (Schraubensichernd) Screw grip (screw locking)
Innengewinde: *Internal thread:*	BSW 1/2 x 12
Richtung: *Direction:*	Rechts Right
Material: *Material:*	Rostfreier Edelstahl V2A Stainless steel AISI 304 (X5CrNi18-10, 1.4301)
Zugfestigkeit bei Raumtempertatur: *Tensile strength at room temperature:*	>1400 N/mm²
Temperaturbeständigkeit: *Temperature resistance:*	315°C langzeitig, 425°C kurzzeitig 315°C long-term, 425°C short-term

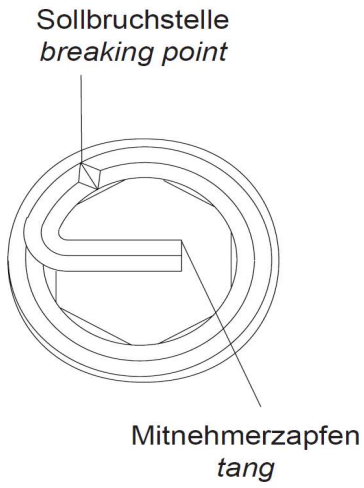

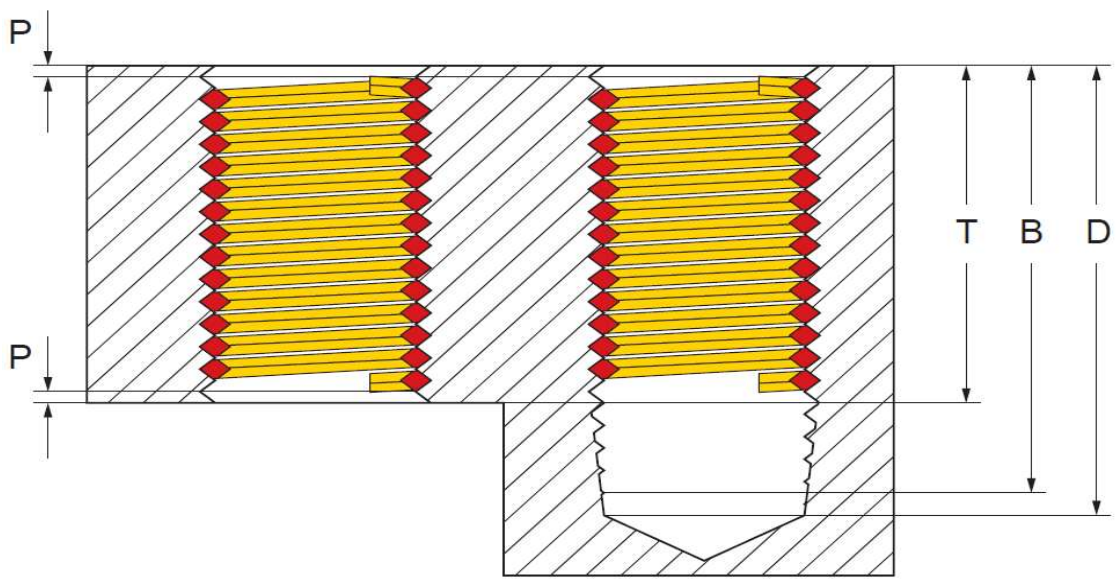

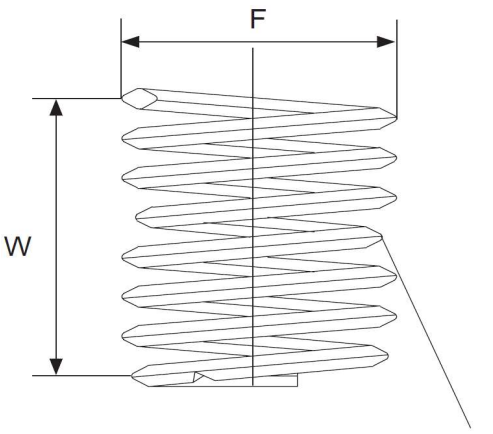

Innengewinde: *Internal thread:*	BSW 1/2 x 12
Länge: *Length:*	1,5 D
T (Länge im eingebauten Zustand): *T (length when installed):*	19,05 mm
P (Tiefe): *P (depth):*	Der Gewindeeinsatz muss 1/4 – 1/2 Umdrehungen unter der Oberfläche sitzen The thread insert must be located 1/4 - 1/2 turns below the surface
D (Mindesttiefe des Kernloches, ohne Spitze): *D (minimum depth of the core hole, without tip):*	1,125 "
B (Gewindetiefe mit Anschnitt): *B (thread depth with gate):*	1,042 "
F (Min. - Max. Außendurchmesser vor Einbau): *F (Min. - Max. outer diameter before installation):*	0,598 " - 0,630 "
Gewindelängen-Berechnung: *Thread length calculation:*	1,5 D heißt 1,5 mal Durchmesser: 1,5 mal 12,7 mm = 19,05 mm Der Nenndurchmesser bei BSW 1/2 beträgt ca. 12,7 mm 1,5 D means 1,5 times diameter: 1,5 times 12,7 mm = 19,05 mm The nominal diameter for BSW 1/2 is approx. 12,7 mm
W Windungsanzahl *W Number of coils*	7,00 - 7,40