Prüfungszeichnung
quality test drawing

BaerCoil®

Artikelnr.: *Item no.*	1-B6242-3
Bezeichnung: *Description:*	BaerCoil® Gewindeeinsatz BaerCoil® Wire Thread Insert
Typ: *Type:*	Screw grip (Schraubensichernd) Screw grip (screw locking)
Innengewinde: *Internal thread:*	BSW 3/16 x 24
Richtung: *Direction:*	Rechts Right
Material: *Material:*	Rostfreier Edelstahl V2A Stainless steel AISI 304 (X5CrNi18-10, 1.4301)
Zugfestigkeit bei Raumtempertatur: *Tensile strength at room temperature:*	>1400 N/mm²
Temperaturbeständigkeit: *Temperature resistance:*	315°C langzeitig, 425°C kurzzeitig 315°C long-term, 425°C short-term

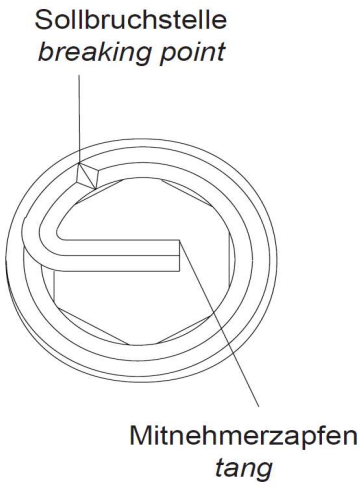

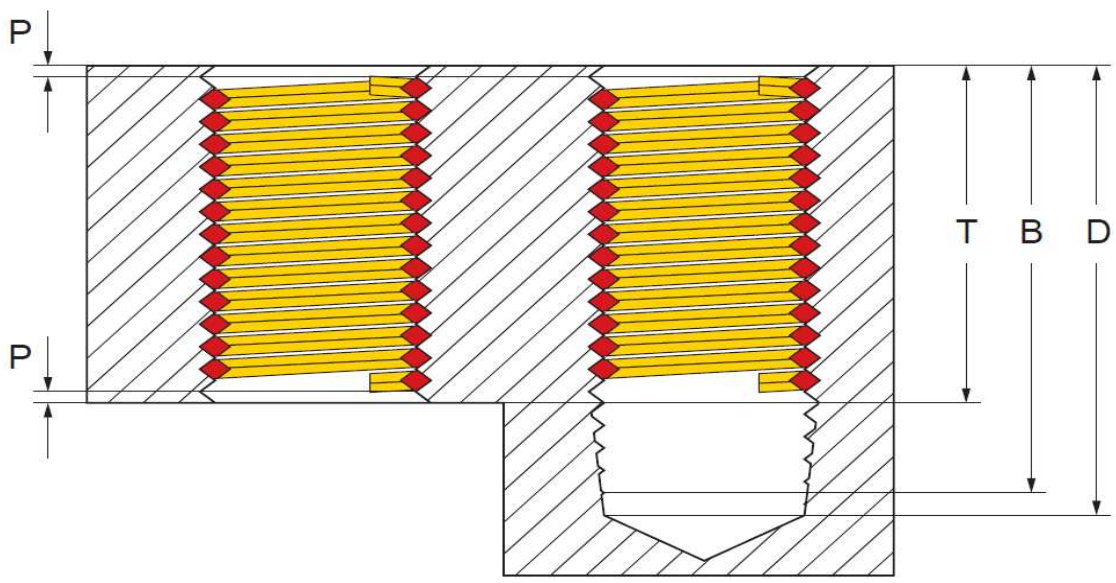

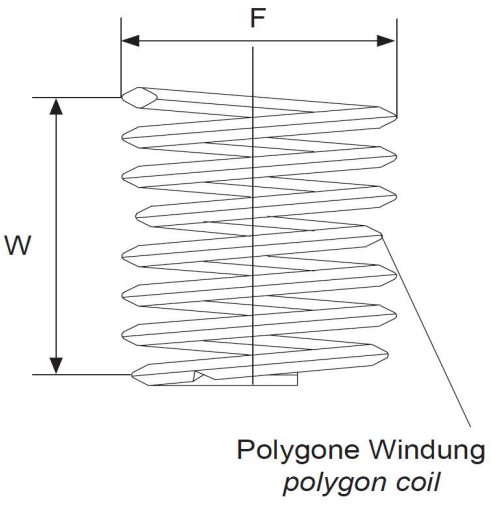

Innengewinde: *Internal thread:*	BSW 3/16 x 24
Länge: *Length:*	3,0 D
T (Länge im eingebauten Zustand): *T (length when installed):*	14,29 mm
P (Tiefe): *P (depth):*	Der Gewindeeinsatz muss 1/4 – 1/2 Umdrehungen unter der Oberfläche sitzen The thread insert must be located 1/4 - 1/2 turns below the surface
D (Mindesttiefe des Kernloches, ohne Spitze): *D (minimum depth of the core hole, without tip):*	0,750 "
B (Gewindetiefe mit Anschnitt): *B (thread depth with gate):*	0,708 "
F (Min. - Max. Außendurchmesser vor Einbau): *F (Min. - Max. outer diameter before installation):*	0,237 " - 0,256 "
Gewindelängen-Berechnung: *Thread length calculation:*	3,0 D heißt 3 mal Durchmesser: 3 mal 4,76 mm = 14,29 mm Der Nenndurchmesser bei BSW 3/16 beträgt ca. 4,76 mm 3,0 D means 3 times diameter: 3 times 4,76 mm = 14,29 mm The nominal diameter for BSW 3/16 is approx. 4,76 mm
W Windungsanzahl *W Number of coils*	10,70 - 11,90

Prüfungszeichnung
quality test drawing

BaerCoil®

Artikelnr.: *Item no.*	1-B6243-3
Bezeichnung: *Description:*	BaerCoil® Gewindeeinsatz BaerCoil® Wire Thread Insert
Typ: *Type:*	Screw grip (Schraubensichernd) Screw grip (screw locking)
Innengewinde: *Internal thread:*	BSW 1/4 x 20
Richtung: *Direction:*	Rechts Right
Material: *Material:*	Rostfreier Edelstahl V2A Stainless steel AISI 304 (X5CrNi18-10, 1.4301)
Zugfestigkeit bei Raumtempertatur: *Tensile strength at room temperature:*	>1400 N/mm²
Temperaturbeständigkeit: *Temperature resistance:*	315°C langzeitig, 425°C kurzzeitig 315°C long-term, 425°C short-term

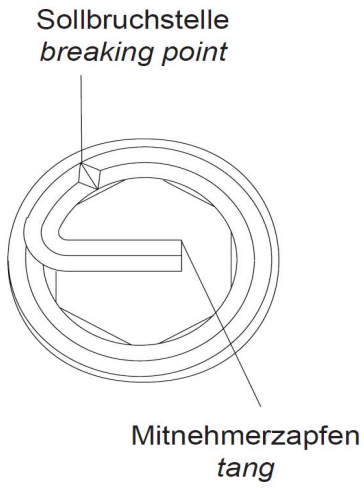

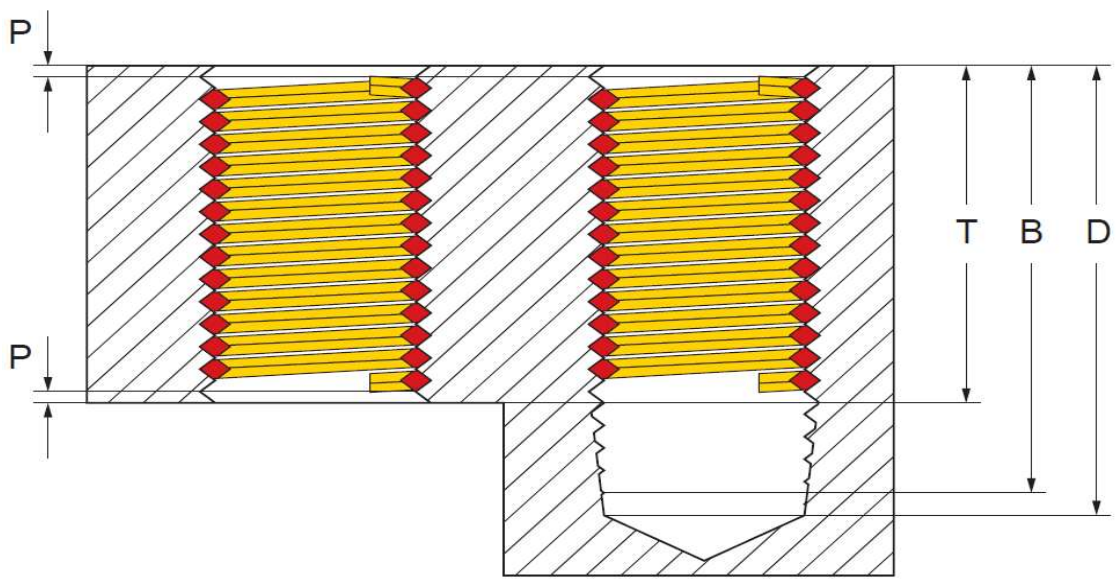

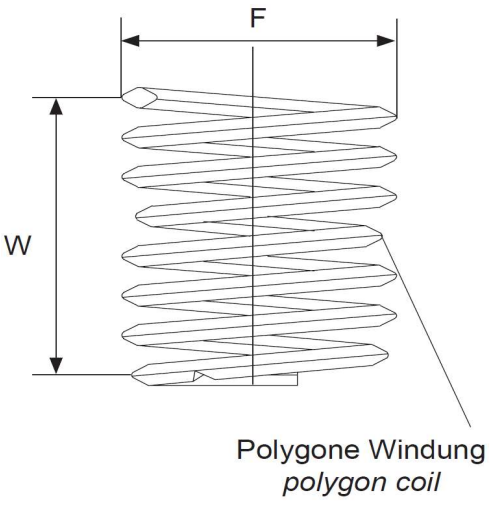

Innengewinde: *Internal thread:*	BSW 1/4 x 20
Länge: *Length:*	3,0 D
T (Länge im eingebauten Zustand): *T (length when installed):*	19,05 mm
P (Tiefe): *P (depth):*	Der Gewindeeinsatz muss 1/4 – 1/2 Umdrehungen unter der Oberfläche sitzen The thread insert must be located 1/4 - 1/2 turns below the surface
D (Mindesttiefe des Kernloches, ohne Spitze): *D (minimum depth of the core hole, without tip):*	0,975 "
B (Gewindetiefe mit Anschnitt): *B (thread depth with gate):*	0,925 "
F (Min. - Max. Außendurchmesser vor Einbau): *F (Min. - Max. outer diameter before installation):*	0,309 " - 0,331 "
Gewindelängen-Berechnung: *Thread length calculation:*	3,0 D heißt 3 mal Durchmesser: 3 mal 6,35 mm = 19,05 mm Der Nenndurchmesser bei BSW 1/4 beträgt ca. 6,35 mm 3,0 D means 3 times diameter: 3 times 6,35 mm = 19,05 mm The nominal diameter for BSW 1/4 is approx. 6,35 mm
W Windungsanzahl *W Number of coils*	12,20 - 13,50

Prüfungszeichnung
quality test drawing

BaerCoil®

Artikelnr.: *Item no.*	1-B6244-3
Bezeichnung: *Description:*	BaerCoil® Gewindeeinsatz BaerCoil® Wire Thread Insert
Typ: *Type:*	Screw grip (Schraubensichernd) Screw grip (screw locking)
Innengewinde: *Internal thread:*	BSW 5/16 x 18
Richtung: *Direction:*	Rechts Right
Material: *Material:*	Rostfreier Edelstahl V2A Stainless steel AISI 304 (X5CrNi18-10, 1.4301)
Zugfestigkeit bei Raumtempertatur: *Tensile strength at room temperature:*	>1400 N/mm²
Temperaturbeständigkeit: *Temperature resistance:*	315°C langzeitig, 425°C kurzzeitig 315°C long-term, 425°C short-term

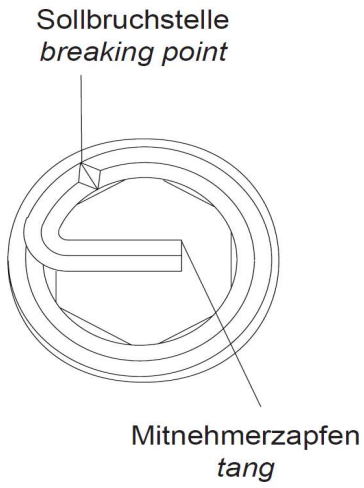

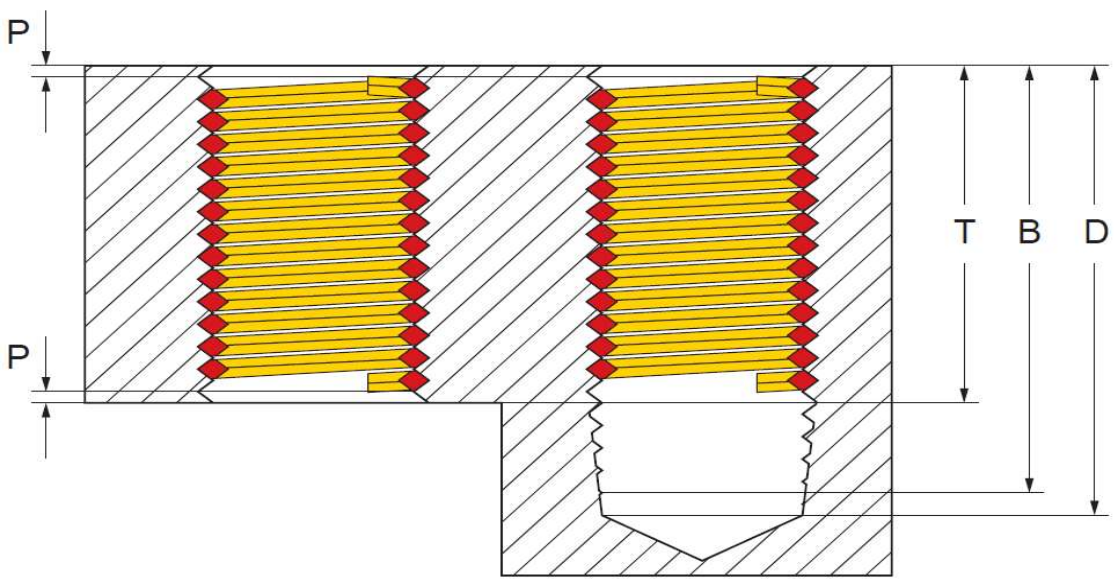

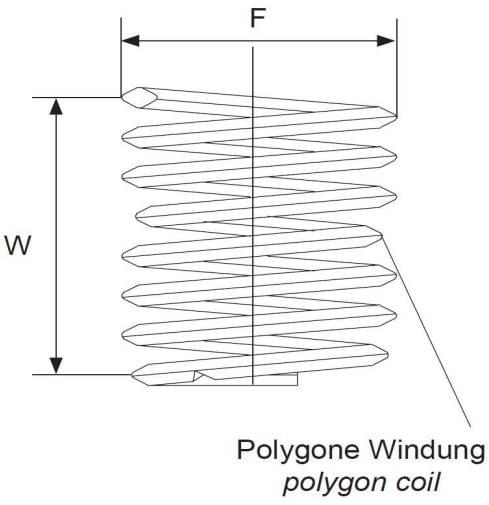

Innengewinde: *Internal thread:*	BSW 5/16 x 18
Länge: *Length:*	3,0 D
T (Länge im eingebauten Zustand): *T (length when installed):*	23,81 mm
P (Tiefe): *P (depth):*	Der Gewindeeinsatz muss 1/4 – 1/2 Umdrehungen unter der Oberfläche sitzen The thread insert must be located 1/4 - 1/2 turns below the surface
D (Mindesttiefe des Kernloches, ohne Spitze): *D (minimum depth of the core hole, without tip):*	1,187 "
B (Gewindetiefe mit Anschnitt): *B (thread depth with gate):*	1,132 "
F (Min. - Max. Außendurchmesser vor Einbau): *F (Min. - Max. outer diameter before installation):*	0,378 " - 0,401 "
Gewindelängen-Berechnung: *Thread length calculation:*	3,0 D heißt 3 mal Durchmesser: 3 mal 7,94 mm = 23,81 mm Der Nenndurchmesser bei BSW 5/16 beträgt ca. 7,94 mm 3,0 D means 3 times diameter: 3 times 7,94 mm = 23,81 mm The nominal diameter for BSW 5/16 is approx. 7,94 mm
W Windungsanzahl *W Number of coils*	14,20 - 15,50

Prüfungszeichnung
quality test drawing

BaerCoil®

Artikelnr.: *Item no.*	1-B6247-3
Bezeichnung: *Description:*	BaerCoil® Gewindeeinsatz BaerCoil® Wire Thread Insert
Typ: *Type:*	Screw grip (Schraubensichernd) Screw grip (screw locking)
Innengewinde: *Internal thread:*	BSW 1/2 x 12
Richtung: *Direction:*	Rechts Right
Material: *Material:*	Rostfreier Edelstahl V2A Stainless steel AISI 304 (X5CrNi18-10, 1.4301)
Zugfestigkeit bei Raumtempertatur: *Tensile strength at room temperature:*	>1400 N/mm²
Temperaturbeständigkeit: *Temperature resistance:*	315°C langzeitig, 425°C kurzzeitig 315°C long-term, 425°C short-term

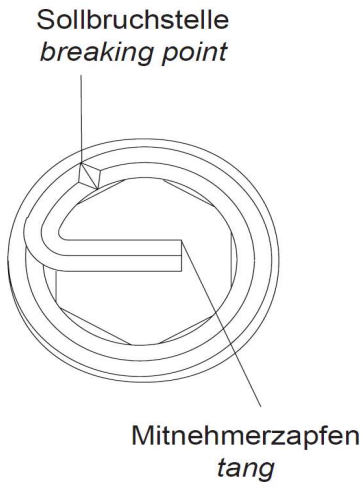

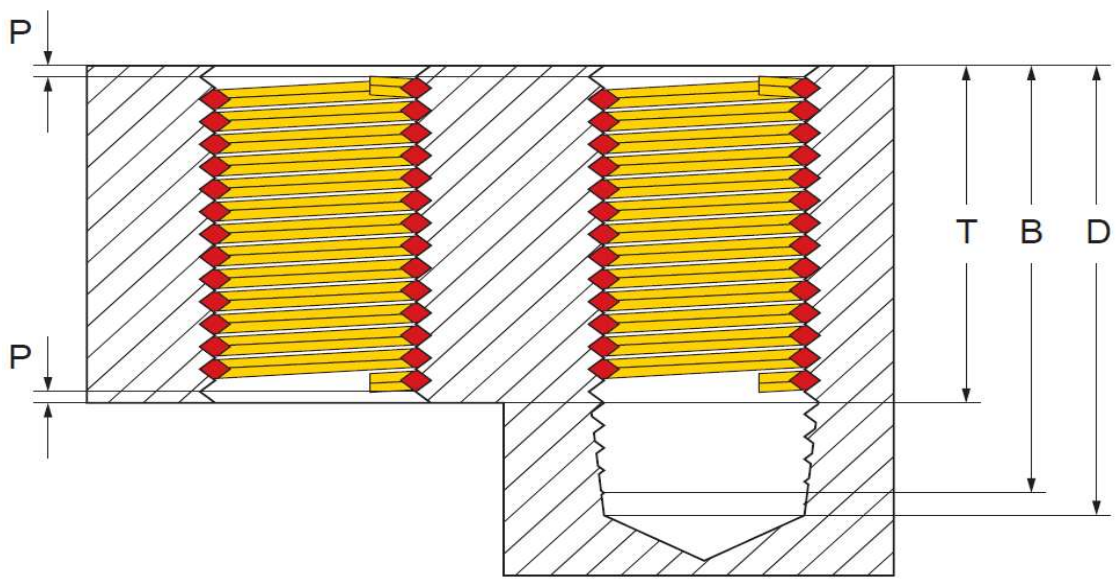

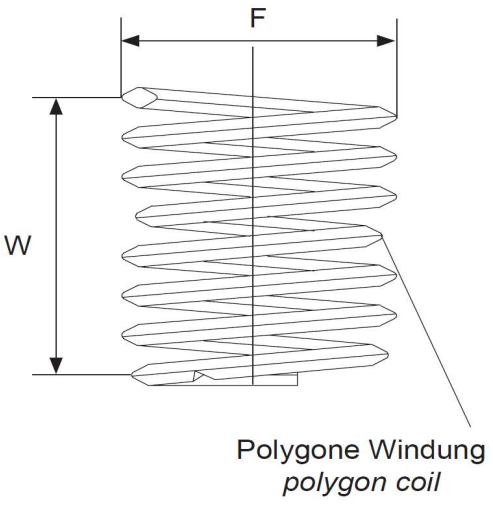

Innengewinde: *Internal thread:*	BSW 1/2 x 12
Länge: *Length:*	3,0 D
T (Länge im eingebauten Zustand): *T (length when installed):*	38,1 mm
P (Tiefe): *P (depth):*	Der Gewindeeinsatz muss 1/4 – 1/2 Umdrehungen unter der Oberfläche sitzen The thread insert must be located 1/4 - 1/2 turns below the surface
D (Mindesttiefe des Kernloches, ohne Spitze): *D (minimum depth of the core hole, without tip):*	1,875 "
B (Gewindetiefe mit Anschnitt): *B (thread depth with gate):*	1,792 "
F (Min. - Max. Außendurchmesser vor Einbau): *F (Min. - Max. outer diameter before installation):*	0,598 " - 0,630 "
Gewindelängen-Berechnung: *Thread length calculation:*	3,0 D heißt 3 mal Durchmesser: 3 mal 12,7 mm = 38,1 mm Der Nenndurchmesser bei BSW 1/2 beträgt ca. 12,7 mm 3,0 D means 3 times diameter: 3 times 12,7 mm = 38,1 mm The nominal diameter for BSW 1/2 is approx. 12,7 mm
W Windungsanzahl *W Number of coils*	15,40 - 16,60