Prüfungszeichnung
quality test drawing

BaerCoil®

Artikelnr.: *Item no.*	1-B8380-1
Bezeichnung: *Description:*	BaerCoil® Gewindeeinsatz BaerCoil® Wire Thread Insert
Typ: *Type:*	Frei durchlaufend Free running
Innengewinde: *Internal thread:*	G (BSP) 1/8 x 28
Richtung: *Direction:*	Rechts Right
Material: *Material:*	Rostfreier Edelstahl V2A Stainless steel AISI 304 (X5CrNi18-10, 1.4301)
Zugfestigkeit bei Raumtempertatur: *Tensile strength at room temperature:*	>1400 N/mm²
Temperaturbeständigkeit: *Temperature resistance:*	315°C langzeitig, 425°C kurzzeitig 315°C long-term, 425°C short-term

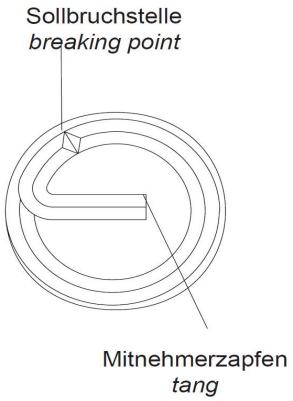

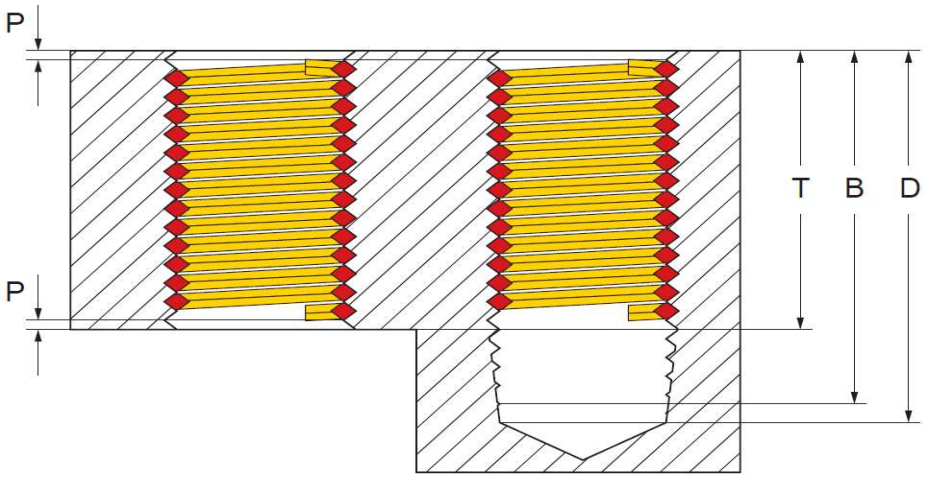

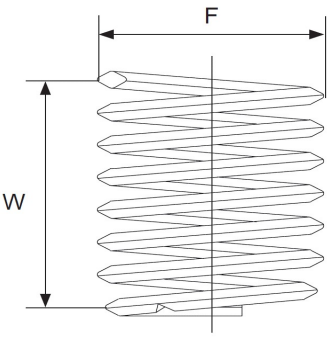

Innengewinde: *Internal thread:*	G (BSP) 1/8 x 28
Länge: *Length:*	1,0 D
T (Länge im eingebauten Zustand): *T (length when installed):*	3,18 mm
P (Tiefe): *P (depth):*	Der Gewindeeinsatz muss 1/4 – 1/2 Umdrehungen unter der Oberfläche sitzen The thread insert must be located 1/4 - 1/2 turns below the surface
D (Mindesttiefe des Kernloches, ohne Spitze): *D (minimum depth of the core hole, without tip):*	0,287 "
B (Gewindetiefe mit Anschnitt): *B (thread depth with gate):*	0,251 "
F (Min. - Max. Außendurchmesser vor Einbau): *F (Min. - Max. outer diameter before installation):*	0,426 " - 0,472 "
Gewindelängen-Berechnung: *Thread length calculation:*	1,0 D heißt 1 mal Kalkulationsdurchmesser: 1 mal 3,175 mm = 3,18 mm Der Nenndurchmesser bei G (BSP) 1/8 beträgt ca. 9,73 mm, jedoch wird die Länge laut der Norm zur Kalkulation mit dem Durchmesser von 3,175 mm gerechnet 1,0 D means 1 times Kalkulationsdurchmesser: 1 times 3,175 mm = 3,18 mm The nominal diameter for G (BSP) 1/8 is approx. 9,73 mm, but according to the standard for calculation the length is calculated with the diameter of 3,175 mm
W Windungsanzahl *W Number of coils*	1,70 - 1,90

Prüfungszeichnung
quality test drawing

BaerCoil®

Artikelnr.: *Item no.*	1-B8381-1
Bezeichnung: *Description:*	BaerCoil® Gewindeeinsatz BaerCoil® Wire Thread Insert
Typ: *Type:*	Frei durchlaufend Free running
Innengewinde: *Internal thread:*	G (BSP) 1/4 x 19
Richtung: *Direction:*	Rechts Right
Material: *Material:*	Rostfreier Edelstahl V2A Stainless steel AISI 304 (X5CrNi18-10, 1.4301)
Zugfestigkeit bei Raumtempertatur: *Tensile strength at room temperature:*	>1400 N/mm²
Temperaturbeständigkeit: *Temperature resistance:*	315°C langzeitig, 425°C kurzzeitig 315°C long-term, 425°C short-term

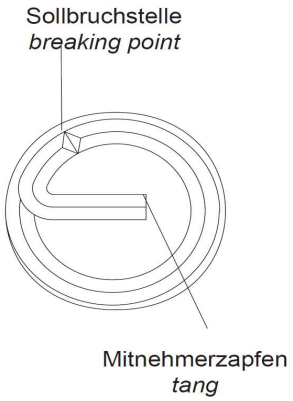

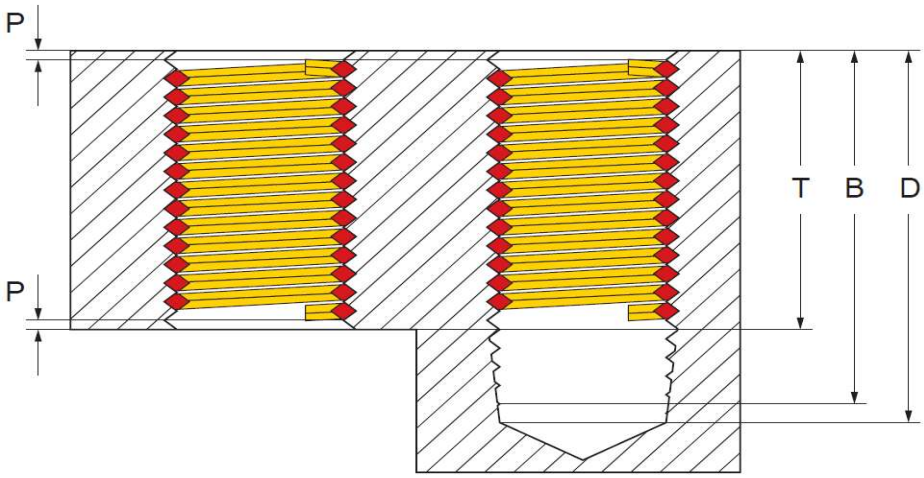

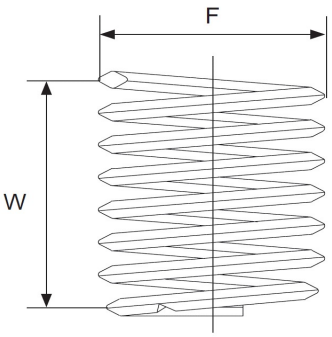

Innengewinde: *Internal thread:*	G (BSP) 1/4 x 19
Länge: *Length:*	1,0 D
T (Länge im eingebauten Zustand): *T (length when installed):*	6,35 mm
P (Tiefe): *P (depth):*	Der Gewindeeinsatz muss 1/4 – 1/2 Umdrehungen unter der Oberfläche sitzen The thread insert must be located 1/4 - 1/2 turns below the surface
D (Mindesttiefe des Kernloches, ohne Spitze): *D (minimum depth of the core hole, without tip):*	0,488 "
B (Gewindetiefe mit Anschnitt): *B (thread depth with gate):*	0,435 "
F (Min. - Max. Außendurchmesser vor Einbau): *F (Min. - Max. outer diameter before installation):*	0,582 " - 0,637 "
Gewindelängen-Berechnung: *Thread length calculation:*	1,0 D heißt 1 mal Kalkulationsdurchmesser: 1 mal 6,35 mm = 6,35 mm Der Nenndurchmesser bei G (BSP) 1/4 beträgt ca. 13,16 mm, jedoch wird die Länge laut der Norm zur Kalkulation mit dem Durchmesser von 6,35 mm gerechnet 1,0 D means 1 times Kalkulationsdurchmesser: 1 times 6,35 mm = 6,35 mm The nominal diameter for G (BSP) 1/4 is approx. 13,16 mm, but according to the standard for calculation the length is calculated with the diameter of 6,35 mm
W Windungsanzahl *W Number of coils*	2,80 - 3,10

Prüfungszeichnung
quality test drawing

BaerCoil®

Artikelnr.: *Item no.*	1-B8382-1
Bezeichnung: *Description:*	BaerCoil® Gewindeeinsatz BaerCoil® Wire Thread Insert
Typ: *Type:*	Frei durchlaufend Free running
Innengewinde: *Internal thread:*	G (BSP) 3/8 x 19
Richtung: *Direction:*	Rechts Right
Material: *Material:*	Rostfreier Edelstahl V2A Stainless steel AISI 304 (X5CrNi18-10, 1.4301)
Zugfestigkeit bei Raumtempertatur: *Tensile strength at room temperature:*	>1400 N/mm²
Temperaturbeständigkeit: *Temperature resistance:*	315°C langzeitig, 425°C kurzzeitig 315°C long-term, 425°C short-term

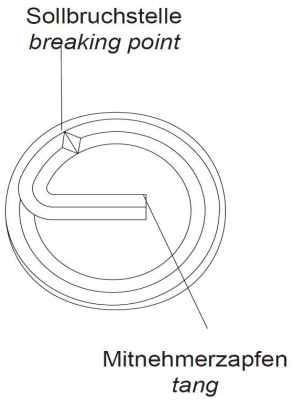

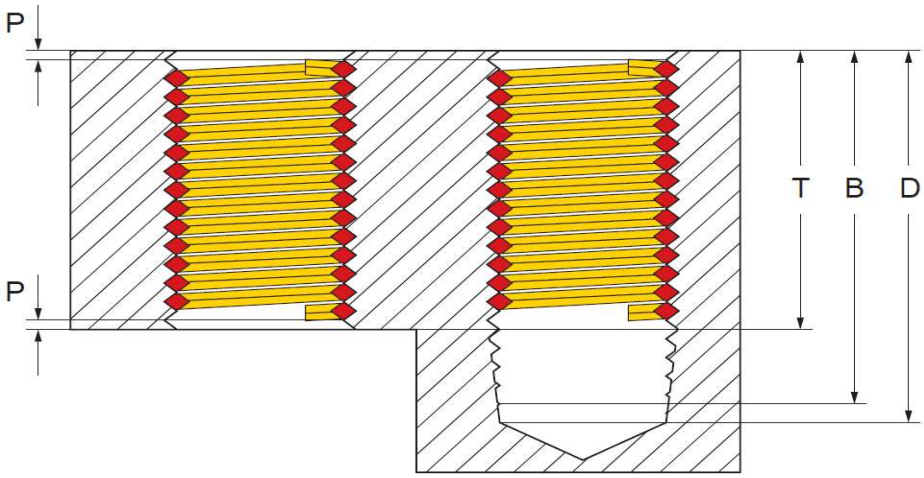

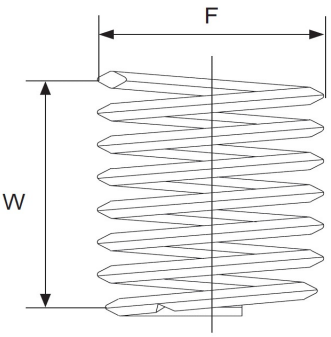

Innengewinde: *Internal thread:*	G (BSP) 3/8 x 19
Länge: *Length:*	1,0 D
T (Länge im eingebauten Zustand): *T (length when installed):*	9,53 mm
P (Tiefe): *P (depth):*	Der Gewindeeinsatz muss 1/4 – 1/2 Umdrehungen unter der Oberfläche sitzen The thread insert must be located 1/4 - 1/2 turns below the surface
D (Mindesttiefe des Kernloches, ohne Spitze): *D (minimum depth of the core hole, without tip):*	0,613 "
B (Gewindetiefe mit Anschnitt): *B (thread depth with gate):*	0,560 "
F (Min. - Max. Außendurchmesser vor Einbau): *F (Min. - Max. outer diameter before installation):*	0,720 " - 0,787 "
Gewindelängen-Berechnung: *Thread length calculation:*	1,0 D heißt 1 mal Kalkulationsdurchmesser: 1 mal 9,525 mm = 9,53 mm Der Nenndurchmesser bei G (BSP) 3/8 beträgt ca. 16,66 mm, jedoch wird die Länge laut der Norm zur Kalkulation mit dem Durchmesser von 9,525 mm gerechnet 1,0 D means 1 times Kalkulationsdurchmesser: 1 times 9,525 mm = 9,53 mm The nominal diameter for G (BSP) 3/8 is approx. 16,66 mm, but according to the standard for calculation the length is calculated with the diameter of 9,525 mm
W Windungsanzahl *W Number of coils*	5,00 - 5,50

Prüfungszeichnung
quality test drawing

BaerCoil®

Artikelnr.: *Item no.*	1-B8383-1
Bezeichnung: *Description:*	BaerCoil® Gewindeeinsatz BaerCoil® Wire Thread Insert
Typ: *Type:*	Frei durchlaufend Free running
Innengewinde: *Internal thread:*	G (BSP) 1/2 x 14
Richtung: *Direction:*	Rechts Right
Material: *Material:*	Rostfreier Edelstahl V2A Stainless steel AISI 304 (X5CrNi18-10, 1.4301)
Zugfestigkeit bei Raumtempertatur: *Tensile strength at room temperature:*	>1400 N/mm²
Temperaturbeständigkeit: *Temperature resistance:*	315°C langzeitig, 425°C kurzzeitig 315°C long-term, 425°C short-term

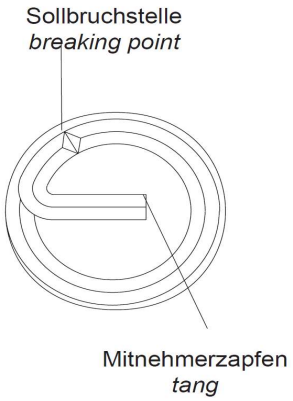

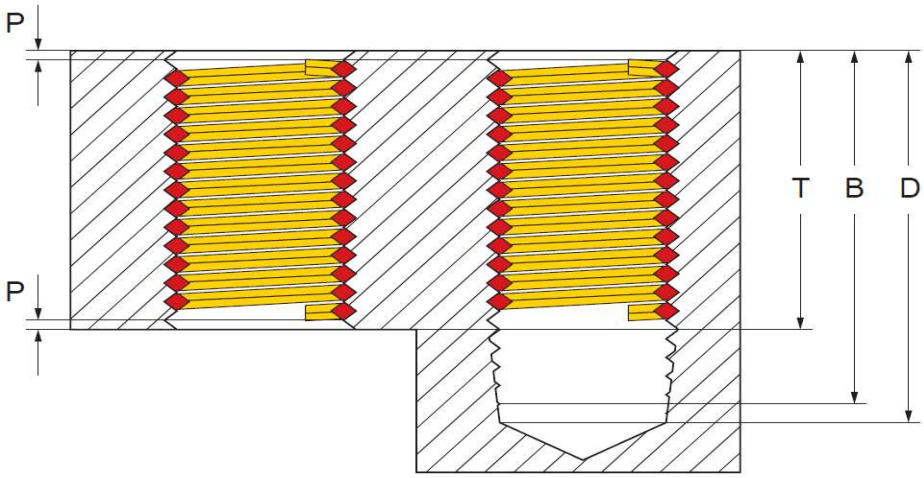

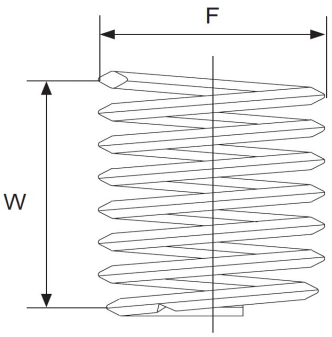

Innengewinde: *Internal thread:*	G (BSP) 1/2 x 14
Länge: *Length:*	1,0 D
T (Länge im eingebauten Zustand): *T (length when installed):*	12,7 mm
P (Tiefe): *P (depth):*	Der Gewindeeinsatz muss 1/4 – 1/2 Umdrehungen unter der Oberfläche sitzen The thread insert must be located 1/4 - 1/2 turns below the surface
D (Mindesttiefe des Kernloches, ohne Spitze): *D (minimum depth of the core hole, without tip):*	0,820 "
B (Gewindetiefe mit Anschnitt): *B (thread depth with gate):*	0,749 "
F (Min. - Max. Außendurchmesser vor Einbau): *F (Min. - Max. outer diameter before installation):*	0,911 " - 0,992 "
Gewindelängen-Berechnung: *Thread length calculation:*	1,0 D heißt 1 mal Kalkulationsdurchmesser: 1 mal 12,7 mm = 12,7 mm Der Nenndurchmesser bei G (BSP) 1/2 beträgt ca. 20,95 mm, jedoch wird die Länge laut der Norm zur Kalkulation mit dem Durchmesser von 12,7 mm gerechnet 1,0 D means 1 times Kalkulationsdurchmesser: 1 times 12,7 mm = 12,7 mm The nominal diameter for G (BSP) 1/2 is approx. 20,95 mm, but according to the standard for calculation the length is calculated with the diameter of 12,7 mm
W Windungsanzahl *W Number of coils*	4,90 - 5,30

Prüfungszeichnung
quality test drawing

BaerCoil®

Artikelnr.: *Item no.*	1-B8384-1
Bezeichnung: *Description:*	BaerCoil® Gewindeeinsatz BaerCoil® Wire Thread Insert
Typ: *Type:*	Frei durchlaufend Free running
Innengewinde: *Internal thread:*	G (BSP) 5/8 x 14
Richtung: *Direction:*	Rechts Right
Material: *Material:*	Rostfreier Edelstahl V2A Stainless steel AISI 304 (X5CrNi18-10, 1.4301)
Zugfestigkeit bei Raumtempertatur: *Tensile strength at room temperature:*	>1400 N/mm²
Temperaturbeständigkeit: *Temperature resistance:*	315°C langzeitig, 425°C kurzzeitig 315°C long-term, 425°C short-term

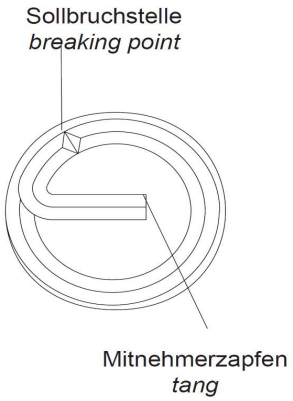

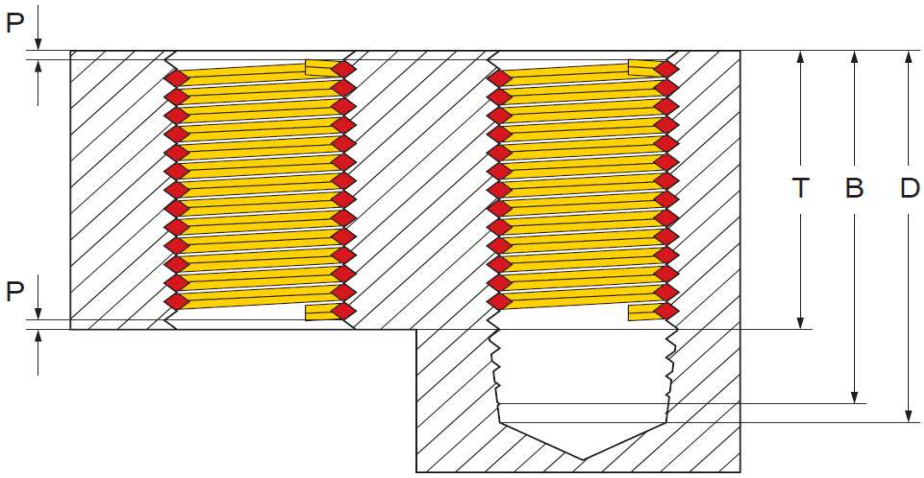

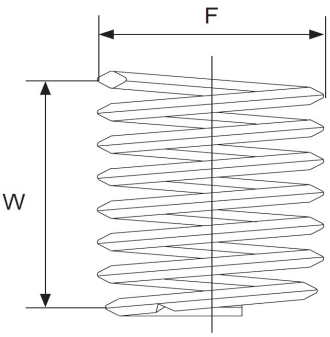

Innengewinde: *Internal thread:*	G (BSP) 5/8 x 14
Länge: *Length:*	1,0 D
T (Länge im eingebauten Zustand): *T (length when installed):*	15,88 mm
P (Tiefe): *P (depth):*	Der Gewindeeinsatz muss 1/4 – 1/2 Umdrehungen unter der Oberfläche sitzen The thread insert must be located 1/4 - 1/2 turns below the surface
D (Mindesttiefe des Kernloches, ohne Spitze): *D (minimum depth of the core hole, without tip):*	0,945 "
B (Gewindetiefe mit Anschnitt): *B (thread depth with gate):*	0,874 "
F (Min. - Max. Außendurchmesser vor Einbau): *F (Min. - Max. outer diameter before installation):*	0,988 " - 1,078 "
Gewindelängen-Berechnung: *Thread length calculation:*	1,0 D heißt 1 mal Kalkulationsdurchmesser: 1 mal 15,875 mm = 15,88 mm Der Nenndurchmesser bei G (BSP) 5/8 beträgt ca. 22,91 mm, jedoch wird die Länge laut der Norm zur Kalkulation mit dem Durchmesser von 15,875 mm gerechnet 1,0 D means 1 times Kalkulationsdurchmesser: 1 times 15,875 mm = 15,88 mm The nominal diameter for G (BSP) 5/8 is approx. 22,91 mm, but according to the standard for calculation the length is calculated with the diameter of 15,875 mm
W Windungsanzahl *W Number of coils*	6,50 - 7,10

Prüfungszeichnung
quality test drawing

BaerCoil®

Artikelnr.: *Item no.*	1-B8385-1
Bezeichnung: *Description:*	BaerCoil® Gewindeeinsatz BaerCoil® Wire Thread Insert
Typ: *Type:*	Frei durchlaufend Free running
Innengewinde: *Internal thread:*	G (BSP) 3/4 x 14
Richtung: *Direction:*	Rechts Right
Material: *Material:*	Rostfreier Edelstahl V2A Stainless steel AISI 304 (X5CrNi18-10, 1.4301)
Zugfestigkeit bei Raumtempertatur: *Tensile strength at room temperature:*	>1400 N/mm²
Temperaturbeständigkeit: *Temperature resistance:*	315°C langzeitig, 425°C kurzzeitig 315°C long-term, 425°C short-term

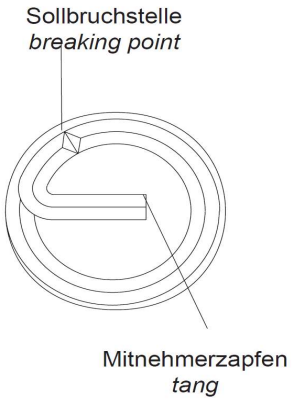

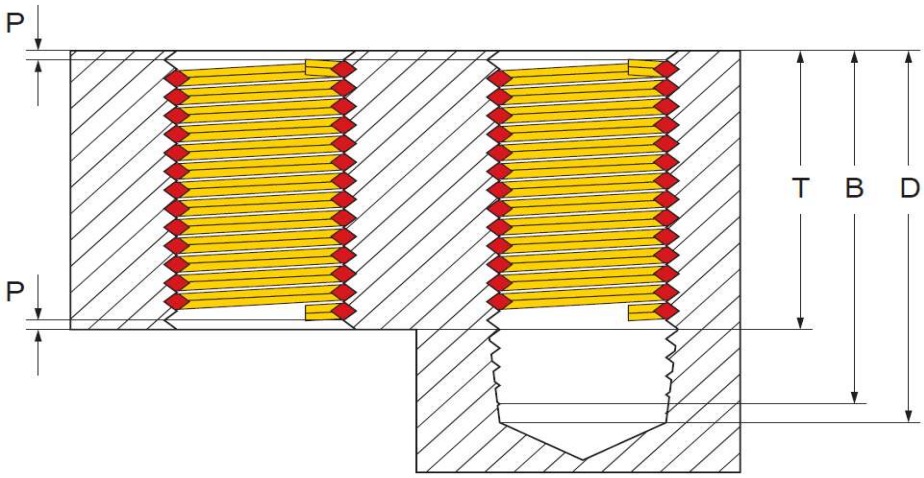

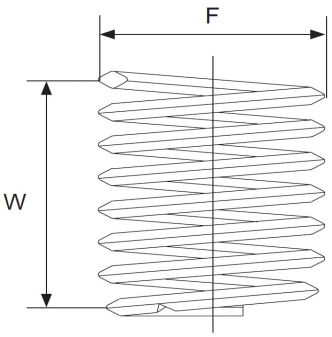

Innengewinde: *Internal thread:*	G (BSP) 3/4 x 14
Länge: *Length:*	1,0 D
T (Länge im eingebauten Zustand): *T (length when installed):*	19,05 mm
P (Tiefe): *P (depth):*	Der Gewindeeinsatz muss 1/4 – 1/2 Umdrehungen unter der Oberfläche sitzen The thread insert must be located 1/4 - 1/2 turns below the surface
D (Mindesttiefe des Kernloches, ohne Spitze): *D (minimum depth of the core hole, without tip):*	1,070 "
B (Gewindetiefe mit Anschnitt): *B (thread depth with gate):*	0,999 "
F (Min. - Max. Außendurchmesser vor Einbau): *F (Min. - Max. outer diameter before installation):*	1,127 " - 1,228 "
Gewindelängen-Berechnung: *Thread length calculation:*	1,0 D heißt 1 mal Kalkulationsdurchmesser: 1 mal 19,05 mm = 19,05 mm Der Nenndurchmesser bei G (BSP) 3/4 beträgt ca. 26,44 mm, jedoch wird die Länge laut der Norm zur Kalkulation mit dem Durchmesser von 19,05 mm gerechnet 1,0 D means 1 times Kalkulationsdurchmesser: 1 times 19,05 mm = 19,05 mm The nominal diameter for G (BSP) 3/4 is approx. 26,44 mm, but according to the standard for calculation the length is calculated with the diameter of 19,05 mm
W Windungsanzahl *W Number of coils*	8,10 - 8,80

Prüfungszeichnung
quality test drawing

BaerCoil®

Artikelnr.: *Item no.*	1-B8386-1
Bezeichnung: *Description:*	BaerCoil® Gewindeeinsatz BaerCoil® Wire Thread Insert
Typ: *Type:*	Frei durchlaufend Free running
Innengewinde: *Internal thread:*	G (BSP) 7/8 x 14
Richtung: *Direction:*	Rechts Right
Material: *Material:*	Rostfreier Edelstahl V2A Stainless steel AISI 304 (X5CrNi18-10, 1.4301)
Zugfestigkeit bei Raumtempertatur: *Tensile strength at room temperature:*	>1400 N/mm²
Temperaturbeständigkeit: *Temperature resistance:*	315°C langzeitig, 425°C kurzzeitig 315°C long-term, 425°C short-term

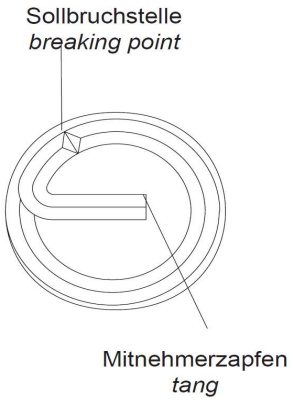

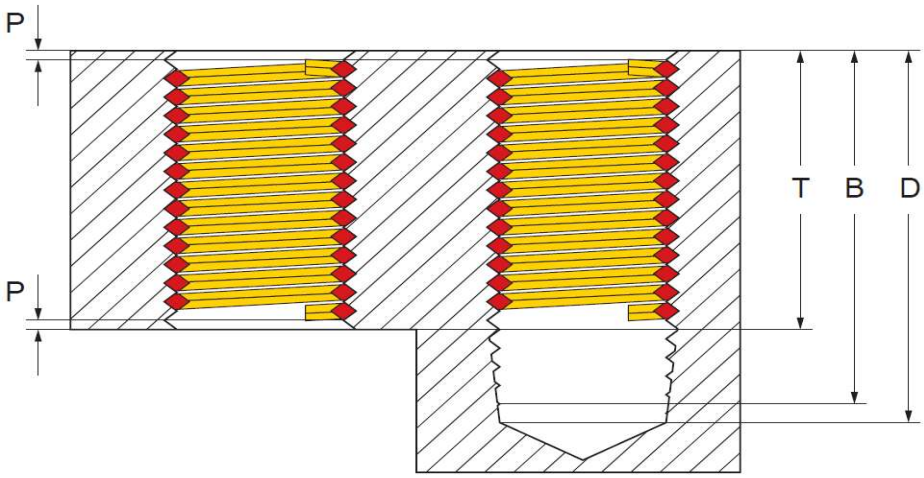

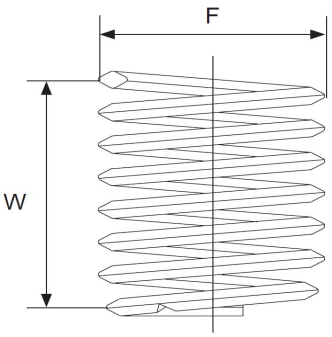

Innengewinde: *Internal thread:*	G (BSP) 7/8 x 14
Länge: *Length:*	1,0 D
T (Länge im eingebauten Zustand): *T (length when installed):*	22,23 mm
P (Tiefe): *P (depth):*	Der Gewindeeinsatz muss 1/4 – 1/2 Umdrehungen unter der Oberfläche sitzen The thread insert must be located 1/4 - 1/2 turns below the surface
D (Mindesttiefe des Kernloches, ohne Spitze): *D (minimum depth of the core hole, without tip):*	1,195 "
B (Gewindetiefe mit Anschnitt): *B (thread depth with gate):*	1,124 "
F (Min. - Max. Außendurchmesser vor Einbau): *F (Min. - Max. outer diameter before installation):*	1,275 " - 1,389 "
Gewindelängen-Berechnung: *Thread length calculation:*	1,0 D heißt 1 mal Kalkulationsdurchmesser: 1 mal 22,225 mm = 22,23 mm Der Nenndurchmesser bei G (BSP) 7/8 beträgt ca. 30,20 mm, jedoch wird die Länge laut der Norm zur Kalkulation mit dem Durchmesser von 22,225 mm gerechnet 1,0 D means 1 times Kalkulationsdurchmesser: 1 times 22,225 mm = 22,23 mm The nominal diameter for G (BSP) 7/8 is approx. 30,20 mm, but according to the standard for calculation the length is calculated with the diameter of 22,225 mm
W Windungsanzahl *W Number of coils*	9,70 - 10,50

Prüfungszeichnung
quality test drawing

BaerCoil®

Artikelnr.: *Item no.*	1-B8387-1
Bezeichnung: *Description:*	BaerCoil® Gewindeeinsatz BaerCoil® Wire Thread Insert
Typ: *Type:*	Frei durchlaufend Free running
Innengewinde: *Internal thread:*	G (BSP) 1" x 11
Richtung: *Direction:*	Rechts Right
Material: *Material:*	Rostfreier Edelstahl V2A Stainless steel AISI 304 (X5CrNi18-10, 1.4301)
Zugfestigkeit bei Raumtempertatur: *Tensile strength at room temperature:*	>1400 N/mm²
Temperaturbeständigkeit: *Temperature resistance:*	315°C langzeitig, 425°C kurzzeitig 315°C long-term, 425°C short-term

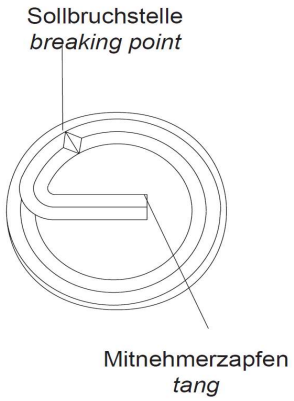

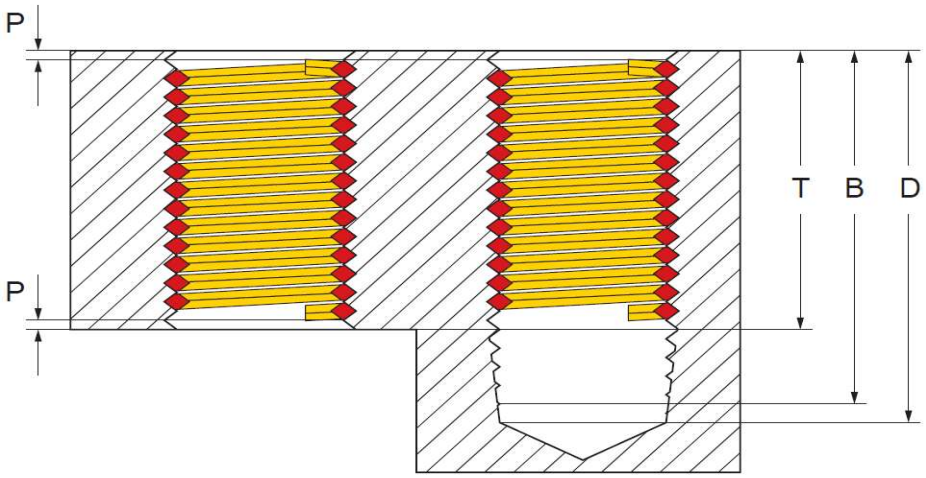

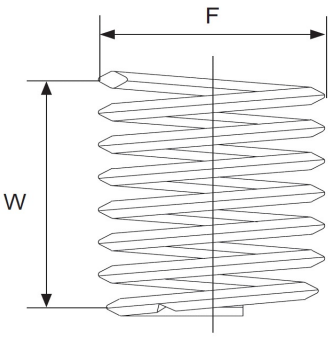

Innengewinde: *Internal thread:*	G (BSP) 1" x 11
Länge: *Length:*	1,0 D
T (Länge im eingebauten Zustand): *T (length when installed):*	25,4 mm
P (Tiefe): *P (depth):*	Der Gewindeeinsatz muss 1/4 – 1/2 Umdrehungen unter der Oberfläche sitzen The thread insert must be located 1/4 - 1/2 turns below the surface
D (Mindesttiefe des Kernloches, ohne Spitze): *D (minimum depth of the core hole, without tip):*	1,410 "
B (Gewindetiefe mit Anschnitt): *B (thread depth with gate):*	1,319 "
F (Min. - Max. Außendurchmesser vor Einbau): *F (Min. - Max. outer diameter before installation):*	1,416 " - 1,543 "
Gewindelängen-Berechnung: *Thread length calculation:*	1,0 D heißt 1 mal Kalkulationsdurchmesser: 1 mal 25,4 mm = 25,4 mm Der Nenndurchmesser bei G (BSP) 1" beträgt ca. 33,25 mm, jedoch wird die Länge laut der Norm zur Kalkulation mit dem Durchmesser von 25,4 mm gerechnet 1,0 D means 1 times Kalkulationsdurchmesser: 1 times 25,4 mm = 25,4 mm The nominal diameter for G (BSP) 1" is approx. 33,25 mm, but according to the standard for calculation the length is calculated with the diameter of 25,4 mm
W Windungsanzahl *W Number of coils*	8,60 - 9,30