Prüfungszeichnung
quality test drawing

BaerCoil®

Artikelnr.: *Item no.*	1-B8380-25
Bezeichnung: *Description:*	BaerCoil® Gewindeeinsatz BaerCoil® Wire Thread Insert
Typ: *Type:*	Frei durchlaufend Free running
Innengewinde: *Internal thread:*	G (BSP) 1/8 x 28
Richtung: *Direction:*	Rechts Right
Material: *Material:*	Rostfreier Edelstahl V2A Stainless steel AISI 304 (X5CrNi18-10, 1.4301)
Zugfestigkeit bei Raumtempertatur: *Tensile strength at room temperature:*	>1400 N/mm²
Temperaturbeständigkeit: *Temperature resistance:*	315°C langzeitig, 425°C kurzzeitig 315°C long-term, 425°C short-term

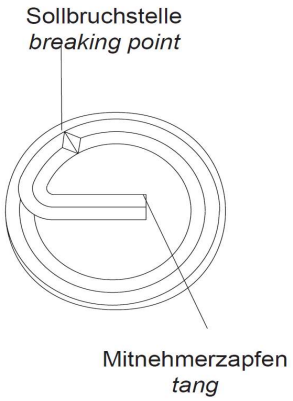

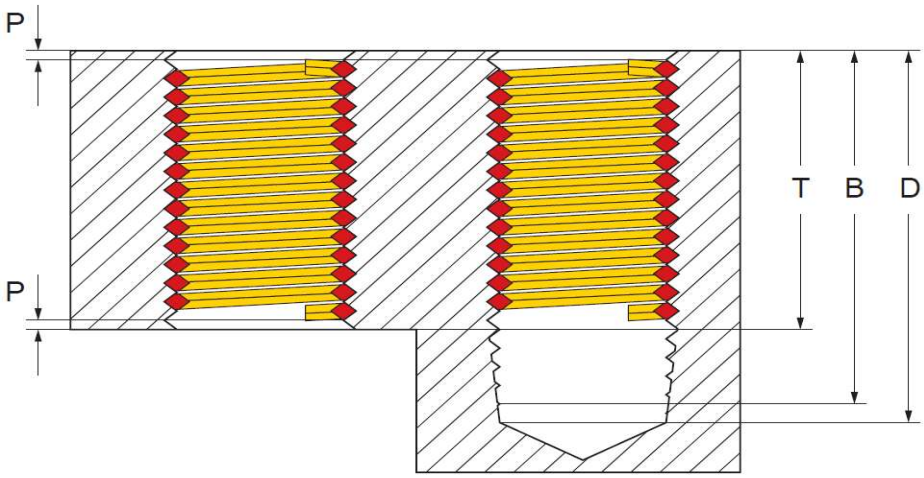

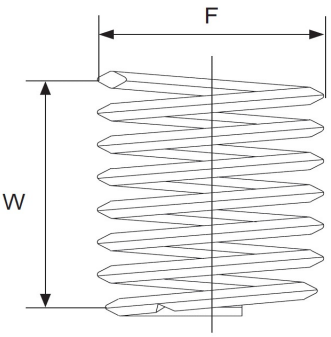

Innengewinde: *Internal thread:*	G (BSP) 1/8 x 28
Länge: *Length:*	2,5 D
T (Länge im eingebauten Zustand): *T (length when installed):*	7,94 mm
P (Tiefe): *P (depth):*	Der Gewindeeinsatz muss 1/4 – 1/2 Umdrehungen unter der Oberfläche sitzen The thread insert must be located 1/4 - 1/2 turns below the surface
D (Mindesttiefe des Kernloches, ohne Spitze): *D (minimum depth of the core hole, without tip):*	0,474 "
B (Gewindetiefe mit Anschnitt): *B (thread depth with gate):*	0,438 "
F (Min. - Max. Außendurchmesser vor Einbau): *F (Min. - Max. outer diameter before installation):*	0,426 " - 0,472 "
Gewindelängen-Berechnung: *Thread length calculation:*	2,5 D heißt 2,5 mal Kalkulationsdurchmesser: 2,5 mal 3,175 mm = 7,94 mm Der Nenndurchmesser bei G (BSP) 1/8 beträgt ca. 9,73 mm, jedoch wird die Länge laut der Norm zur Kalkulation mit dem Durchmesser von 3,175 mm gerechnet 2,5 D means 2,5 times Kalkulationsdurchmesser: 2,5 times 3,175 mm = 7,94 mm The nominal diameter for G (BSP) 1/8 is approx. 9,73 mm, but according to the standard for calculation the length is calculated with the diameter of 3,175 mm
W Windungsanzahl *W Number of coils*	6,40 - 7,00

Prüfungszeichnung
quality test drawing

BaerCoil®

Artikelnr.: *Item no.*	1-B8381-25
Bezeichnung: *Description:*	BaerCoil® Gewindeeinsatz BaerCoil® Wire Thread Insert
Typ: *Type:*	Frei durchlaufend Free running
Innengewinde: *Internal thread:*	G (BSP) 1/4 x 19
Richtung: *Direction:*	Rechts Right
Material: *Material:*	Rostfreier Edelstahl V2A Stainless steel AISI 304 (X5CrNi18-10, 1.4301)
Zugfestigkeit bei Raumtempertatur: *Tensile strength at room temperature:*	>1400 N/mm²
Temperaturbeständigkeit: *Temperature resistance:*	315°C langzeitig, 425°C kurzzeitig 315°C long-term, 425°C short-term

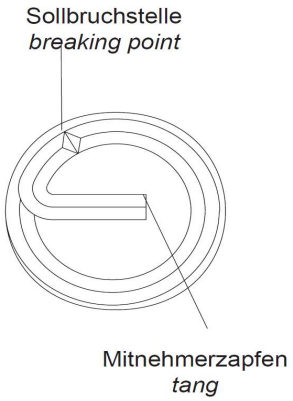

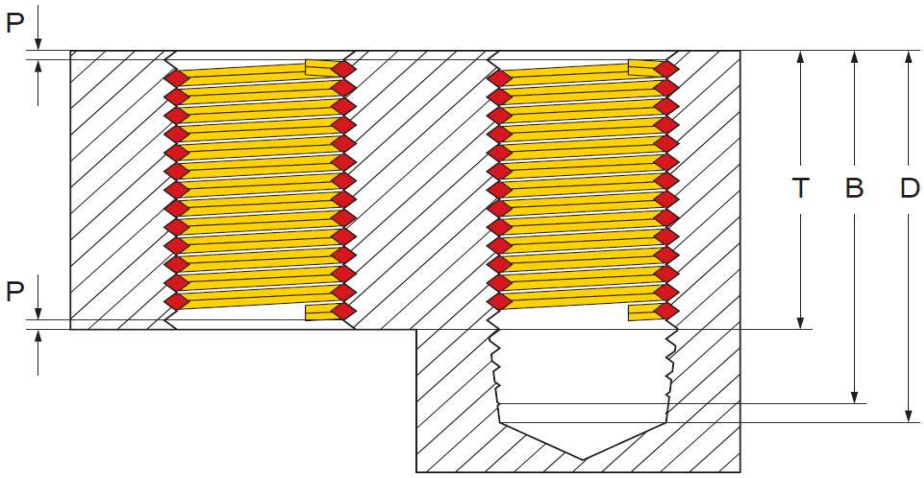

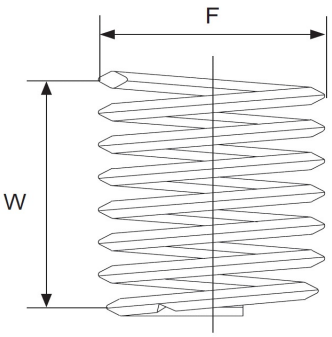

Innengewinde: *Internal thread:*	G (BSP) 1/4 x 19
Länge: *Length:*	2,5 D
T (Länge im eingebauten Zustand): *T (length when installed):*	15,88 mm
P (Tiefe): *P (depth):*	Der Gewindeeinsatz muss 1/4 – 1/2 Umdrehungen unter der Oberfläche sitzen The thread insert must be located 1/4 - 1/2 turns below the surface
D (Mindesttiefe des Kernloches, ohne Spitze): *D (minimum depth of the core hole, without tip):*	0,863 "
B (Gewindetiefe mit Anschnitt): *B (thread depth with gate):*	0,810 "
F (Min. - Max. Außendurchmesser vor Einbau): *F (Min. - Max. outer diameter before installation):*	0,582 " - 0,637 "
Gewindelängen-Berechnung: *Thread length calculation:*	2,5 D heißt 2,5 mal Kalkulationsdurchmesser: 2,5 mal 6,35 mm = 15,88 mm Der Nenndurchmesser bei G (BSP) 1/4 beträgt ca. 13,16 mm, jedoch wird die Länge laut der Norm zur Kalkulation mit dem Durchmesser von 6,35 mm gerechnet 2,5 D means 2,5 times Kalkulationsdurchmesser: 2,5 times 6,35 mm = 15,88 mm The nominal diameter for G (BSP) 1/4 is approx. 13,16 mm, but according to the standard for calculation the length is calculated with the diameter of 6,35 mm
W Windungsanzahl *W Number of coils*	9,20 - 10,10

Prüfungszeichnung
quality test drawing

BaerCoil®

Artikelnr.: *Item no.*	1-B8382-25
Bezeichnung: *Description:*	BaerCoil® Gewindeeinsatz BaerCoil® Wire Thread Insert
Typ: *Type:*	Frei durchlaufend Free running
Innengewinde: *Internal thread:*	G (BSP) 3/8 x 19
Richtung: *Direction:*	Rechts Right
Material: *Material:*	Rostfreier Edelstahl V2A Stainless steel AISI 304 (X5CrNi18-10, 1.4301)
Zugfestigkeit bei Raumtempertatur: *Tensile strength at room temperature:*	>1400 N/mm²
Temperaturbeständigkeit: *Temperature resistance:*	315°C langzeitig, 425°C kurzzeitig 315°C long-term, 425°C short-term

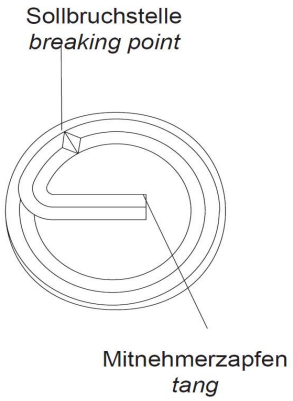

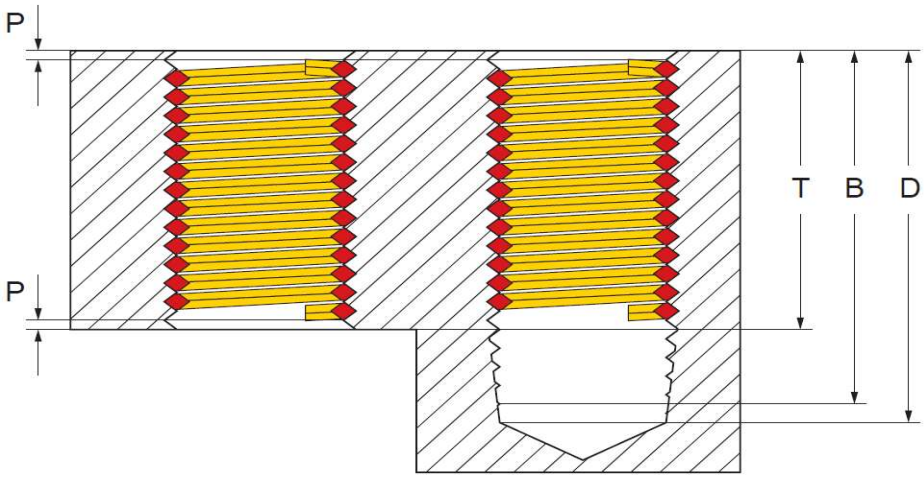

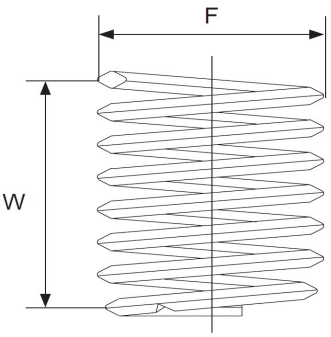

Innengewinde: *Internal thread:*	G (BSP) 3/8 x 19
Länge: *Length:*	2,5 D
T (Länge im eingebauten Zustand): *T (length when installed):*	23,81 mm
P (Tiefe): *P (depth):*	Der Gewindeeinsatz muss 1/4 – 1/2 Umdrehungen unter der Oberfläche sitzen The thread insert must be located 1/4 - 1/2 turns below the surface
D (Mindesttiefe des Kernloches, ohne Spitze): *D (minimum depth of the core hole, without tip):*	1,175 "
B (Gewindetiefe mit Anschnitt): *B (thread depth with gate):*	1,122 "
F (Min. - Max. Außendurchmesser vor Einbau): *F (Min. - Max. outer diameter before installation):*	0,720 " - 0,787 "
Gewindelängen-Berechnung: *Thread length calculation:*	2,5 D heißt 2,5 mal Kalkulationsdurchmesser: 2,5 mal 9,525 mm = 23,81 mm Der Nenndurchmesser bei G (BSP) 3/8 beträgt ca. 16,66 mm, jedoch wird die Länge laut der Norm zur Kalkulation mit dem Durchmesser von 9,525 mm gerechnet 2,5 D means 2,5 times Kalkulationsdurchmesser: 2,5 times 9,525 mm = 23,81 mm The nominal diameter for G (BSP) 3/8 is approx. 16,66 mm, but according to the standard for calculation the length is calculated with the diameter of 9,525 mm
W Windungsanzahl *W Number of coils*	14,60 - 16,00

Prüfungszeichnung
quality test drawing

BaerCoil®

Artikelnr.: *Item no.*	1-B8383-25
Bezeichnung: *Description:*	BaerCoil® Gewindeeinsatz BaerCoil® Wire Thread Insert
Typ: *Type:*	Frei durchlaufend Free running
Innengewinde: *Internal thread:*	G (BSP) 1/2 x 14
Richtung: *Direction:*	Rechts Right
Material: *Material:*	Rostfreier Edelstahl V2A Stainless steel AISI 304 (X5CrNi18-10, 1.4301)
Zugfestigkeit bei Raumtempertatur: *Tensile strength at room temperature:*	>1400 N/mm²
Temperaturbeständigkeit: *Temperature resistance:*	315°C langzeitig, 425°C kurzzeitig 315°C long-term, 425°C short-term

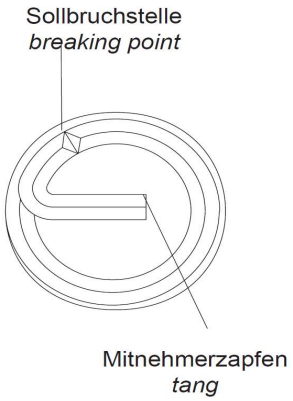

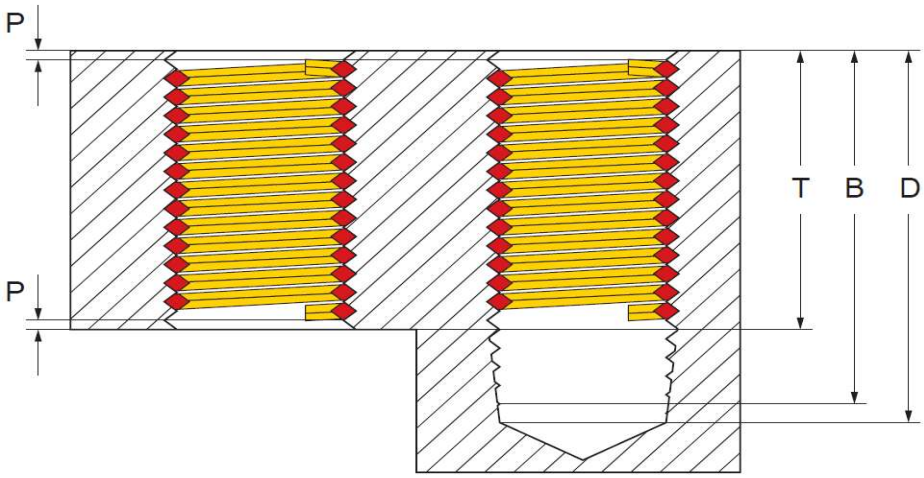

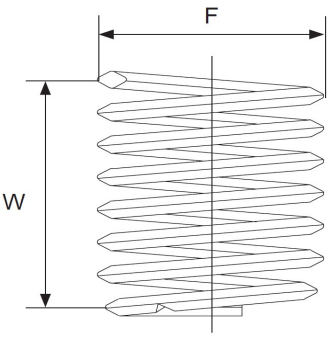

Innengewinde: *Internal thread:*	G (BSP) 1/2 x 14
Länge: *Length:*	2,5 D
T (Länge im eingebauten Zustand): *T (length when installed):*	31,75 mm
P (Tiefe): *P (depth):*	Der Gewindeeinsatz muss 1/4 – 1/2 Umdrehungen unter der Oberfläche sitzen The thread insert must be located 1/4 - 1/2 turns below the surface
D (Mindesttiefe des Kernloches, ohne Spitze): *D (minimum depth of the core hole, without tip):*	1,570 "
B (Gewindetiefe mit Anschnitt): *B (thread depth with gate):*	1,499 "
F (Min. - Max. Außendurchmesser vor Einbau): *F (Min. - Max. outer diameter before installation):*	0,911 " - 0,992 "
Gewindelängen-Berechnung: *Thread length calculation:*	2,5 D heißt 2,5 mal Kalkulationsdurchmesser: 2,5 mal 12,7 mm = 31,75 mm Der Nenndurchmesser bei G (BSP) 1/2 beträgt ca. 20,95 mm, jedoch wird die Länge laut der Norm zur Kalkulation mit dem Durchmesser von 12,7 mm gerechnet 2,5 D means 2,5 times Kalkulationsdurchmesser: 2,5 times 12,7 mm = 31,75 mm The nominal diameter for G (BSP) 1/2 is approx. 20,95 mm, but according to the standard for calculation the length is calculated with the diameter of 12,7 mm
W Windungsanzahl *W Number of coils*	14,40 - 15,70

Prüfungszeichnung
quality test drawing

BaerCoil®

Artikelnr.: *Item no.*	1-B8384-25
Bezeichnung: *Description:*	BaerCoil® Gewindeeinsatz BaerCoil® Wire Thread Insert
Typ: *Type:*	Frei durchlaufend Free running
Innengewinde: *Internal thread:*	G (BSP) 5/8 x 14
Richtung: *Direction:*	Rechts Right
Material: *Material:*	Rostfreier Edelstahl V2A Stainless steel AISI 304 (X5CrNi18-10, 1.4301)
Zugfestigkeit bei Raumtempertatur: *Tensile strength at room temperature:*	>1400 N/mm²
Temperaturbeständigkeit: *Temperature resistance:*	315°C langzeitig, 425°C kurzzeitig 315°C long-term, 425°C short-term

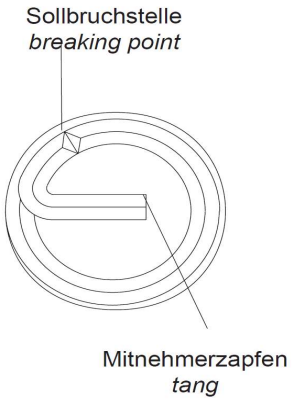

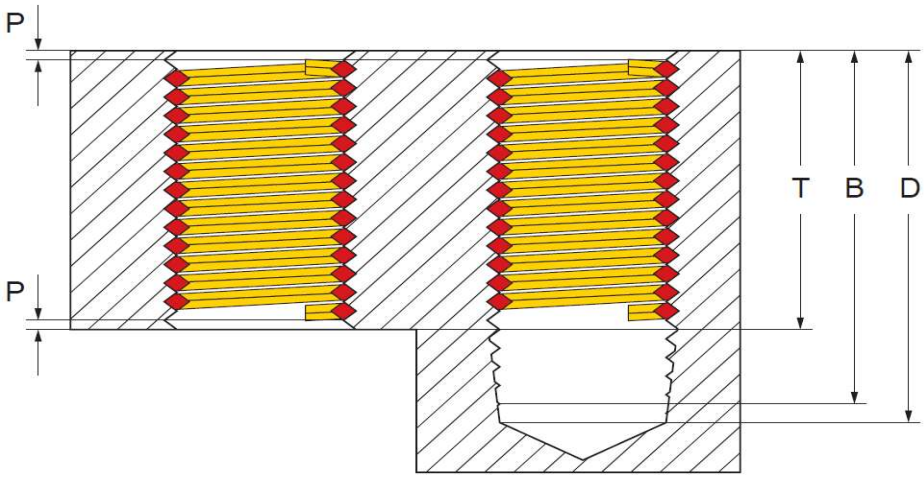

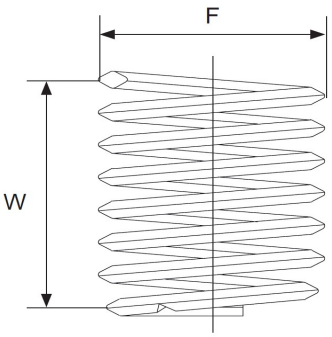

Innengewinde: *Internal thread:*	G (BSP) 5/8 x 14
Länge: *Length:*	2,5 D
T (Länge im eingebauten Zustand): *T (length when installed):*	39,69 mm
P (Tiefe): *P (depth):*	Der Gewindeeinsatz muss 1/4 – 1/2 Umdrehungen unter der Oberfläche sitzen The thread insert must be located 1/4 - 1/2 turns below the surface
D (Mindesttiefe des Kernloches, ohne Spitze): *D (minimum depth of the core hole, without tip):*	1,882 "
B (Gewindetiefe mit Anschnitt): *B (thread depth with gate):*	1,811 "
F (Min. - Max. Außendurchmesser vor Einbau): *F (Min. - Max. outer diameter before installation):*	0,988 " - 1,078 "
Gewindelängen-Berechnung: *Thread length calculation:*	2,5 D heißt 2,5 mal Kalkulationsdurchmesser: 2,5 mal 15,875 mm = 39,69 mm Der Nenndurchmesser bei G (BSP) 5/8 beträgt ca. 22,91 mm, jedoch wird die Länge laut der Norm zur Kalkulation mit dem Durchmesser von 15,875 mm gerechnet 2,5 D means 2,5 times Kalkulationsdurchmesser: 2,5 times 15,875 mm = 39,69 mm The nominal diameter for G (BSP) 5/8 is approx. 22,91 mm, but according to the standard for calculation the length is calculated with the diameter of 15,875 mm
W Windungsanzahl *W Number of coils*	18,40 - 20,00

Prüfungszeichnung
quality test drawing

BaerCoil®

Artikelnr.: *Item no.*	1-B8385-25
Bezeichnung: *Description:*	BaerCoil® Gewindeeinsatz BaerCoil® Wire Thread Insert
Typ: *Type:*	Frei durchlaufend Free running
Innengewinde: *Internal thread:*	G (BSP) 3/4 x 14
Richtung: *Direction:*	Rechts Right
Material: *Material:*	Rostfreier Edelstahl V2A Stainless steel AISI 304 (X5CrNi18-10, 1.4301)
Zugfestigkeit bei Raumtempertatur: *Tensile strength at room temperature:*	>1400 N/mm²
Temperaturbeständigkeit: *Temperature resistance:*	315°C langzeitig, 425°C kurzzeitig 315°C long-term, 425°C short-term

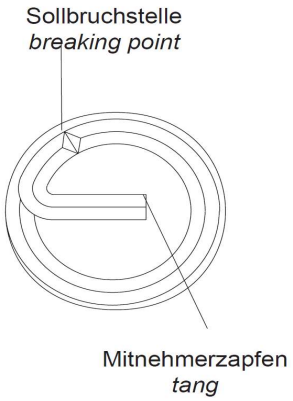

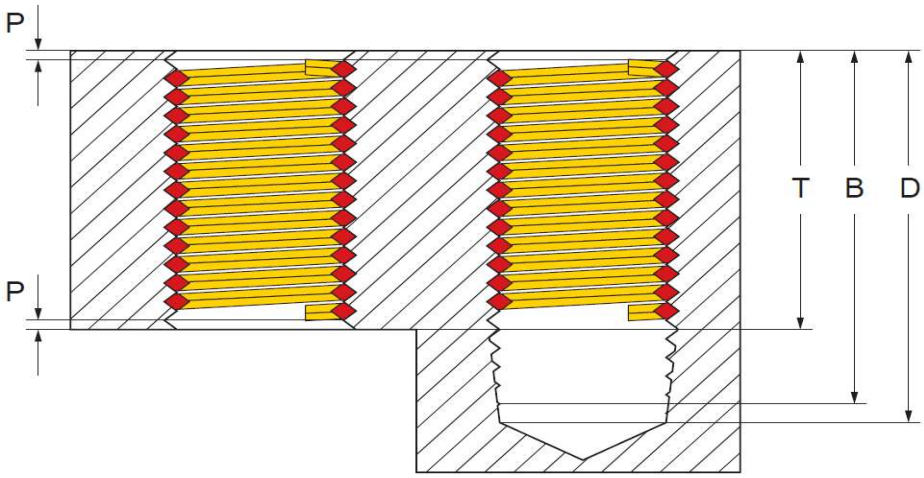

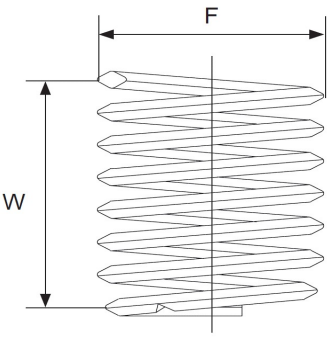

Innengewinde: *Internal thread:*	G (BSP) 3/4 x 14
Länge: *Length:*	2,5 D
T (Länge im eingebauten Zustand): *T (length when installed):*	47,63 mm
P (Tiefe): *P (depth):*	Der Gewindeeinsatz muss 1/4 – 1/2 Umdrehungen unter der Oberfläche sitzen The thread insert must be located 1/4 - 1/2 turns below the surface
D (Mindesttiefe des Kernloches, ohne Spitze): *D (minimum depth of the core hole, without tip):*	2,195 "
B (Gewindetiefe mit Anschnitt): *B (thread depth with gate):*	2,124 "
F (Min. - Max. Außendurchmesser vor Einbau): *F (Min. - Max. outer diameter before installation):*	1,127 " - 1,228 "
Gewindelängen-Berechnung: *Thread length calculation:*	2,5 D heißt 2,5 mal Kalkulationsdurchmesser: 2,5 mal 19,05 mm = 47,63 mm Der Nenndurchmesser bei G (BSP) 3/4 beträgt ca. 26,44 mm, jedoch wird die Länge laut der Norm zur Kalkulation mit dem Durchmesser von 19,05 mm gerechnet 2,5 D means 2,5 times Kalkulationsdurchmesser: 2,5 times 19,05 mm = 47,63 mm The nominal diameter for G (BSP) 3/4 is approx. 26,44 mm, but according to the standard for calculation the length is calculated with the diameter of 19,05 mm
W Windungsanzahl *W Number of coils*	22,40 - 24,30