Prüfungszeichnung
quality test drawing

BaerCoil®

Artikelnr.: *Item no.*	1-B7205-1TL
Bezeichnung: *Description:*	BaerCoil® NoTang Gewindeeinsatz BaerCoil® NoTang Wire Thread Insert
Typ: *Type:*	Frei durchlaufend Free running
Innengewinde: *Internal thread:*	M 3 x 0,5
Richtung: *Direction:*	Rechts Right
Material: *Material:*	Rostfreier Edelstahl V2A Stainless steel AISI 304 (X5CrNi18-10, 1.4301)
Zugfestigkeit bei Raumtempertatur: *Tensile strength at room temperature:*	>1400 N/mm²
Temperaturbeständigkeit: *Temperature resistance:*	315°C langzeitig, 425°C kurzzeitig 315°C long-term, 425°C short-term

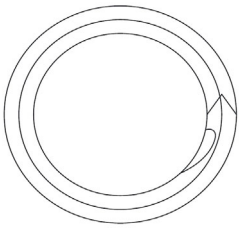

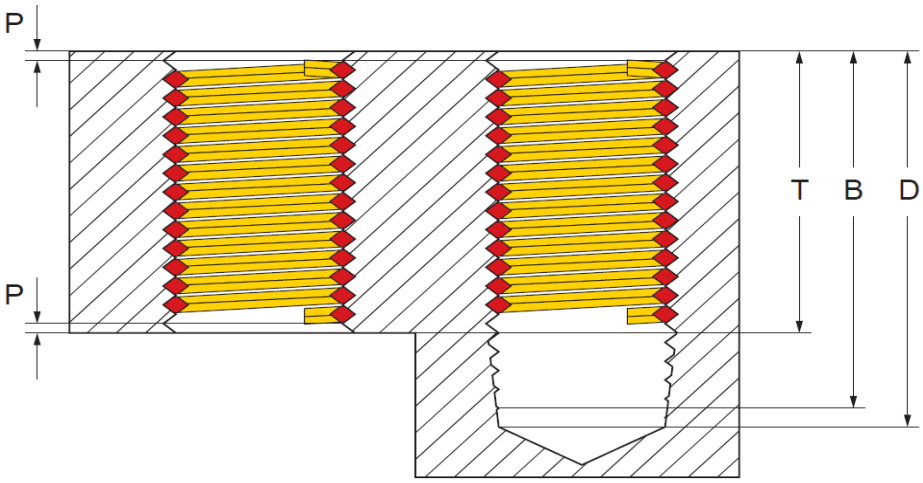

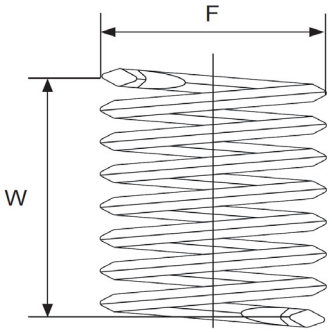

Innengewinde: *Internal thread:*	M 3 x 0,5
Länge: *Length:*	1,0 D
T (Länge im eingebauten Zustand): *T (length when installed):*	3 mm
P (Tiefe): *P (depth):*	Der Gewindeeinsatz muss 1/4 – 1/2 Umdrehungen unter der Oberfläche sitzen The thread insert must be located 1/4 - 1/2 turns below the surface
D (Mindesttiefe des Kernloches, ohne Spitze): *D (minimum depth of the core hole, without tip):*	5,25 mm
B (Gewindetiefe mit Anschnitt): *B (thread depth with gate):*	4,75 mm
F (Min. - Max. Außendurchmesser vor Einbau): *F (Min. - Max. outer diameter before installation):*	3,60 mm - 4,35 mm
Gewindelängen-Berechnung: *Thread length calculation:*	1,0 D heißt 1 mal Durchmesser: 1 mal 3 mm = 3 mm Der Nenndurchmesser bei M 3 beträgt 3 mm 1,0 D means 1 times diameter: 1 times 3 mm = 3 mm The nominal diameter for M 3 is 3 mm
W Windungsanzahl *W Number of coils*	3,40 - 4,30

Prüfungszeichnung
quality test drawing

BaerCoil®

Artikelnr.: *Item no.*	1-B7207-1TL
Bezeichnung: *Description:*	BaerCoil® NoTang Gewindeeinsatz BaerCoil® NoTang Wire Thread Insert
Typ: *Type:*	Frei durchlaufend Free running
Innengewinde: *Internal thread:*	M 4 x 0,7
Richtung: *Direction:*	Rechts Right
Material: *Material:*	Rostfreier Edelstahl V2A Stainless steel AISI 304 (X5CrNi18-10, 1.4301)
Zugfestigkeit bei Raumtempertatur: *Tensile strength at room temperature:*	>1400 N/mm²
Temperaturbeständigkeit: *Temperature resistance:*	315°C langzeitig, 425°C kurzzeitig 315°C long-term, 425°C short-term

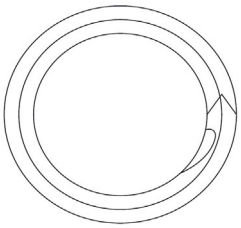

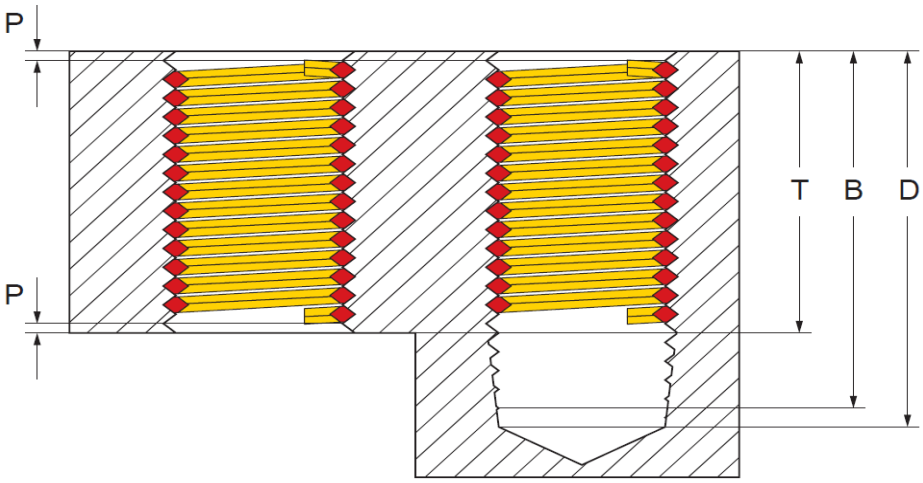

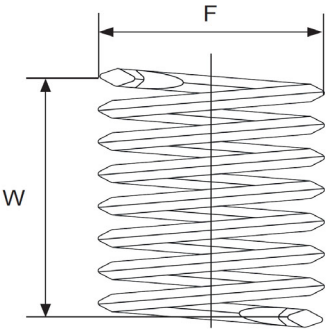

Innengewinde: *Internal thread:*	M 4 x 0,7
Länge: *Length:*	1,0 D
T (Länge im eingebauten Zustand): *T (length when installed):*	4 mm
P (Tiefe): *P (depth):*	Der Gewindeeinsatz muss 1/4 – 1/2 Umdrehungen unter der Oberfläche sitzen The thread insert must be located 1/4 - 1/2 turns below the surface
D (Mindesttiefe des Kernloches, ohne Spitze): *D (minimum depth of the core hole, without tip):*	7,15 mm
B (Gewindetiefe mit Anschnitt): *B (thread depth with gate):*	6,45 mm
F (Min. - Max. Außendurchmesser vor Einbau): *F (Min. - Max. outer diameter before installation):*	4,83 mm - 5,60 mm
Gewindelängen-Berechnung: *Thread length calculation:*	1,0 D heißt 1 mal Durchmesser: 1 mal 4 mm = 4 mm Der Nenndurchmesser bei M 4 beträgt 4 mm 1,0 D means 1 times diameter: 1 times 4 mm = 4 mm The nominal diameter for M 4 is 4 mm
W Windungsanzahl *W Number of coils*	3,40 - 4,00

Prüfungszeichnung
quality test drawing

BaerCoil®

Artikelnr.: *Item no.*	1-B7208-1TL
Bezeichnung: *Description:*	BaerCoil® NoTang Gewindeeinsatz BaerCoil® NoTang Wire Thread Insert
Typ: *Type:*	Frei durchlaufend Free running
Innengewinde: *Internal thread:*	M 5 x 0,8
Richtung: *Direction:*	Rechts Right
Material: *Material:*	Rostfreier Edelstahl V2A Stainless steel AISI 304 (X5CrNi18-10, 1.4301)
Zugfestigkeit bei Raumtempertatur: *Tensile strength at room temperature:*	>1400 N/mm²
Temperaturbeständigkeit: *Temperature resistance:*	315°C langzeitig, 425°C kurzzeitig 315°C long-term, 425°C short-term

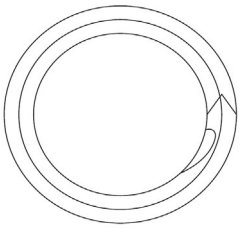

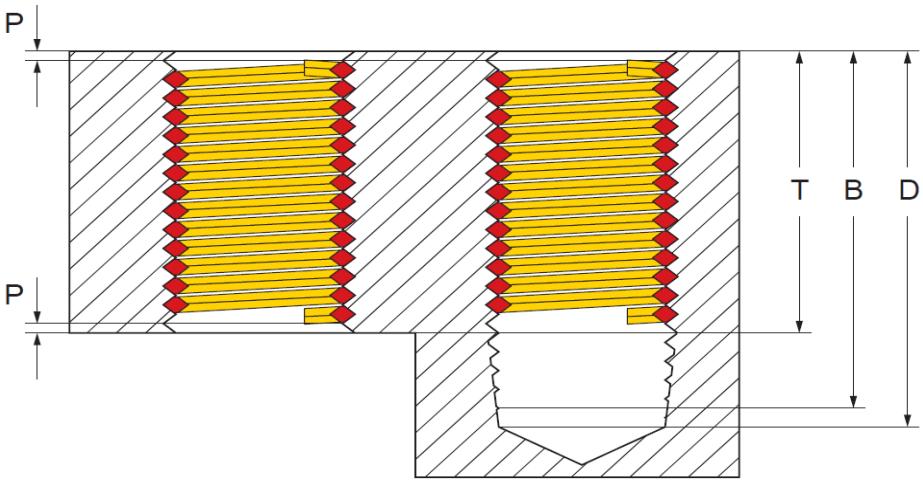

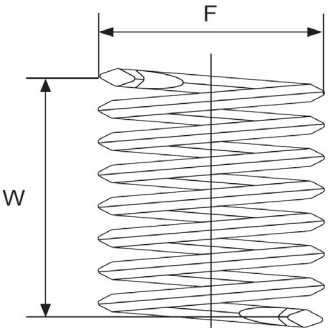

Innengewinde: *Internal thread:*	M 5 x 0,8
Länge: *Length:*	1,0 D
T (Länge im eingebauten Zustand): *T (length when installed):*	5 mm
P (Tiefe): *P (depth):*	Der Gewindeeinsatz muss 1/4 – 1/2 Umdrehungen unter der Oberfläche sitzen The thread insert must be located 1/4 - 1/2 turns below the surface
D (Mindesttiefe des Kernloches, ohne Spitze): *D (minimum depth of the core hole, without tip):*	8,60 mm
B (Gewindetiefe mit Anschnitt): *B (thread depth with gate):*	7,80 mm
F (Min. - Max. Außendurchmesser vor Einbau): *F (Min. - Max. outer diameter before installation):*	5,94 mm - 6,80 mm
Gewindelängen-Berechnung: *Thread length calculation:*	1,0 D heißt 1 mal Durchmesser: 1 mal 5 mm = 5 mm Der Nenndurchmesser bei M 5 beträgt 5 mm 1,0 D means 1 times diameter: 1 times 5 mm = 5 mm The nominal diameter for M 5 is 5 mm
W Windungsanzahl *W Number of coils*	3,90 - 4,50

Prüfungszeichnung
quality test drawing

BaerCoil®

Artikelnr.: *Item no.*	1-B7209-1TL
Bezeichnung: *Description:*	BaerCoil® NoTang Gewindeeinsatz BaerCoil® NoTang Wire Thread Insert
Typ: *Type:*	Frei durchlaufend Free running
Innengewinde: *Internal thread:*	M 6 x 1,0
Richtung: *Direction:*	Rechts Right
Material: *Material:*	Rostfreier Edelstahl V2A Stainless steel AISI 304 (X5CrNi18-10, 1.4301)
Zugfestigkeit bei Raumtempertatur: *Tensile strength at room temperature:*	>1400 N/mm²
Temperaturbeständigkeit: *Temperature resistance:*	315°C langzeitig, 425°C kurzzeitig 315°C long-term, 425°C short-term

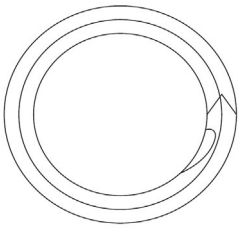

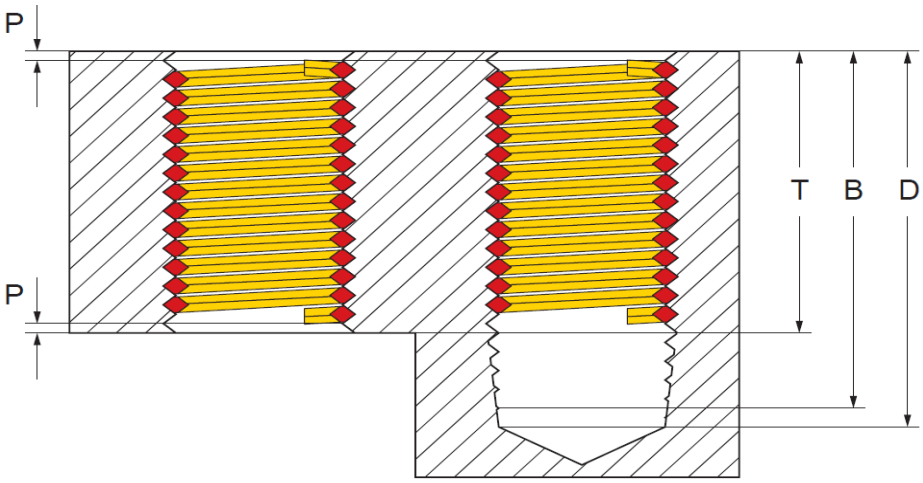

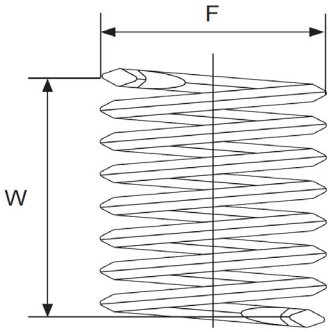

Innengewinde: *Internal thread:*	M 6 x 1,0
Länge: *Length:*	1,0 D
T (Länge im eingebauten Zustand): *T (length when installed):*	6 mm
P (Tiefe): *P (depth):*	Der Gewindeeinsatz muss 1/4 – 1/2 Umdrehungen unter der Oberfläche sitzen The thread insert must be located 1/4 - 1/2 turns below the surface
D (Mindesttiefe des Kernloches, ohne Spitze): *D (minimum depth of the core hole, without tip):*	10,50 mm
B (Gewindetiefe mit Anschnitt): *B (thread depth with gate):*	9,50 mm
F (Min. - Max. Außendurchmesser vor Einbau): *F (Min. - Max. outer diameter before installation):*	7,17 mm - 7,95 mm
Gewindelängen-Berechnung: *Thread length calculation:*	1,0 D heißt 1 mal Durchmesser: 1 mal 6 mm = 6 mm Der Nenndurchmesser bei M 6 beträgt 6 mm 1,0 D means 1 times diameter: 1 times 6 mm = 6 mm The nominal diameter for M 6 is 6 mm
W Windungsanzahl *W Number of coils*	3,80 - 4,30

Prüfungszeichnung
quality test drawing

BaerCoil®

Artikelnr.: *Item no.*	1-B7211-1TL
Bezeichnung: *Description:*	BaerCoil® NoTang Gewindeeinsatz BaerCoil® NoTang Wire Thread Insert
Typ: *Type:*	Frei durchlaufend Free running
Innengewinde: *Internal thread:*	M 8 x 1,25
Richtung: *Direction:*	Rechts Right
Material: *Material:*	Rostfreier Edelstahl V2A Stainless steel AISI 304 (X5CrNi18-10, 1.4301)
Zugfestigkeit bei Raumtempertatur: *Tensile strength at room temperature:*	>1400 N/mm²
Temperaturbeständigkeit: *Temperature resistance:*	315°C langzeitig, 425°C kurzzeitig 315°C long-term, 425°C short-term

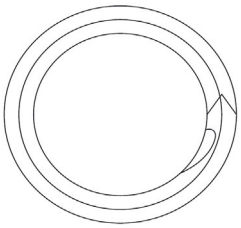

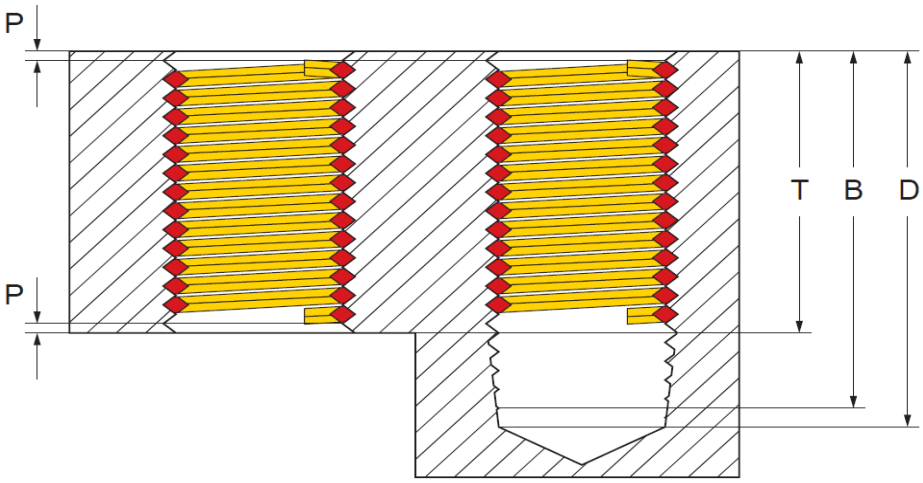

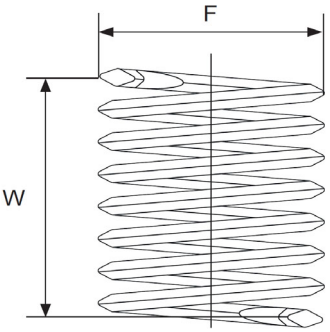

Innengewinde: *Internal thread:*	M 8 x 1,25
Länge: *Length:*	1,0 D
T (Länge im eingebauten Zustand): *T (length when installed):*	8 mm
P (Tiefe): *P (depth):*	Der Gewindeeinsatz muss 1/4 – 1/2 Umdrehungen unter der Oberfläche sitzen The thread insert must be located 1/4 - 1/2 turns below the surface
D (Mindesttiefe des Kernloches, ohne Spitze): *D (minimum depth of the core hole, without tip):*	13,63 mm
B (Gewindetiefe mit Anschnitt): *B (thread depth with gate):*	12,38 mm
F (Min. - Max. Außendurchmesser vor Einbau): *F (Min. - Max. outer diameter before installation):*	9,45 mm - 10,35 mm
Gewindelängen-Berechnung: *Thread length calculation:*	1,0 D heißt 1 mal Durchmesser: 1 mal 8 mm = 8 mm Der Nenndurchmesser bei M 8 beträgt 8 mm 1,0 D means 1 times diameter: 1 times 8 mm = 8 mm The nominal diameter for M 8 is 8 mm
W Windungsanzahl *W Number of coils*	4,20 - 4,70

Prüfungszeichnung
quality test drawing

BaerCoil®

Artikelnr.: *Item no.*	1-B7215-1TL
Bezeichnung: *Description:*	BaerCoil® NoTang Gewindeeinsatz BaerCoil® NoTang Wire Thread Insert
Typ: *Type:*	Frei durchlaufend Free running
Innengewinde: *Internal thread:*	M 10 x 1,5
Richtung: *Direction:*	Rechts Right
Material: *Material:*	Rostfreier Edelstahl V2A Stainless steel AISI 304 (X5CrNi18-10, 1.4301)
Zugfestigkeit bei Raumtempertatur: *Tensile strength at room temperature:*	>1400 N/mm²
Temperaturbeständigkeit: *Temperature resistance:*	315°C langzeitig, 425°C kurzzeitig 315°C long-term, 425°C short-term

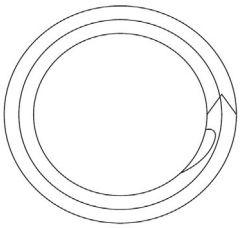

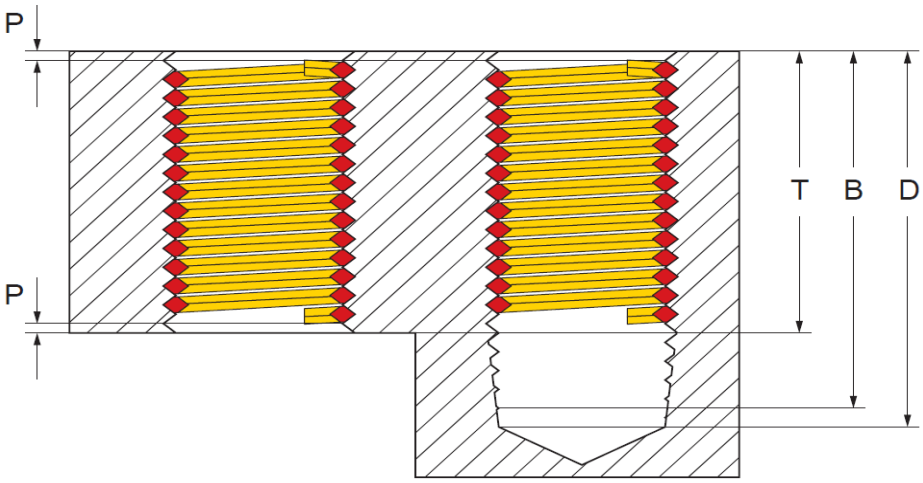

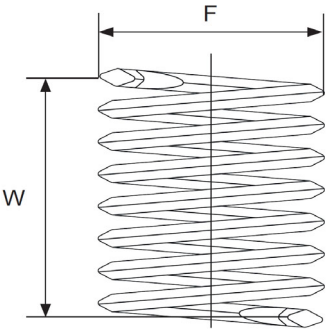

Innengewinde: *Internal thread:*	M 10 x 1,5
Länge: *Length:*	1,0 D
T (Länge im eingebauten Zustand): *T (length when installed):*	10 mm
P (Tiefe): *P (depth):*	Der Gewindeeinsatz muss 1/4 – 1/2 Umdrehungen unter der Oberfläche sitzen The thread insert must be located 1/4 - 1/2 turns below the surface
D (Mindesttiefe des Kernloches, ohne Spitze): *D (minimum depth of the core hole, without tip):*	16,75 mm
B (Gewindetiefe mit Anschnitt): *B (thread depth with gate):*	15,25 mm
F (Min. - Max. Außendurchmesser vor Einbau): *F (Min. - Max. outer diameter before installation):*	11,74 mm - 12,50 mm
Gewindelängen-Berechnung: *Thread length calculation:*	1,0 D heißt 1 mal Durchmesser: 1 mal 10 mm = 10 mm Der Nenndurchmesser bei M 10 beträgt 10 mm 1,0 D means 1 times diameter: 1 times 10 mm = 10 mm The nominal diameter for M 10 is 10 mm
W Windungsanzahl *W Number of coils*	4,60 - 4,90

Prüfungszeichnung
quality test drawing

BaerCoil®

Artikelnr.: *Item no.*	1-B7221-1TL
Bezeichnung: *Description:*	BaerCoil® NoTang Gewindeeinsatz BaerCoil® NoTang Wire Thread Insert
Typ: *Type:*	Frei durchlaufend Free running
Innengewinde: *Internal thread:*	M 12 x 1,75
Richtung: *Direction:*	Rechts Right
Material: *Material:*	Rostfreier Edelstahl V2A Stainless steel AISI 304 (X5CrNi18-10, 1.4301)
Zugfestigkeit bei Raumtempertatur: *Tensile strength at room temperature:*	>1400 N/mm²
Temperaturbeständigkeit: *Temperature resistance:*	315°C langzeitig, 425°C kurzzeitig 315°C long-term, 425°C short-term

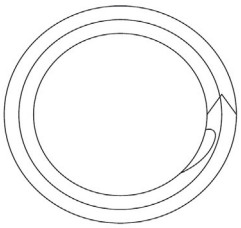

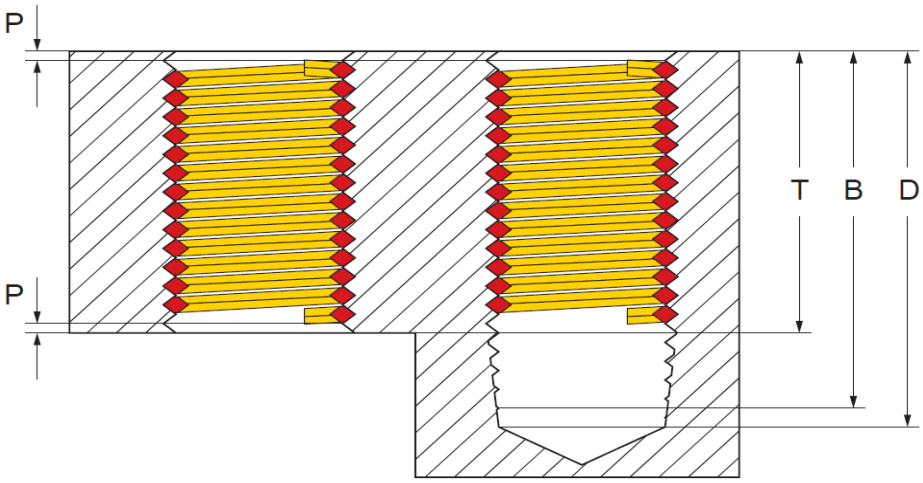

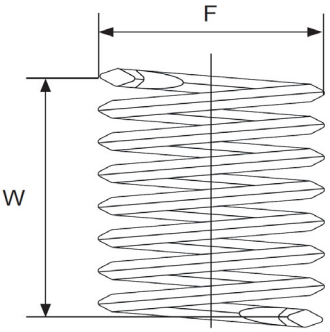

Innengewinde: *Internal thread:*	M 12 x 1,75
Länge: *Length:*	1,0 D
T (Länge im eingebauten Zustand): *T (length when installed):*	12 mm
P (Tiefe): *P (depth):*	Der Gewindeeinsatz muss 1/4 – 1/2 Umdrehungen unter der Oberfläche sitzen The thread insert must be located 1/4 - 1/2 turns below the surface
D (Mindesttiefe des Kernloches, ohne Spitze): *D (minimum depth of the core hole, without tip):*	19,88 mm
B (Gewindetiefe mit Anschnitt): *B (thread depth with gate):*	18,13 mm
F (Min. - Max. Außendurchmesser vor Einbau): *F (Min. - Max. outer diameter before installation):*	14,03 mm - 15,00 mm
Gewindelängen-Berechnung: *Thread length calculation:*	1,0 D heißt 1 mal Durchmesser: 1 mal 12 mm = 12 mm Der Nenndurchmesser bei M 12 beträgt 12 mm 1,0 D means 1 times diameter: 1 times 12 mm = 12 mm The nominal diameter for M 12 is 12 mm
W Windungsanzahl *W Number of coils*	4,80 - 5,10