Prüfungszeichnung
quality test drawing

BaerFix®

Artikelnr.: *Item no.*	FE84
Bezeichnung: *Description:*	BaerFix® selbstschneidender Gewindeeinsatz BaerFix® Self-cutting Thread Insert
Typ: *Type:*	Schneidschlitze Cutting slots
Innengewinde D1: *Internal thread D1:*	UNF 1/4 x 28
Außengewinde D2: *External thread D2:*	M 10 x 1,5
Länge L1: *Length L1:*	14 mm
Richtung: *Direction:*	Rechts
Material: *Material:*	Einsatzgehärteter Stahl, verzinkt

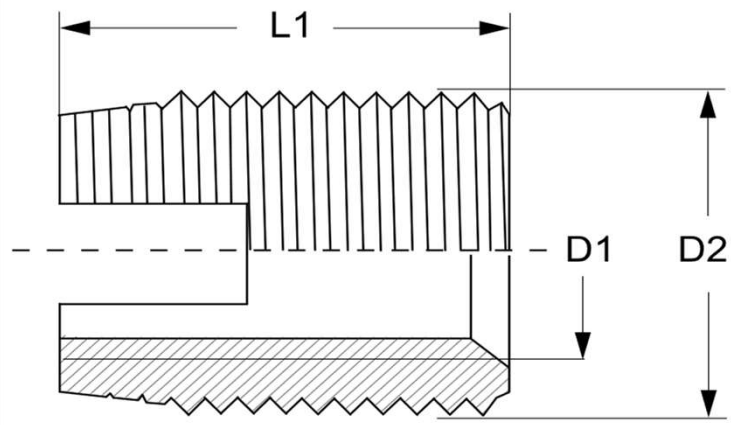

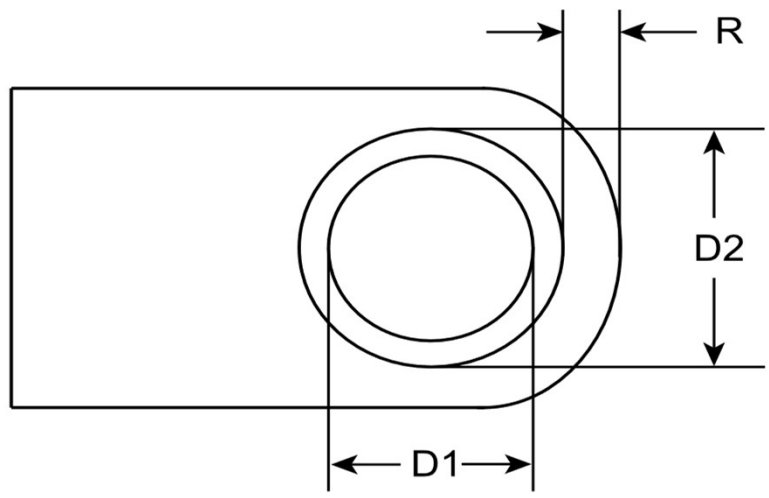

Vorbohrdurchmesser: *Pre-drilling diameter:*	Leichtmetall-Legierungen / Light metal alloys (unter 250 N/mm²): 8,8 mm Leichtmetall-Legierungen / Light metal alloys (250 - 300 N/mm²): 9,0 mm Leichtmetall-Legierungen / Light metal alloys (300 - 350 N/mm²): 9,2 mm Leichtmetall-Legierungen / Light metal alloys (>350 N/mm²): 9,4 mm Messing, NE-Metalle, Bronze / Brass, non-ferrous metals, bronze (>350 N/mm²): 9,2 - 9,4 mm Gusseisen / Cast iron (<150 HB): 8,8 mm Gusseisen / Cast iron (150 - 200 HB): 9,0 - 9,2 mm
Mindestwandstärke: *Minimum wall thickness:*	R (min) (Leichtmetall / Light metal): 2,00 mm R (min) (Gusseisen / Cast iron): 3,00 mm R (min) (Kunststoff / Plastic): 2,50 mm
Minimale Bohrtiefe: *Minimum drilling depth:*	Durchgangsloch / through hole: 14,00 mm Sackloch / blind hole: 17,00 mm
Toleranz: *Tolerance:*	Produziert nach / produced acc. to: ISO 2768-m Innengewinde: 2B Außengewinde / External thread: Medium Tol.
Drehzahlrichtwert für Leichtmetalle: *Speed guide value for light metals:*	280-400 U/min
Maximales Eindrehmoment: *Maximum installation torque:*	15 Nm

Prüfungszeichnung
quality test drawing

BaerFix®

Artikelnr.: *Item no.*	FE85
Bezeichnung: *Description:*	BaerFix® selbstschneidender Gewindeeinsatz BaerFix® Self-cutting Thread Insert
Typ: *Type:*	Schneidschlitze Cutting slots
Innengewinde D1: *Internal thread D1:*	UNF 5/16 x 24
Außengewinde D2: *External thread D2:*	M 12 x 1,5
Länge L1: *Length L1:*	15 mm
Richtung: *Direction:*	Rechts
Material: *Material:*	Einsatzgehärteter Stahl, verzinkt

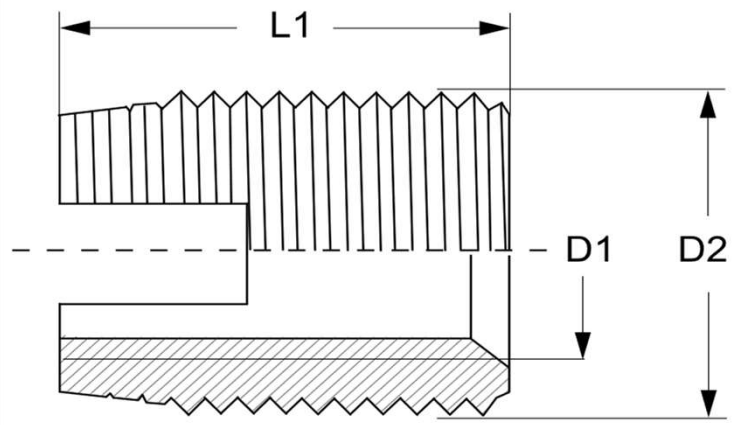

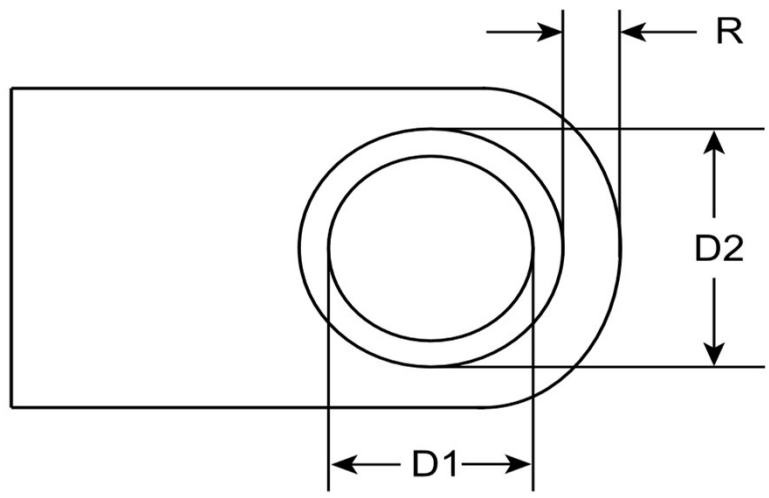

Vorbohrdurchmesser: *Pre-drilling diameter:*	Leichtmetall-Legierungen / Light metal alloys (unter 250 N/mm²): 10,8 mm Leichtmetall-Legierungen / Light metal alloys (250 - 300 N/mm²): 11,0 mm Leichtmetall-Legierungen / Light metal alloys (300 - 350 N/mm²): 11,2 mm Leichtmetall-Legierungen / Light metal alloys (>350 N/mm²): 11,4 mm Messing, NE-Metalle, Bronze / Brass, non-ferrous metals, bronze (>350 N/mm²): 11,2 - 11,4 mm Gusseisen / Cast iron (<150 HB): 10,8 mm Gusseisen / Cast iron (150 - 200 HB): 11,0 - 11,2 mm
Mindestwandstärke: *Minimum wall thickness:*	R (min) (Leichtmetall / Light metal): 2,40 mm R (min) (Gusseisen / Cast iron): 3,60 mm R (min) (Kunststoff / Plastic): 3,00 mm
Minimale Bohrtiefe: *Minimum drilling depth:*	Durchgangsloch / through hole: 15,00 mm Sackloch / blind hole: 18,00 mm
Toleranz: *Tolerance:*	Produziert nach / produced acc. to: ISO 2768-m Innengewinde: 2B Außengewinde / External thread: Medium Tol.
Drehzahlrichtwert für Leichtmetalle: *Speed guide value for light metals:*	280-400 U/min
Maximales Eindrehmoment: *Maximum installation torque:*	28 Nm

Prüfungszeichnung
quality test drawing

BaerFix®

Artikelnr.: *Item no.*	FE86
Bezeichnung: *Description:*	BaerFix® selbstschneidender Gewindeeinsatz BaerFix® Self-cutting Thread Insert
Typ: *Type:*	Schneidschlitze Cutting slots
Innengewinde D1: *Internal thread D1:*	UNF 3/8 x 24
Außengewinde D2: *External thread D2:*	M 14 x 1,5
Länge L1: *Length L1:*	18 mm
Richtung: *Direction:*	Rechts
Material: *Material:*	Einsatzgehärteter Stahl, verzinkt

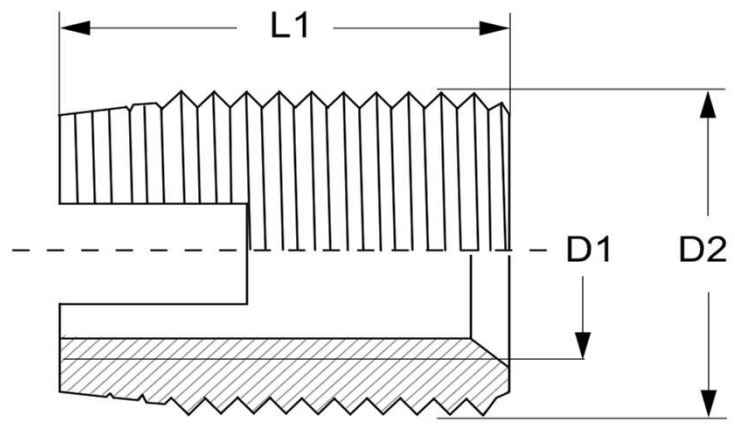

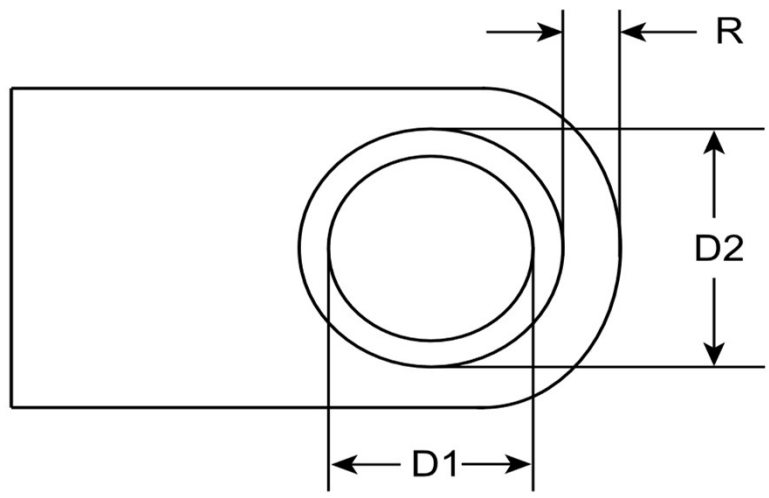

Vorbohrdurchmesser: *Pre-drilling diameter:*	Leichtmetall-Legierungen / Light metal alloys (unter 250 N/mm²): 12,8 mm Leichtmetall-Legierungen / Light metal alloys (250 - 300 N/mm²): 13,0 mm Leichtmetall-Legierungen / Light metal alloys (300 - 350 N/mm²): 13,2 mm Leichtmetall-Legierungen / Light metal alloys (>350 N/mm²): 13,4 mm Messing, NE-Metalle, Bronze / Brass, non-ferrous metals, bronze (>350 N/mm²): 13,2 - 13,4 mm Gusseisen / Cast iron (<150 HB): 12,8 mm Gusseisen / Cast iron (150 - 200 HB): 13,0 - 13,2 mm
Mindestwandstärke: *Minimum wall thickness:*	R (min) (Leichtmetall / Light metal): 2,80 mm R (min) (Gusseisen / Cast iron): 4,20 mm R (min) (Kunststoff / Plastic): 3,50 mm
Minimale Bohrtiefe: *Minimum drilling depth:*	Durchgangsloch / through hole: 18,00 mm Sackloch / blind hole: 22,00 mm
Toleranz: *Tolerance:*	Produziert nach / produced acc. to: ISO 2768-m Innengewinde: 2B Außengewinde / External thread: Medium Tol.
Drehzahlrichtwert für Leichtmetalle: *Speed guide value for light metals:*	200-300 U/min
Maximales Eindrehmoment: *Maximum installation torque:*	40 Nm

Prüfungszeichnung
quality test drawing

BaerFix®

Artikelnr.: *Item no.*	FE87
Bezeichnung: *Description:*	BaerFix® selbstschneidender Gewindeeinsatz BaerFix® Self-cutting Thread Insert
Typ: *Type:*	Schneidschlitze Cutting slots
Innengewinde D1: *Internal thread D1:*	UNF 7/16 x 20
Außengewinde D2: *External thread D2:*	M 16 x 1,5
Länge L1: *Length L1:*	22 mm
Richtung: *Direction:*	Rechts
Material: *Material:*	Einsatzgehärteter Stahl, verzinkt

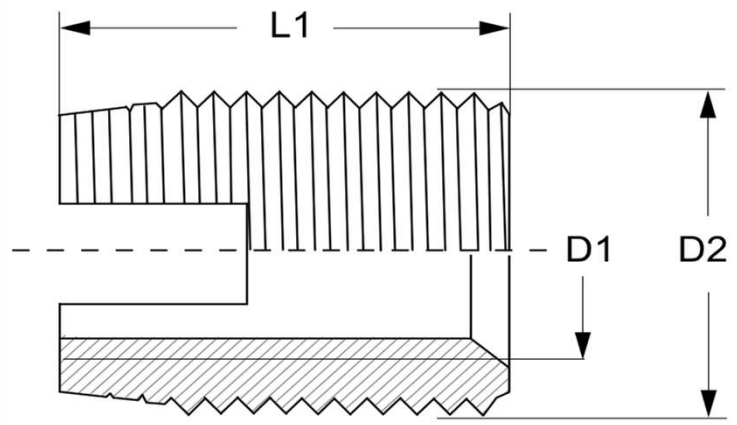

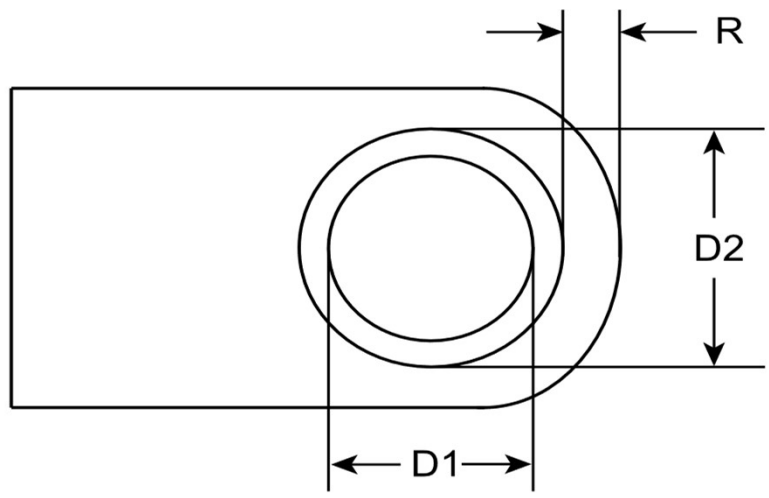

Vorbohrdurchmesser: *Pre-drilling diameter:*	Leichtmetall-Legierungen / Light metal alloys (unter 250 N/mm²): 14,8 mm Leichtmetall-Legierungen / Light metal alloys (250 - 300 N/mm²): 15,0 mm Leichtmetall-Legierungen / Light metal alloys (300 - 350 N/mm²): 15,2 mm Leichtmetall-Legierungen / Light metal alloys (>350 N/mm²): 15,4 mm Messing, NE-Metalle, Bronze / Brass, non-ferrous metals, bronze (>350 N/mm²): 15,2 - 15,4 mm Gusseisen / Cast iron (<150 HB): 14,8 mm Gusseisen / Cast iron (150 - 200 HB): 15,0 - 15,2 mm
Mindestwandstärke: *Minimum wall thickness:*	R (min) (Leichtmetall / Light metal): 3,20 mm R (min) (Gusseisen / Cast iron): 4,80 mm R (min) (Kunststoff / Plastic): 4,00 mm
Minimale Bohrtiefe: *Minimum drilling depth:*	Durchgangsloch / through hole: 22,00 mm Sackloch / blind hole: 26,00 mm
Toleranz: *Tolerance:*	Produziert nach / produced acc. to: ISO 2768-m Innengewinde: 2B Außengewinde / External thread: Medium Tol.
Drehzahlrichtwert für Leichtmetalle: *Speed guide value for light metals:*	200-300 U/min
Maximales Eindrehmoment: *Maximum installation torque:*	60 Nm

Prüfungszeichnung
quality test drawing

BaerFix®

Artikelnr.: *Item no.*	FE88
Bezeichnung: *Description:*	BaerFix® selbstschneidender Gewindeeinsatz BaerFix® Self-cutting Thread Insert
Typ: *Type:*	Schneidschlitze Cutting slots
Innengewinde D1: *Internal thread D1:*	UNF 1/2 x 20
Außengewinde D2: *External thread D2:*	M 18 x 1,5
Länge L1: *Length L1:*	22 mm
Richtung: *Direction:*	Rechts
Material: *Material:*	Einsatzgehärteter Stahl, verzinkt

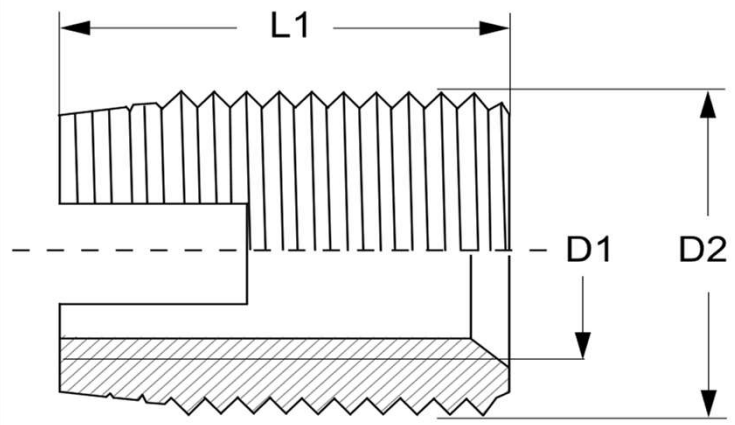

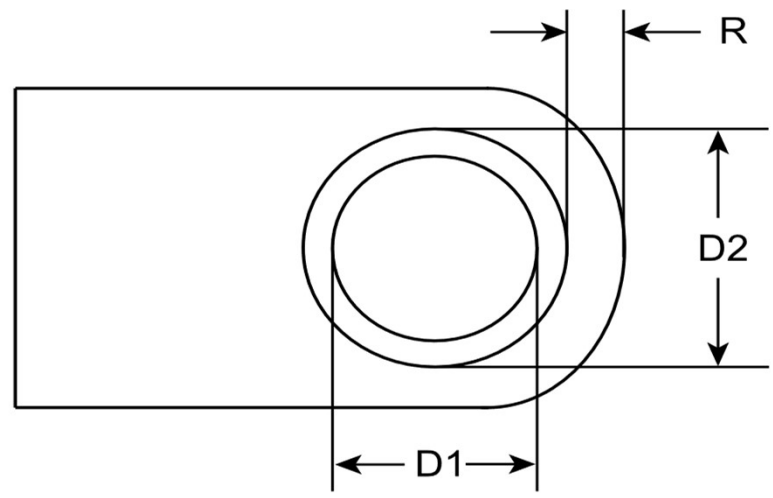

Vorbohrdurchmesser: *Pre-drilling diameter:*	Leichtmetall-Legierungen / Light metal alloys (unter 250 N/mm²): 16,8 mm Leichtmetall-Legierungen / Light metal alloys (250 - 300 N/mm²): 17,0 mm Leichtmetall-Legierungen / Light metal alloys (300 - 350 N/mm²): 17,2 mm Leichtmetall-Legierungen / Light metal alloys (>350 N/mm²): 17,4 mm Messing, NE-Metalle, Bronze / Brass, non-ferrous metals, bronze (>350 N/mm²): 17,2 - 17,4 mm Gusseisen / Cast iron (<150 HB): 16,8 mm Gusseisen / Cast iron (150 - 200 HB): 17,0 - 17,2 mm
Mindestwandstärke: *Minimum wall thickness:*	R (min) (Leichtmetall / Light metal): 3,60 mm R (min) (Gusseisen / Cast iron): 5,40 mm R (min) (Kunststoff / Plastic): 4,50 mm
Minimale Bohrtiefe: *Minimum drilling depth:*	Durchgangsloch / through hole: 22,00 mm Sackloch / blind hole: 28,00 mm
Toleranz: *Tolerance:*	Produziert nach / produced acc. to: ISO 2768-m Innengewinde: 2B Außengewinde / External thread: Medium Tol.
Drehzahlrichtwert für Leichtmetalle: *Speed guide value for light metals:*	150-200 U/min
Maximales Eindrehmoment: *Maximum installation torque:*	100 Nm