Prüfungszeichnung
quality test drawing

BaerCoil®

Artikelnr.: *Item no.*	1-B6201-1
Bezeichnung: *Description:*	BaerCoil® Gewindeeinsatz BaerCoil® Wire Thread Insert
Typ: *Type:*	Screw grip (Schraubensichernd) Screw grip (screw locking)
Innengewinde: *Internal thread:*	UNC No. 4 x 40
Richtung: *Direction:*	Rechts Right
Material: *Material:*	Rostfreier Edelstahl V2A Stainless steel AISI 304 (X5CrNi18-10, 1.4301)
Zugfestigkeit bei Raumtempertatur: *Tensile strength at room temperature:*	>1400 N/mm²
Temperaturbeständigkeit: *Temperature resistance:*	315°C langzeitig, 425°C kurzzeitig 315°C long-term, 425°C short-term

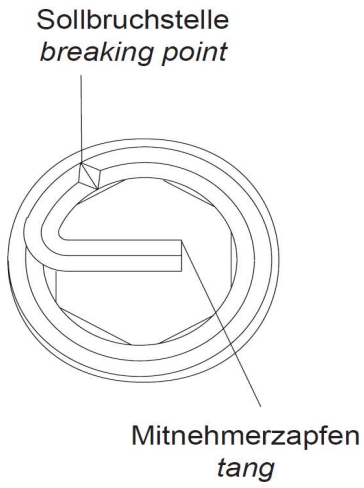

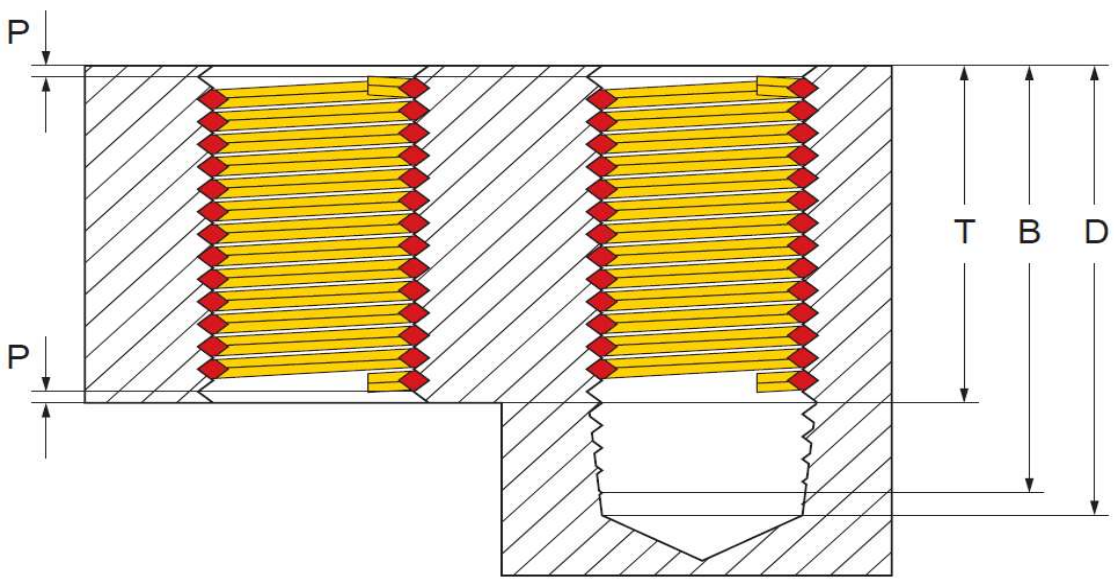

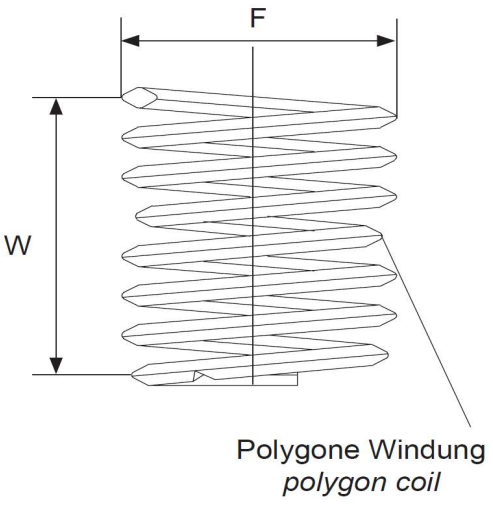

Innengewinde: *Internal thread:*	UNC No. 4 x 40
Länge: *Length:*	1,0 D
T (Länge im eingebauten Zustand): *T (length when installed):*	2,84 mm
P (Tiefe): *P (depth):*	Der Gewindeeinsatz muss 1/4 – 1/2 Umdrehungen unter der Oberfläche sitzen The thread insert must be located 1/4 - 1/2 turns below the surface
D (Mindesttiefe des Kernloches, ohne Spitze): *D (minimum depth of the core hole, without tip):*	0,224 "
B (Gewindetiefe mit Anschnitt): *B (thread depth with gate):*	0,199 "
F (Min. - Max. Außendurchmesser vor Einbau): *F (Min. - Max. outer diameter before installation):*	0,142 " - 0,159 "
Gewindelängen-Berechnung: *Thread length calculation:*	1,0 D heißt 1 mal Durchmesser: 1 mal 2,84 mm = 2,84 mm Der Nenndurchmesser bei UNC No. 4 beträgt ca. 2,84 mm 1,0 D means 1 times diameter: 1 times 2,84 mm = 2,84 mm The nominal diameter for UNC No. 4 is approx. 2,84 mm
W Windungsanzahl *W Number of coils*	2,40 - 2,80

Prüfungszeichnung
quality test drawing

BaerCoil®

Artikelnr.: *Item no.*	1-B6203-1
Bezeichnung: *Description:*	BaerCoil® Gewindeeinsatz BaerCoil® Wire Thread Insert
Typ: *Type:*	Screw grip (Schraubensichernd) Screw grip (screw locking)
Innengewinde: *Internal thread:*	UNC No. 6 x 32
Richtung: *Direction:*	Rechts Right
Material: *Material:*	Rostfreier Edelstahl V2A Stainless steel AISI 304 (X5CrNi18-10, 1.4301)
Zugfestigkeit bei Raumtempertatur: *Tensile strength at room temperature:*	>1400 N/mm²
Temperaturbeständigkeit: *Temperature resistance:*	315°C langzeitig, 425°C kurzzeitig 315°C long-term, 425°C short-term

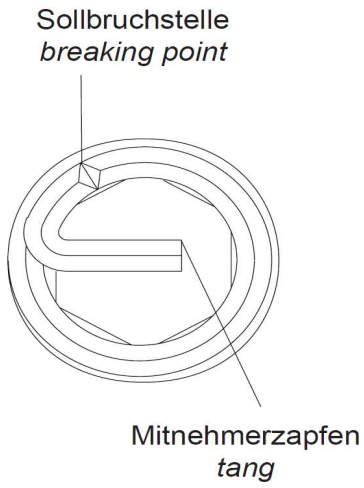

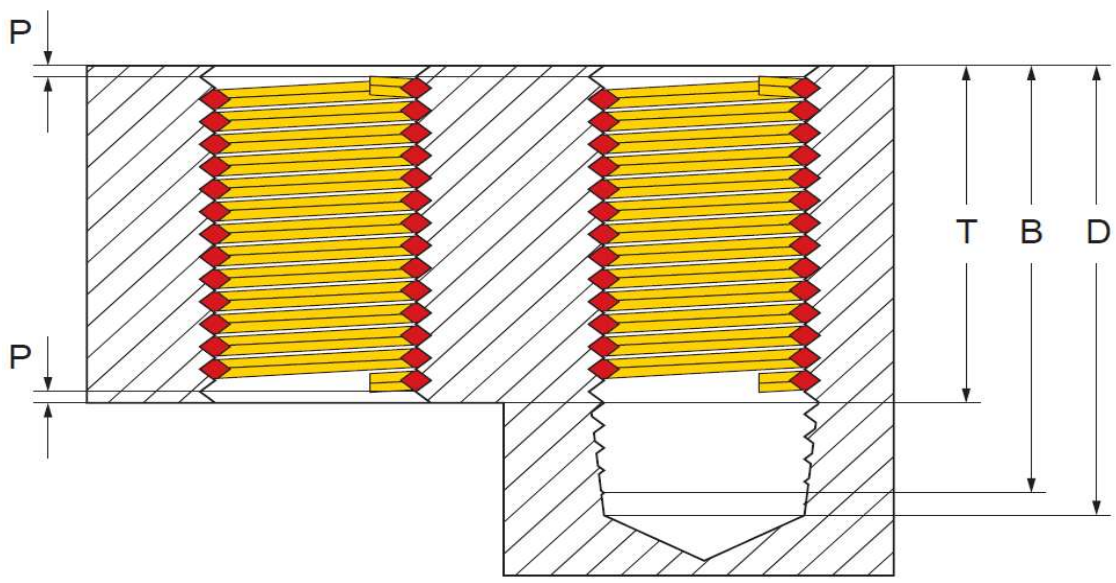

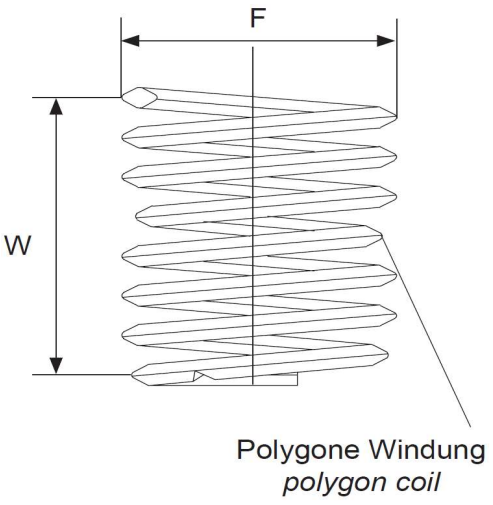

Innengewinde: *Internal thread:*	UNC No. 6 x 32
Länge: *Length:*	1,0 D
T (Länge im eingebauten Zustand): *T (length when installed):*	3,51 mm
P (Tiefe): *P (depth):*	Der Gewindeeinsatz muss 1/4 – 1/2 Umdrehungen unter der Oberfläche sitzen The thread insert must be located 1/4 - 1/2 turns below the surface
D (Mindesttiefe des Kernloches, ohne Spitze): *D (minimum depth of the core hole, without tip):*	0,279 "
B (Gewindetiefe mit Anschnitt): *B (thread depth with gate):*	0,247 "
F (Min. - Max. Außendurchmesser vor Einbau): *F (Min. - Max. outer diameter before installation):*	0,175 " - 0,193 "
Gewindelängen-Berechnung: *Thread length calculation:*	1,0 D heißt 1 mal Durchmesser: 1 mal 3,51 mm = 3,51 mm Der Nenndurchmesser bei UNC No. 6 beträgt ca. 3,51 mm 1,0 D means 1 times diameter: 1 times 3,51 mm = 3,51 mm The nominal diameter for UNC No. 6 is approx. 3,51 mm
W Windungsanzahl *W Number of coils*	2,40 - 2,70

Prüfungszeichnung
quality test drawing

BaerCoil®

Artikelnr.: *Item no.*	1-B6204-1
Bezeichnung: *Description:*	BaerCoil® Gewindeeinsatz BaerCoil® Wire Thread Insert
Typ: *Type:*	Screw grip (Schraubensichernd) Screw grip (screw locking)
Innengewinde: *Internal thread:*	UNC No. 8 x 32
Richtung: *Direction:*	Rechts Right
Material: *Material:*	Rostfreier Edelstahl V2A Stainless steel AISI 304 (X5CrNi18-10, 1.4301)
Zugfestigkeit bei Raumtempertatur: *Tensile strength at room temperature:*	>1400 N/mm²
Temperaturbeständigkeit: *Temperature resistance:*	315°C langzeitig, 425°C kurzzeitig 315°C long-term, 425°C short-term

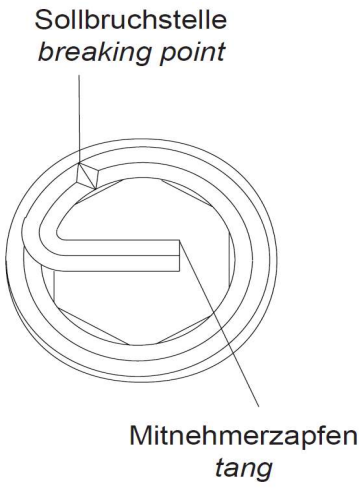

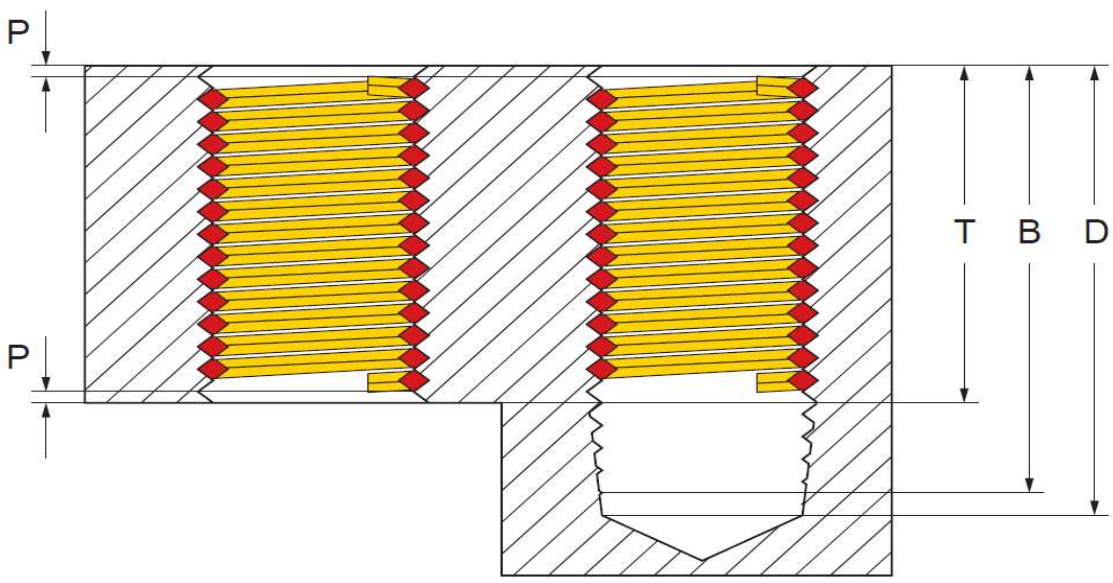

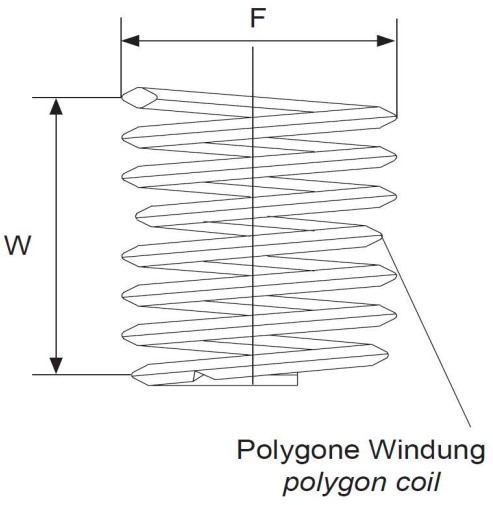

Innengewinde: *Internal thread:*	UNC No. 8 x 32
Länge: *Length:*	1,0 D
T (Länge im eingebauten Zustand): *T (length when installed):*	4,17 mm
P (Tiefe): *P (depth):*	Der Gewindeeinsatz muss 1/4 – 1/2 Umdrehungen unter der Oberfläche sitzen The thread insert must be located 1/4 - 1/2 turns below the surface
D (Mindesttiefe des Kernloches, ohne Spitze): *D (minimum depth of the core hole, without tip):*	0,305 "
B (Gewindetiefe mit Anschnitt): *B (thread depth with gate):*	0,273 "
F (Min. - Max. Außendurchmesser vor Einbau): *F (Min. - Max. outer diameter before installation):*	0,201 " - 0,220 "
Gewindelängen-Berechnung: *Thread length calculation:*	1,0 D heißt 1 mal Durchmesser: 1 mal 4,17 mm = 4,17 mm Der Nenndurchmesser bei UNC No. 8 beträgt ca. 4,17 mm 1,0 D means 1 times diameter: 1 times 4,17 mm = 4,17 mm The nominal diameter for UNC No. 8 is approx. 4,17 mm
W Windungsanzahl *W Number of coils*	3,20 - 3,50

Prüfungszeichnung
quality test drawing

BaerCoil®

Artikelnr.: *Item no.*	1-B6207-1
Bezeichnung: *Description:*	BaerCoil® Gewindeeinsatz BaerCoil® Wire Thread Insert
Typ: *Type:*	Screw grip (Schraubensichernd) Screw grip (screw locking)
Innengewinde: *Internal thread:*	UNC 1/4 x 20
Richtung: *Direction:*	Rechts Right
Material: *Material:*	Rostfreier Edelstahl V2A Stainless steel AISI 304 (X5CrNi18-10, 1.4301)
Zugfestigkeit bei Raumtempertatur: *Tensile strength at room temperature:*	>1400 N/mm²
Temperaturbeständigkeit: *Temperature resistance:*	315°C langzeitig, 425°C kurzzeitig 315°C long-term, 425°C short-term

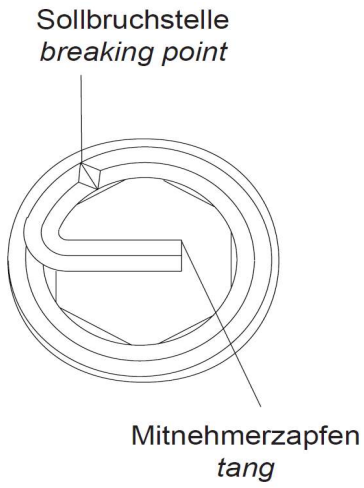

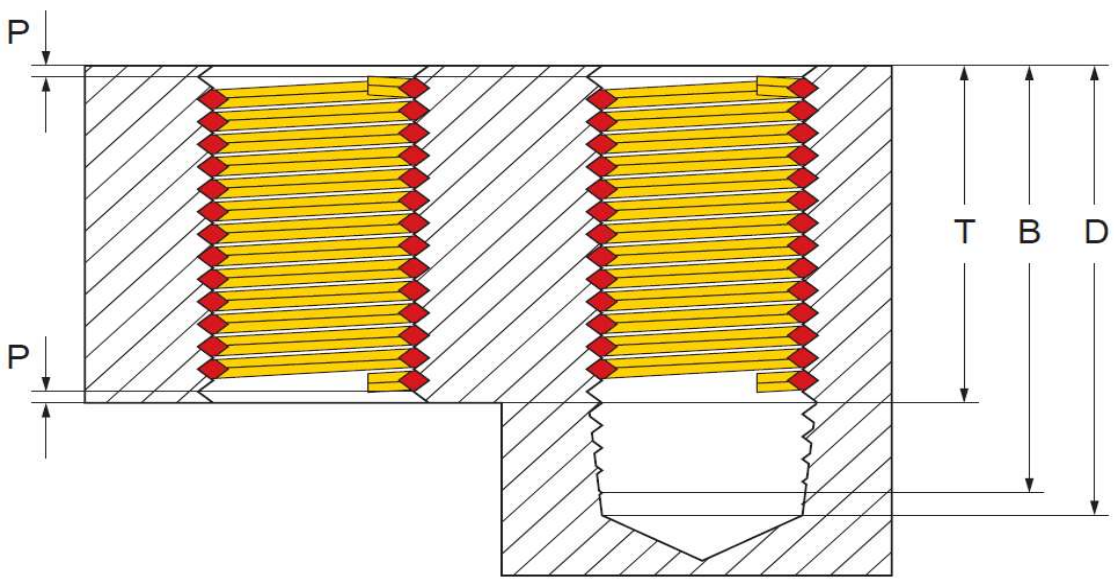

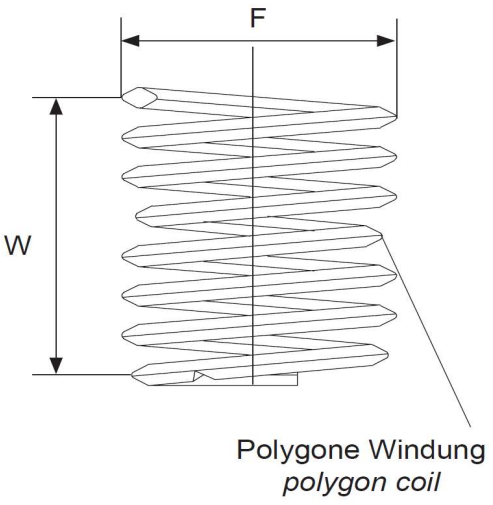

Innengewinde: *Internal thread:*	UNC 1/4 x 20
Länge: *Length:*	1,0 D
T (Länge im eingebauten Zustand): *T (length when installed):*	6,35 mm
P (Tiefe): *P (depth):*	Der Gewindeeinsatz muss 1/4 – 1/2 Umdrehungen unter der Oberfläche sitzen The thread insert must be located 1/4 - 1/2 turns below the surface
D (Mindesttiefe des Kernloches, ohne Spitze): *D (minimum depth of the core hole, without tip):*	0,475 "
B (Gewindetiefe mit Anschnitt): *B (thread depth with gate):*	0,425 "
F (Min. - Max. Außendurchmesser vor Einbau): *F (Min. - Max. outer diameter before installation):*	0,308 " - 0,330 "
Gewindelängen-Berechnung: *Thread length calculation:*	1,0 D heißt 1 mal Durchmesser: 1 mal 6,35 mm = 6,35 mm Der Nenndurchmesser bei UNC 1/4 beträgt ca. 6,35 mm 1,0 D means 1 times diameter: 1 times 6,35 mm = 6,35 mm The nominal diameter for UNC 1/4 is approx. 6,35 mm
W Windungsanzahl *W Number of coils*	3,10 - 3,30

Prüfungszeichnung
quality test drawing

BaerCoil®

Artikelnr.: *Item no.*	1-B6208-1
Bezeichnung: *Description:*	BaerCoil® Gewindeeinsatz BaerCoil® Wire Thread Insert
Typ: *Type:*	Screw grip (Schraubensichernd) Screw grip (screw locking)
Innengewinde: *Internal thread:*	UNC 5/16 x 18
Richtung: *Direction:*	Rechts Right
Material: *Material:*	Rostfreier Edelstahl V2A Stainless steel AISI 304 (X5CrNi18-10, 1.4301)
Zugfestigkeit bei Raumtempertatur: *Tensile strength at room temperature:*	>1400 N/mm²
Temperaturbeständigkeit: *Temperature resistance:*	315°C langzeitig, 425°C kurzzeitig 315°C long-term, 425°C short-term

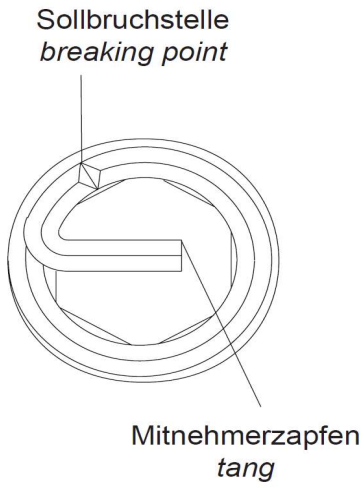

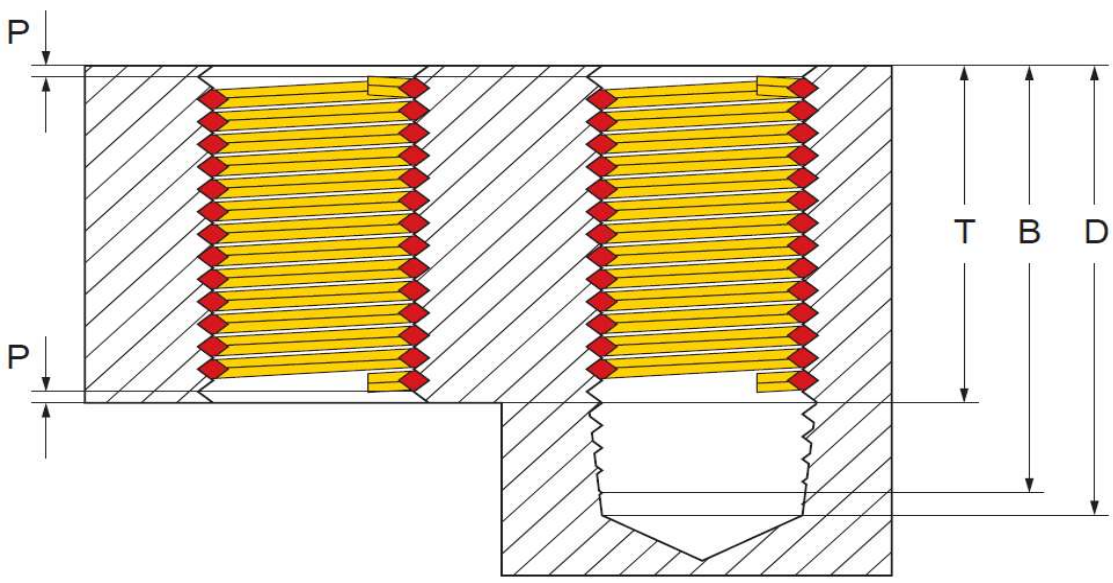

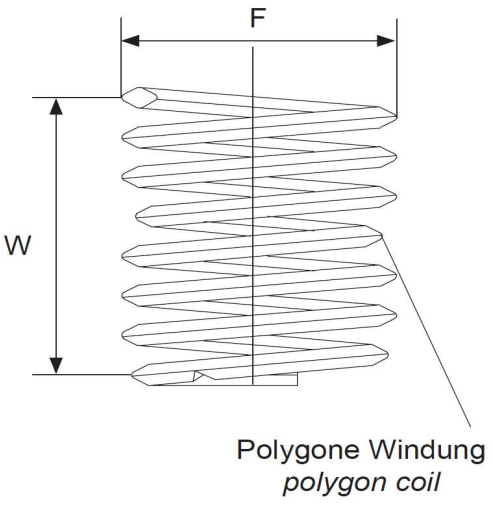

Innengewinde: *Internal thread:*	UNC 5/16 x 18
Länge: *Length:*	1,0 D
T (Länge im eingebauten Zustand): *T (length when installed):*	7,94 mm
P (Tiefe): *P (depth):*	Der Gewindeeinsatz muss 1/4 – 1/2 Umdrehungen unter der Oberfläche sitzen The thread insert must be located 1/4 - 1/2 turns below the surface
D (Mindesttiefe des Kernloches, ohne Spitze): *D (minimum depth of the core hole, without tip):*	0,562 "
B (Gewindetiefe mit Anschnitt): *B (thread depth with gate):*	0,507 "
F (Min. - Max. Außendurchmesser vor Einbau): *F (Min. - Max. outer diameter before installation):*	0,377 " - 0,400 "
Gewindelängen-Berechnung: *Thread length calculation:*	1,0 D heißt 1 mal Durchmesser: 1 mal 7,94 mm = 7,94 mm Der Nenndurchmesser bei UNC 5/16 beträgt ca. 7,94 mm 1,0 D means 1 times diameter: 1 times 7,94 mm = 7,94 mm The nominal diameter for UNC 5/16 is approx. 7,94 mm
W Windungsanzahl *W Number of coils*	3,70 - 3,90

Prüfungszeichnung
quality test drawing

BaerCoil®

Artikelnr.: *Item no.*	1-B6209-1
Bezeichnung: *Description:*	BaerCoil® Gewindeeinsatz BaerCoil® Wire Thread Insert
Typ: *Type:*	Screw grip (Schraubensichernd) Screw grip (screw locking)
Innengewinde: *Internal thread:*	UNC 3/8 x 16
Richtung: *Direction:*	Rechts Right
Material: *Material:*	Rostfreier Edelstahl V2A Stainless steel AISI 304 (X5CrNi18-10, 1.4301)
Zugfestigkeit bei Raumtempertatur: *Tensile strength at room temperature:*	>1400 N/mm²
Temperaturbeständigkeit: *Temperature resistance:*	315°C langzeitig, 425°C kurzzeitig 315°C long-term, 425°C short-term

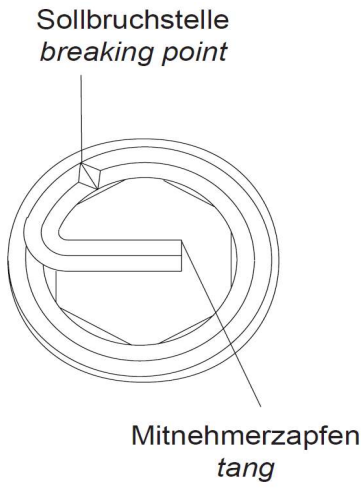

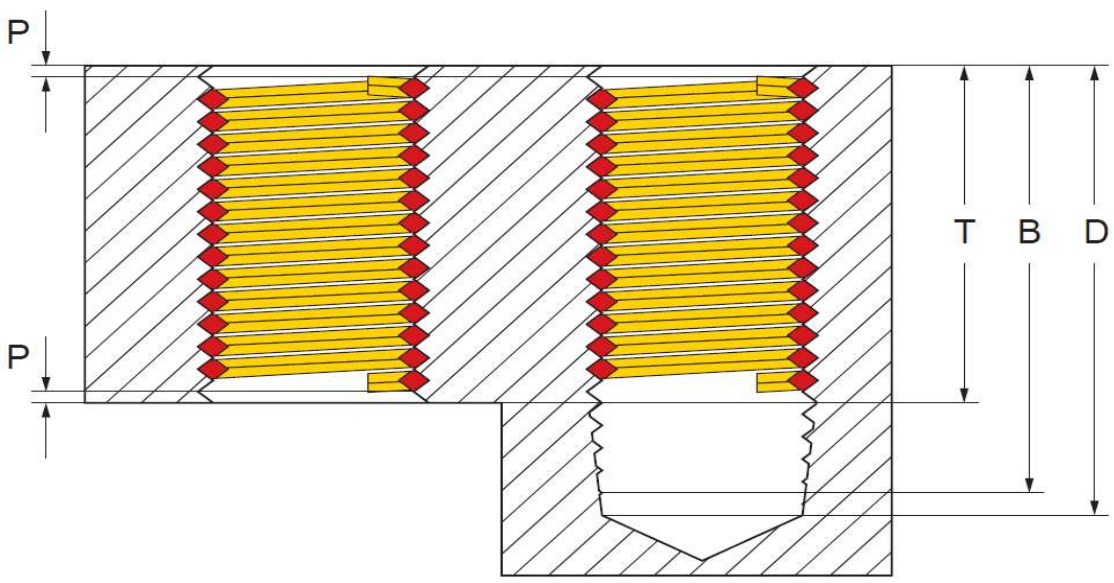

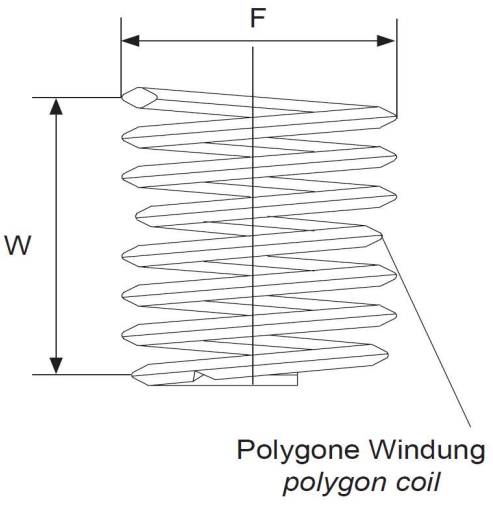

Innengewinde: *Internal thread:*	UNC 3/8 x 16
Länge: *Length:*	1,0 D
T (Länge im eingebauten Zustand): *T (length when installed):*	9,53 mm
P (Tiefe): *P (depth):*	Der Gewindeeinsatz muss 1/4 – 1/2 Umdrehungen unter der Oberfläche sitzen The thread insert must be located 1/4 - 1/2 turns below the surface
D (Mindesttiefe des Kernloches, ohne Spitze): *D (minimum depth of the core hole, without tip):*	0,656 "
B (Gewindetiefe mit Anschnitt): *B (thread depth with gate):*	0,594 "
F (Min. - Max. Außendurchmesser vor Einbau): *F (Min. - Max. outer diameter before installation):*	0,447 " - 0,472 "
Gewindelängen-Berechnung: *Thread length calculation:*	1,0 D heißt 1 mal Durchmesser: 1 mal 9,53 mm = 9,53 mm Der Nenndurchmesser bei UNC 3/8 beträgt ca. 9,53 mm 1,0 D means 1 times diameter: 1 times 9,53 mm = 9,53 mm The nominal diameter for UNC 3/8 is approx. 9,53 mm
W Windungsanzahl *W Number of coils*	4,10 - 4,30

Prüfungszeichnung
quality test drawing

BaerCoil®

Artikelnr.: *Item no.*	1-B6210-1
Bezeichnung: *Description:*	BaerCoil® Gewindeeinsatz BaerCoil® Wire Thread Insert
Typ: *Type:*	Screw grip (Schraubensichernd) Screw grip (screw locking)
Innengewinde: *Internal thread:*	UNC 7/16 x 14
Richtung: *Direction:*	Rechts Right
Material: *Material:*	Rostfreier Edelstahl V2A Stainless steel AISI 304 (X5CrNi18-10, 1.4301)
Zugfestigkeit bei Raumtempertatur: *Tensile strength at room temperature:*	>1400 N/mm²
Temperaturbeständigkeit: *Temperature resistance:*	315°C langzeitig, 425°C kurzzeitig 315°C long-term, 425°C short-term

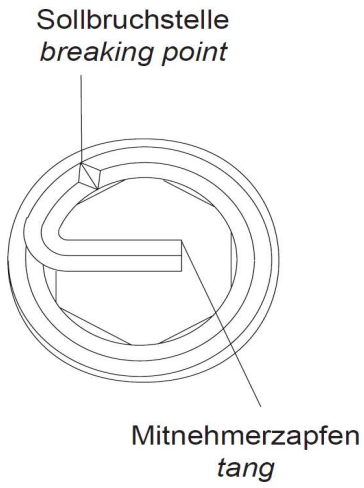

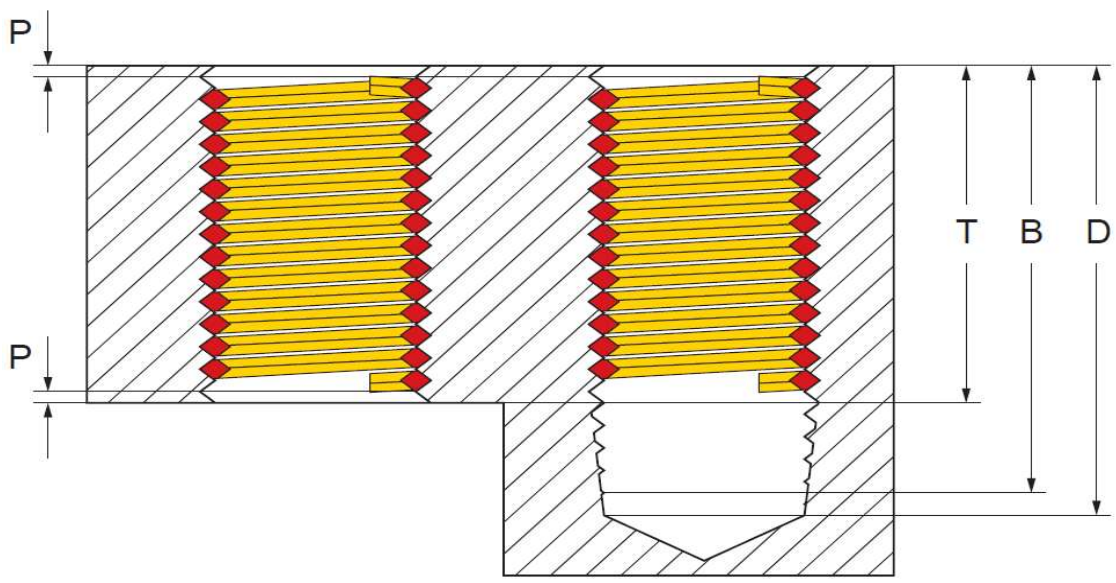

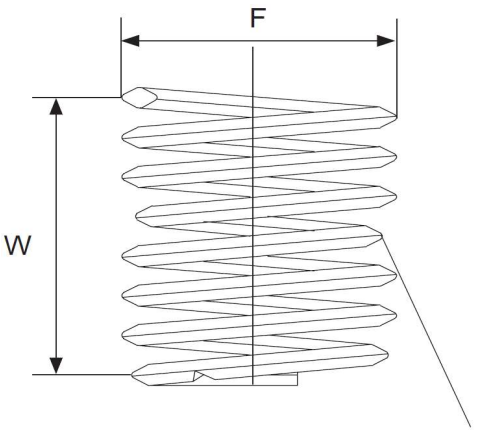

Innengewinde: *Internal thread:*	UNC 7/16 x 14
Länge: *Length:*	1,0 D
T (Länge im eingebauten Zustand): *T (length when installed):*	11,11 mm
P (Tiefe): *P (depth):*	Der Gewindeeinsatz muss 1/4 – 1/2 Umdrehungen unter der Oberfläche sitzen The thread insert must be located 1/4 - 1/2 turns below the surface
D (Mindesttiefe des Kernloches, ohne Spitze): *D (minimum depth of the core hole, without tip):*	0,759 "
B (Gewindetiefe mit Anschnitt): *B (thread depth with gate):*	0,687 "
F (Min. - Max. Außendurchmesser vor Einbau): *F (Min. - Max. outer diameter before installation):*	0,520 " - 0,551 "
Gewindelängen-Berechnung: *Thread length calculation:*	1,0 D heißt 1 mal Durchmesser: 1 mal 11,11 mm = 11,11 mm Der Nenndurchmesser bei UNC 7/16 beträgt ca. 11,11 mm 1,0 D means 1 times diameter: 1 times 11,11 mm = 11,11 mm The nominal diameter for UNC 7/16 is approx. 11,11 mm
W Windungsanzahl *W Number of coils*	4,10 - 4,40

Prüfungszeichnung
quality test drawing

BaerCoil®

Artikelnr.: *Item no.*	1-B6211-1
Bezeichnung: *Description:*	BaerCoil® Gewindeeinsatz BaerCoil® Wire Thread Insert
Typ: *Type:*	Screw grip (Schraubensichernd) Screw grip (screw locking)
Innengewinde: *Internal thread:*	UNC 1/2 x 13
Richtung: *Direction:*	Rechts Right
Material: *Material:*	Rostfreier Edelstahl V2A Stainless steel AISI 304 (X5CrNi18-10, 1.4301)
Zugfestigkeit bei Raumtempertatur: *Tensile strength at room temperature:*	>1400 N/mm²
Temperaturbeständigkeit: *Temperature resistance:*	315°C langzeitig, 425°C kurzzeitig 315°C long-term, 425°C short-term

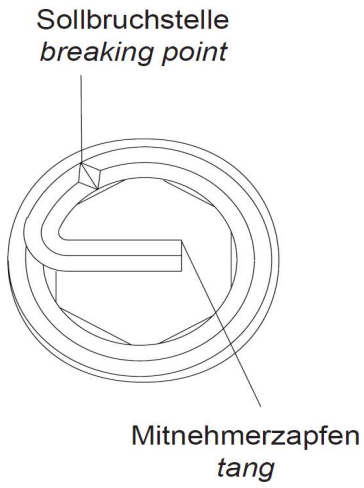

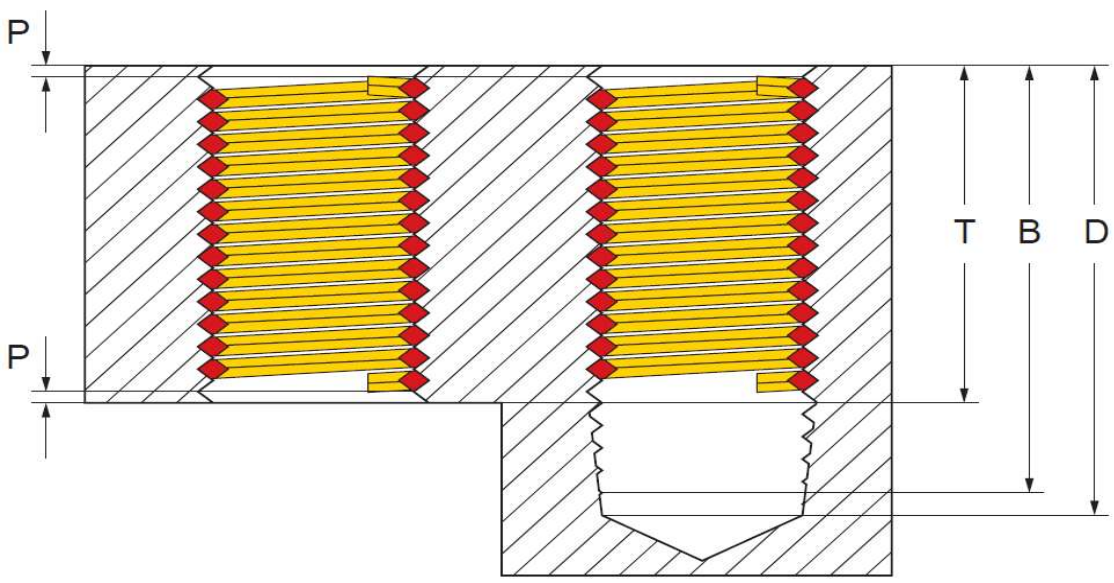

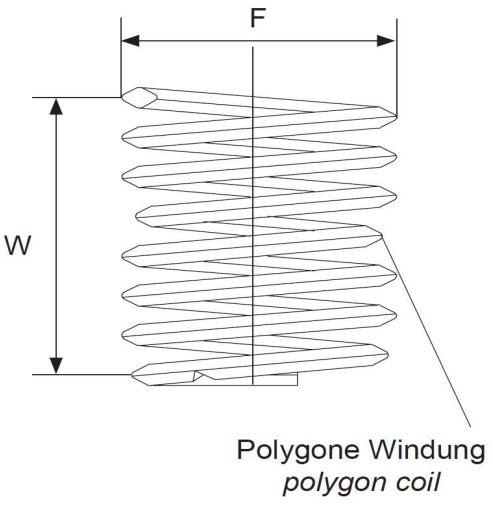

Innengewinde: *Internal thread:*	UNC 1/2 x 13
Länge: *Length:*	1,0 D
T (Länge im eingebauten Zustand): *T (length when installed):*	12,7 mm
P (Tiefe): *P (depth):*	Der Gewindeeinsatz muss 1/4 – 1/2 Umdrehungen unter der Oberfläche sitzen The thread insert must be located 1/4 - 1/2 turns below the surface
D (Mindesttiefe des Kernloches, ohne Spitze): *D (minimum depth of the core hole, without tip):*	0,846 "
B (Gewindetiefe mit Anschnitt): *B (thread depth with gate):*	0,769 "
F (Min. - Max. Außendurchmesser vor Einbau): *F (Min. - Max. outer diameter before installation):*	0,588 " - 0,622 "
Gewindelängen-Berechnung: *Thread length calculation:*	1,0 D heißt 1 mal Durchmesser: 1 mal 12,7 mm = 12,7 mm Der Nenndurchmesser bei UNC 1/2 beträgt ca. 12,7 mm 1,0 D means 1 times diameter: 1 times 12,7 mm = 12,7 mm The nominal diameter for UNC 1/2 is approx. 12,7 mm
W Windungsanzahl *W Number of coils*	4,50 - 4,80

Prüfungszeichnung
quality test drawing

BaerCoil®

Artikelnr.: *Item no.*	1-B6214-1
Bezeichnung: *Description:*	BaerCoil® Gewindeeinsatz BaerCoil® Wire Thread Insert
Typ: *Type:*	Screw grip (Schraubensichernd) Screw grip (screw locking)
Innengewinde: *Internal thread:*	UNC 5/8 x 11
Richtung: *Direction:*	Rechts Right
Material: *Material:*	Rostfreier Edelstahl V2A Stainless steel AISI 304 (X5CrNi18-10, 1.4301)
Zugfestigkeit bei Raumtempertatur: *Tensile strength at room temperature:*	>1400 N/mm²
Temperaturbeständigkeit: *Temperature resistance:*	315°C langzeitig, 425°C kurzzeitig 315°C long-term, 425°C short-term

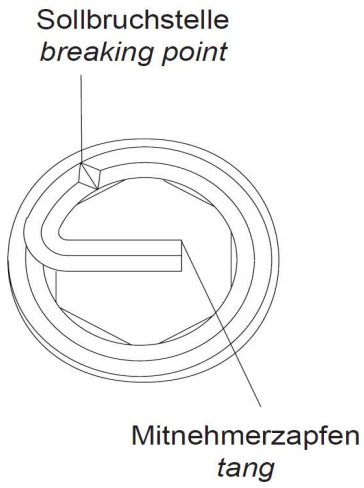

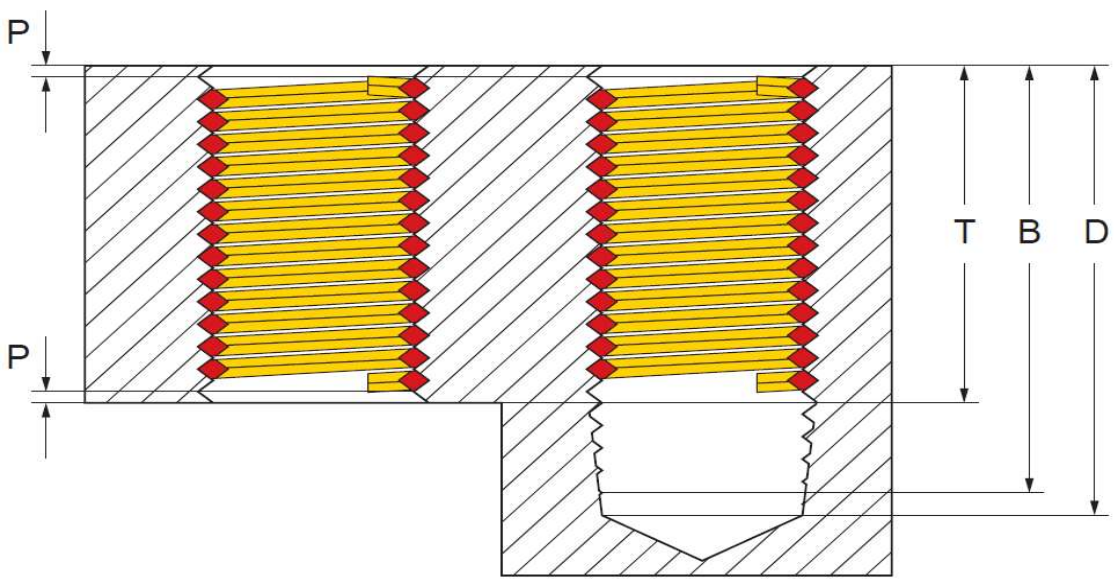

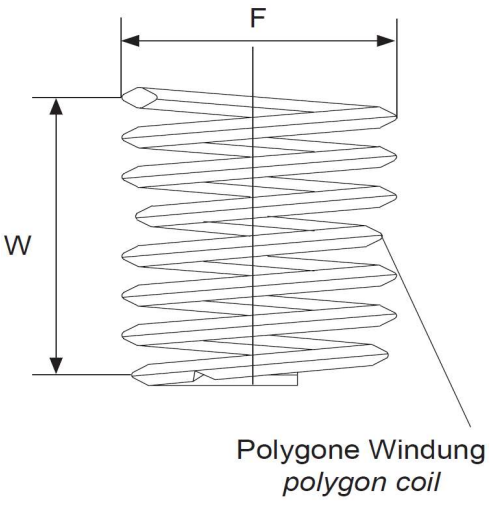

Innengewinde: *Internal thread:*	UNC 5/8 x 11
Länge: *Length:*	1,0 D
T (Länge im eingebauten Zustand): *T (length when installed):*	15,88 mm
P (Tiefe): *P (depth):*	Der Gewindeeinsatz muss 1/4 – 1/2 Umdrehungen unter der Oberfläche sitzen The thread insert must be located 1/4 - 1/2 turns below the surface
D (Mindesttiefe des Kernloches, ohne Spitze): *D (minimum depth of the core hole, without tip):*	1,034 "
B (Gewindetiefe mit Anschnitt): *B (thread depth with gate):*	0,943 "
F (Min. - Max. Außendurchmesser vor Einbau): *F (Min. - Max. outer diameter before installation):*	0,730 " - 0,767 "
Gewindelängen-Berechnung: *Thread length calculation:*	1,0 D heißt 1 mal Durchmesser: 1 mal 15,88 mm = 15,88 mm Der Nenndurchmesser bei UNC 5/8 beträgt ca. 15,88 mm 1,0 D means 1 times diameter: 1 times 15,88 mm = 15,88 mm The nominal diameter for UNC 5/8 is approx. 15,88 mm
W Windungsanzahl *W Number of coils*	4,90 - 5,10

Prüfungszeichnung
quality test drawing

BaerCoil®

Artikelnr.: *Item no.*	1-B6216-1
Bezeichnung: *Description:*	BaerCoil® Gewindeeinsatz BaerCoil® Wire Thread Insert
Typ: *Type:*	Screw grip (Schraubensichernd) Screw grip (screw locking)
Innengewinde: *Internal thread:*	UNC 3/4 x 10
Richtung: *Direction:*	Rechts Right
Material: *Material:*	Rostfreier Edelstahl V2A Stainless steel AISI 304 (X5CrNi18-10, 1.4301)
Zugfestigkeit bei Raumtempertatur: *Tensile strength at room temperature:*	>1400 N/mm²
Temperaturbeständigkeit: *Temperature resistance:*	315°C langzeitig, 425°C kurzzeitig 315°C long-term, 425°C short-term

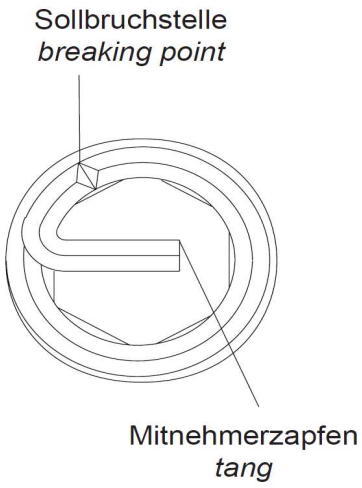

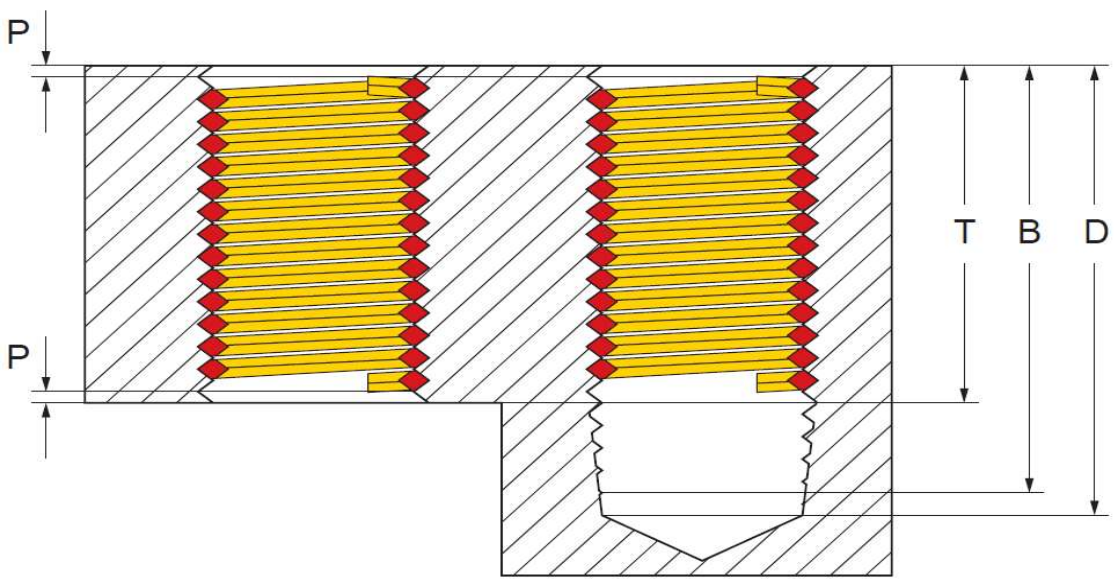

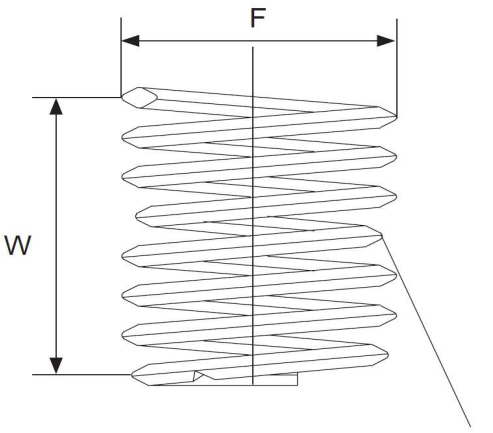

Innengewinde: *Internal thread:*	UNC 3/4 x 10
Länge: *Length:*	1,0 D
T (Länge im eingebauten Zustand): *T (length when installed):*	19,05 mm
P (Tiefe): *P (depth):*	Der Gewindeeinsatz muss 1/4 – 1/2 Umdrehungen unter der Oberfläche sitzen The thread insert must be located 1/4 - 1/2 turns below the surface
D (Mindesttiefe des Kernloches, ohne Spitze): *D (minimum depth of the core hole, without tip):*	1,200 "
B (Gewindetiefe mit Anschnitt): *B (thread depth with gate):*	1,100 "
F (Min. - Max. Außendurchmesser vor Einbau): *F (Min. - Max. outer diameter before installation):*	0,865 " - 0,906 "
Gewindelängen-Berechnung: *Thread length calculation:*	1,0 D heißt 1 mal Durchmesser: 1 mal 19,05 mm = 19,05 mm Der Nenndurchmesser bei UNC 3/4 beträgt ca. 19,05 mm 1,0 D means 1 times diameter: 1 times 19,05 mm = 19,05 mm The nominal diameter for UNC 3/4 is approx. 19,05 mm
W Windungsanzahl *W Number of coils*	5,50 - 5,80

Prüfungszeichnung
quality test drawing

BaerCoil®

Artikelnr.: *Item no.*	1-B6218-1
Bezeichnung: *Description:*	BaerCoil® Gewindeeinsatz BaerCoil® Wire Thread Insert
Typ: *Type:*	Screw grip (Schraubensichernd) Screw grip (screw locking)
Innengewinde: *Internal thread:*	UNC 7/8 x 9
Richtung: *Direction:*	Rechts Right
Material: *Material:*	Rostfreier Edelstahl V2A Stainless steel AISI 304 (X5CrNi18-10, 1.4301)
Zugfestigkeit bei Raumtempertatur: *Tensile strength at room temperature:*	>1400 N/mm²
Temperaturbeständigkeit: *Temperature resistance:*	315°C langzeitig, 425°C kurzzeitig 315°C long-term, 425°C short-term

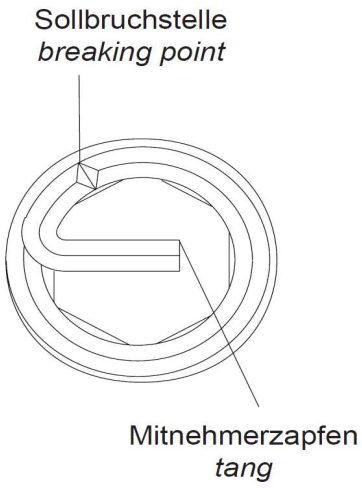

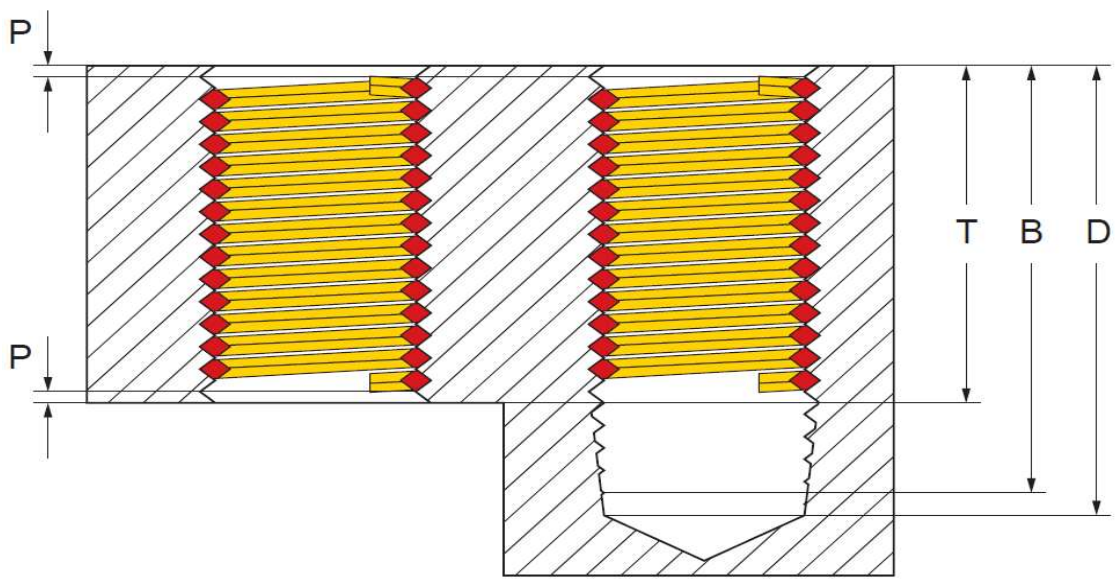

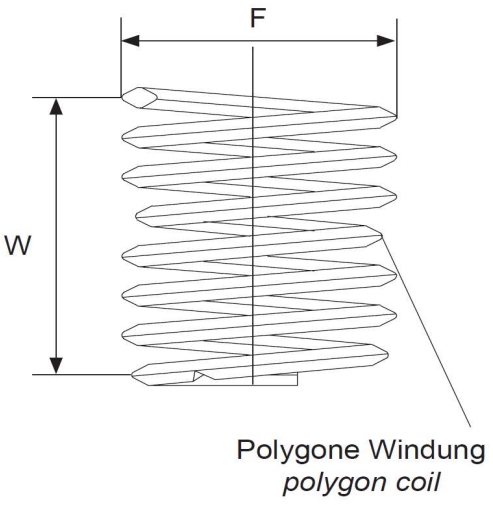

Innengewinde: *Internal thread:*	UNC 7/8 x 9
Länge: *Length:*	1,0 D
T (Länge im eingebauten Zustand): *T (length when installed):*	22,23 mm
P (Tiefe): *P (depth):*	Der Gewindeeinsatz muss 1/4 – 1/2 Umdrehungen unter der Oberfläche sitzen The thread insert must be located 1/4 - 1/2 turns below the surface
D (Mindesttiefe des Kernloches, ohne Spitze): *D (minimum depth of the core hole, without tip):*	1,375 "
B (Gewindetiefe mit Anschnitt): *B (thread depth with gate):*	1,264 "
F (Min. - Max. Außendurchmesser vor Einbau): *F (Min. - Max. outer diameter before installation):*	1,002 " - 1,052 "
Gewindelängen-Berechnung: *Thread length calculation:*	1,0 D heißt 1 mal Durchmesser: 1 mal 22,23 mm = 22,23 mm Der Nenndurchmesser bei UNC 7/8 beträgt ca. 22,23 mm 1,0 D means 1 times diameter: 1 times 22,23 mm = 22,23 mm The nominal diameter for UNC 7/8 is approx. 22,23 mm
W Windungsanzahl *W Number of coils*	5,90 - 6,20

Prüfungszeichnung
quality test drawing

BaerCoil®

Artikelnr.: *Item no.*	1-B6219-1
Bezeichnung: *Description:*	BaerCoil® Gewindeeinsatz BaerCoil® Wire Thread Insert
Typ: *Type:*	Screw grip (Schraubensichernd) Screw grip (screw locking)
Innengewinde: *Internal thread:*	UNC 1" x 8
Richtung: *Direction:*	Rechts Right
Material: *Material:*	Rostfreier Edelstahl V2A Stainless steel AISI 304 (X5CrNi18-10, 1.4301)
Zugfestigkeit bei Raumtempertatur: *Tensile strength at room temperature:*	>1400 N/mm²
Temperaturbeständigkeit: *Temperature resistance:*	315°C langzeitig, 425°C kurzzeitig 315°C long-term, 425°C short-term

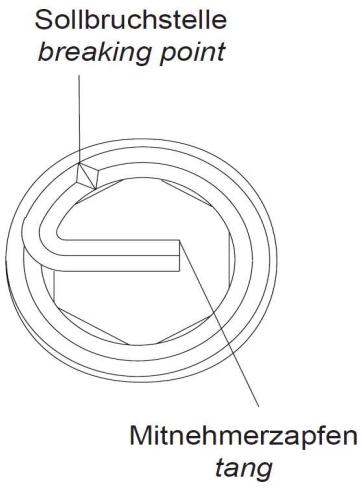

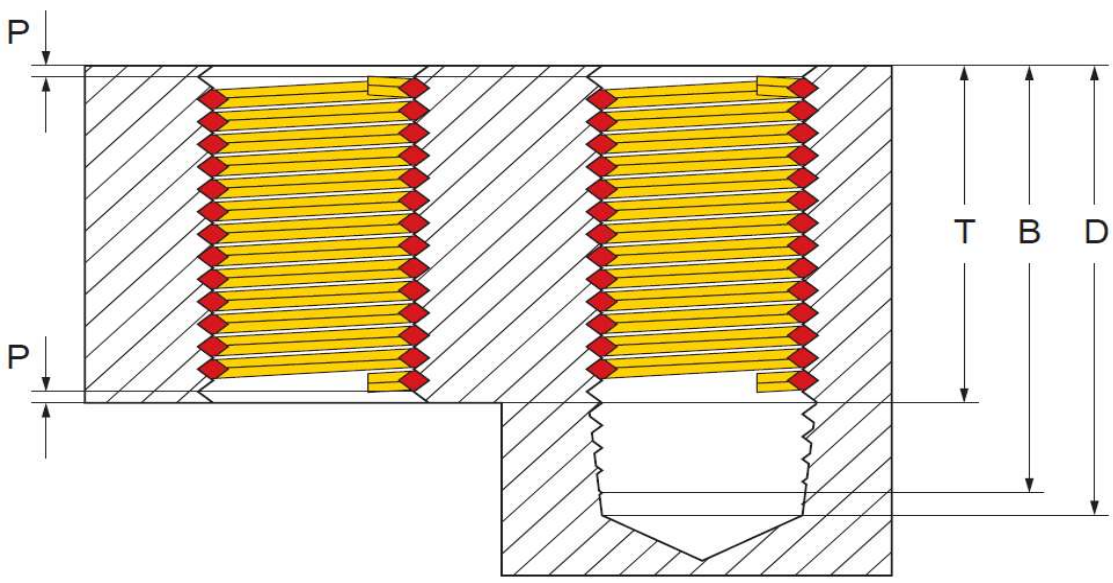

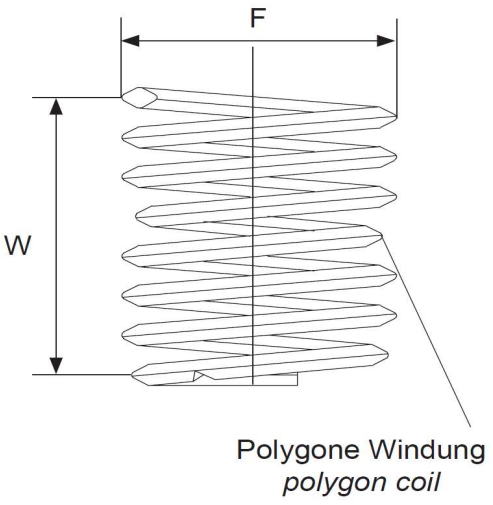

Innengewinde: *Internal thread:*	UNC 1" x 8
Länge: *Length:*	1,0 D
T (Länge im eingebauten Zustand): *T (length when installed):*	25,4 mm
P (Tiefe): *P (depth):*	Der Gewindeeinsatz muss 1/4 – 1/2 Umdrehungen unter der Oberfläche sitzen The thread insert must be located 1/4 - 1/2 turns below the surface
D (Mindesttiefe des Kernloches, ohne Spitze): *D (minimum depth of the core hole, without tip):*	1,563 "
B (Gewindetiefe mit Anschnitt): *B (thread depth with gate):*	1,437 "
F (Min. - Max. Außendurchmesser vor Einbau): *F (Min. - Max. outer diameter before installation):*	1,143 " - 1,196 "
Gewindelängen-Berechnung: *Thread length calculation:*	1,0 D heißt 1 mal Durchmesser: 1 mal 25,4 mm = 25,4 mm Der Nenndurchmesser bei UNC 1" beträgt ca. 25,4 mm 1,0 D means 1 times diameter: 1 times 25,4 mm = 25,4 mm The nominal diameter for UNC 1" is approx. 25,4 mm
W Windungsanzahl *W Number of coils*	6,00 - 6,30