Prüfungszeichnung
quality test drawing

BaerCoil®

Artikelnr.: *Item no.*	1-B6200-25
Bezeichnung: *Description:*	BaerCoil® Gewindeeinsatz BaerCoil® Wire Thread Insert
Typ: *Type:*	Screw grip (Schraubensichernd) Screw grip (screw locking)
Innengewinde: *Internal thread:*	UNC No. 2 x 56
Richtung: *Direction:*	Rechts Right
Material: *Material:*	Rostfreier Edelstahl V2A Stainless steel AISI 304 (X5CrNi18-10, 1.4301)
Zugfestigkeit bei Raumtempertatur: *Tensile strength at room temperature:*	>1400 N/mm²
Temperaturbeständigkeit: *Temperature resistance:*	315°C langzeitig, 425°C kurzzeitig 315°C long-term, 425°C short-term

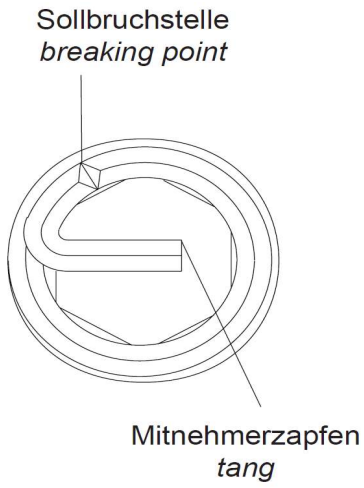

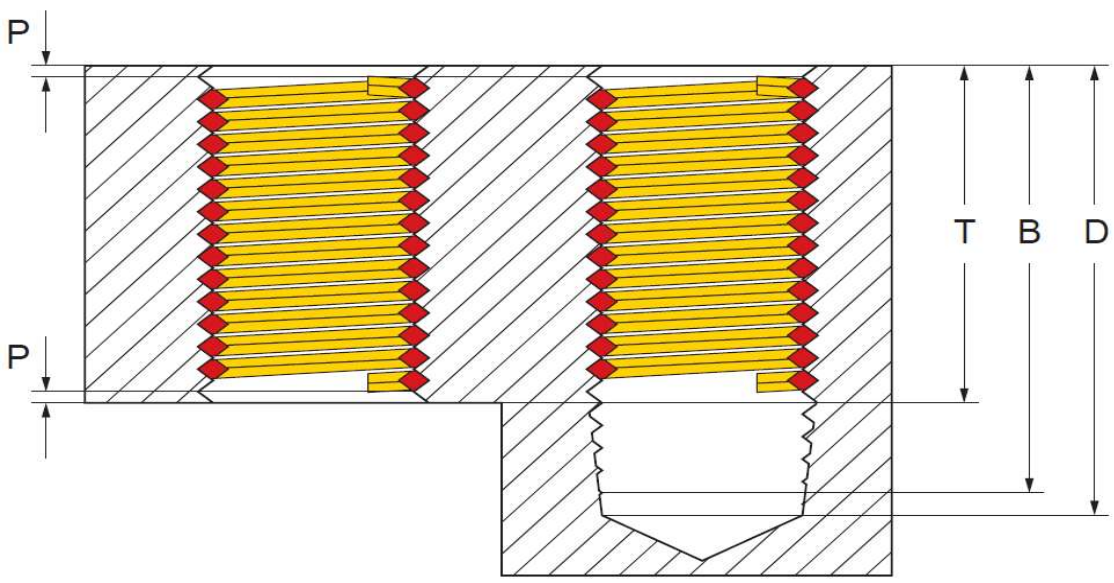

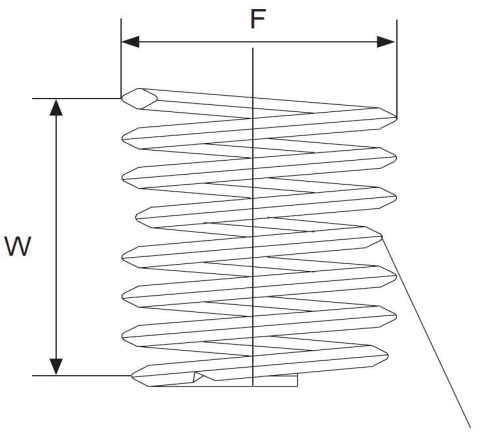

Innengewinde: *Internal thread:*	UNC No. 2 x 56
Länge: *Length:*	2,5 D
T (Länge im eingebauten Zustand): *T (length when installed):*	5,46 mm
P (Tiefe): *P (depth):*	Der Gewindeeinsatz muss 1/4 – 1/2 Umdrehungen unter der Oberfläche sitzen The thread insert must be located 1/4 - 1/2 turns below the surface
D (Mindesttiefe des Kernloches, ohne Spitze): *D (minimum depth of the core hole, without tip):*	0,295 "
B (Gewindetiefe mit Anschnitt): *B (thread depth with gate):*	0,277 "
F (Min. - Max. Außendurchmesser vor Einbau): *F (Min. - Max. outer diameter before installation):*	0,107 " - 0,119 "
Gewindelängen-Berechnung: *Thread length calculation:*	2,5 D heißt 2,5 mal Durchmesser: 2,5 mal 2,18 mm = 5,46 mm Der Nenndurchmesser bei UNC No. 2 beträgt ca. 2,18 mm 2,5 D means 2,5 times diameter: 2,5 times 2,18 mm = 5,46 mm The nominal diameter for UNC No. 2 is approx. 2,18 mm
W Windungsanzahl *W Number of coils*	9,00 - 10,10

Prüfungszeichnung
quality test drawing

BaerCoil®

Artikelnr.: *Item no.*	1-B6201-25
Bezeichnung: *Description:*	BaerCoil® Gewindeeinsatz BaerCoil® Wire Thread Insert
Typ: *Type:*	Screw grip (Schraubensichernd) Screw grip (screw locking)
Innengewinde: *Internal thread:*	UNC No. 4 x 40
Richtung: *Direction:*	Rechts Right
Material: *Material:*	Rostfreier Edelstahl V2A Stainless steel AISI 304 (X5CrNi18-10, 1.4301)
Zugfestigkeit bei Raumtempertatur: *Tensile strength at room temperature:*	>1400 N/mm²
Temperaturbeständigkeit: *Temperature resistance:*	315°C langzeitig, 425°C kurzzeitig 315°C long-term, 425°C short-term

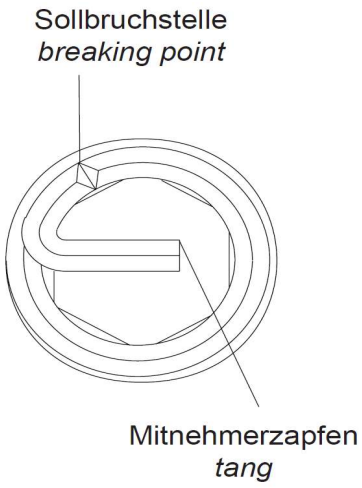

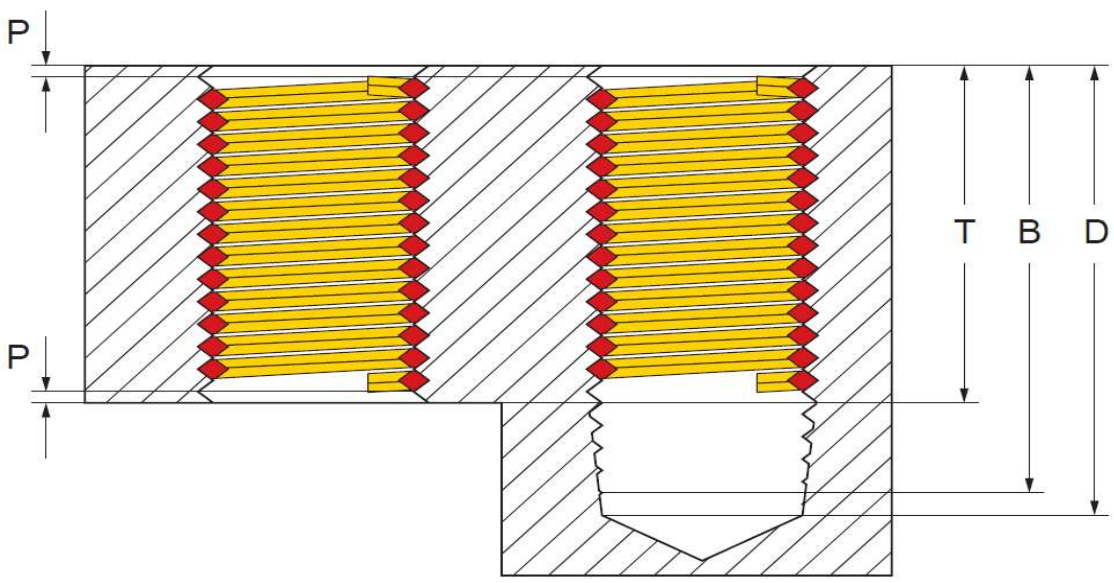

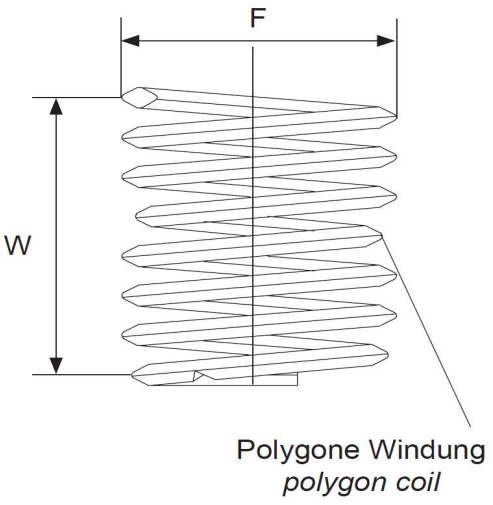

Innengewinde: *Internal thread:*	UNC No. 4 x 40
Länge: *Length:*	2,5 D
T (Länge im eingebauten Zustand): *T (length when installed):*	7,11 mm
P (Tiefe): *P (depth):*	Der Gewindeeinsatz muss 1/4 – 1/2 Umdrehungen unter der Oberfläche sitzen The thread insert must be located 1/4 - 1/2 turns below the surface
D (Mindesttiefe des Kernloches, ohne Spitze): *D (minimum depth of the core hole, without tip):*	0,392 "
B (Gewindetiefe mit Anschnitt): *B (thread depth with gate):*	0,367 "
F (Min. - Max. Außendurchmesser vor Einbau): *F (Min. - Max. outer diameter before installation):*	0,142 " - 0,159 "
Gewindelängen-Berechnung: *Thread length calculation:*	2,5 D heißt 2,5 mal Durchmesser: 2,5 mal 2,84 mm = 7,11 mm Der Nenndurchmesser bei UNC No. 4 beträgt ca. 2,84 mm 2,5 D means 2,5 times diameter: 2,5 times 2,84 mm = 7,11 mm The nominal diameter for UNC No. 4 is approx. 2,84 mm
W Windungsanzahl *W Number of coils*	8,10 - 9,20

Prüfungszeichnung
quality test drawing

BaerCoil®

Artikelnr.: *Item no.*	1-B6203-25
Bezeichnung: *Description:*	BaerCoil® Gewindeeinsatz BaerCoil® Wire Thread Insert
Typ: *Type:*	Screw grip (Schraubensichernd) Screw grip (screw locking)
Innengewinde: *Internal thread:*	UNC No. 6 x 32
Richtung: *Direction:*	Rechts Right
Material: *Material:*	Rostfreier Edelstahl V2A Stainless steel AISI 304 (X5CrNi18-10, 1.4301)
Zugfestigkeit bei Raumtempertatur: *Tensile strength at room temperature:*	>1400 N/mm²
Temperaturbeständigkeit: *Temperature resistance:*	315°C langzeitig, 425°C kurzzeitig 315°C long-term, 425°C short-term

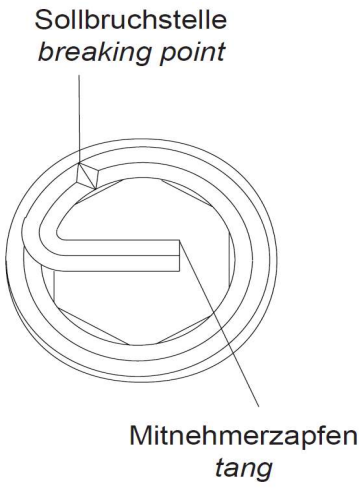

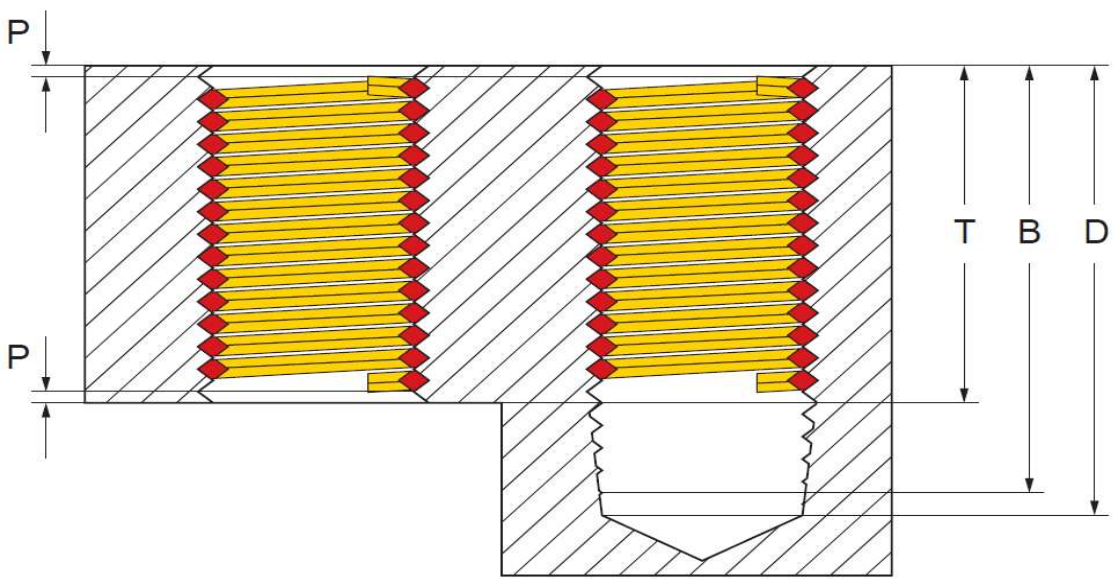

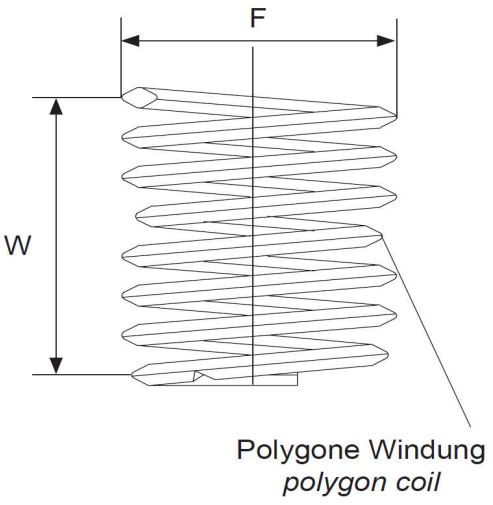

Innengewinde: *Internal thread:*	UNC No. 6 x 32
Länge: *Length:*	2,5 D
T (Länge im eingebauten Zustand): *T (length when installed):*	8,76 mm
P (Tiefe): *P (depth):*	Der Gewindeeinsatz muss 1/4 – 1/2 Umdrehungen unter der Oberfläche sitzen The thread insert must be located 1/4 - 1/2 turns below the surface
D (Mindesttiefe des Kernloches, ohne Spitze): *D (minimum depth of the core hole, without tip):*	0,486 "
B (Gewindetiefe mit Anschnitt): *B (thread depth with gate):*	0,454 "
F (Min. - Max. Außendurchmesser vor Einbau): *F (Min. - Max. outer diameter before installation):*	0,175 " - 0,193 "
Gewindelängen-Berechnung: *Thread length calculation:*	2,5 D heißt 2,5 mal Durchmesser: 2,5 mal 3,51 mm = 8,76 mm Der Nenndurchmesser bei UNC No. 6 beträgt ca. 3,51 mm 2,5 D means 2,5 times diameter: 2,5 times 3,51 mm = 8,76 mm The nominal diameter for UNC No. 6 is approx. 3,51 mm
W Windungsanzahl *W Number of coils*	8,20 - 9,10

Prüfungszeichnung
quality test drawing

BaerCoil®

Artikelnr.: *Item no.*	1-B6204-25
Bezeichnung: *Description:*	BaerCoil® Gewindeeinsatz BaerCoil® Wire Thread Insert
Typ: *Type:*	Screw grip (Schraubensichernd) Screw grip (screw locking)
Innengewinde: *Internal thread:*	UNC No. 8 x 32
Richtung: *Direction:*	Rechts Right
Material: *Material:*	Rostfreier Edelstahl V2A Stainless steel AISI 304 (X5CrNi18-10, 1.4301)
Zugfestigkeit bei Raumtempertatur: *Tensile strength at room temperature:*	>1400 N/mm²
Temperaturbeständigkeit: *Temperature resistance:*	315°C langzeitig, 425°C kurzzeitig 315°C long-term, 425°C short-term

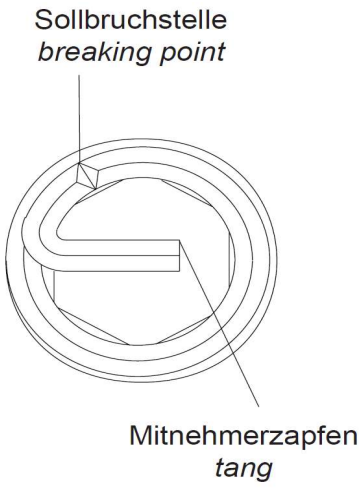

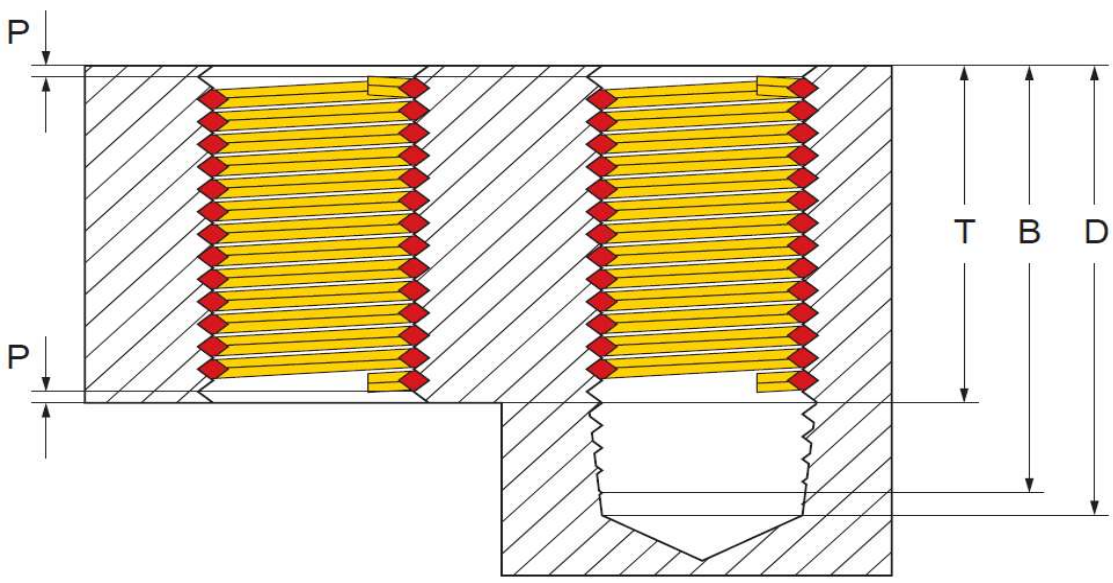

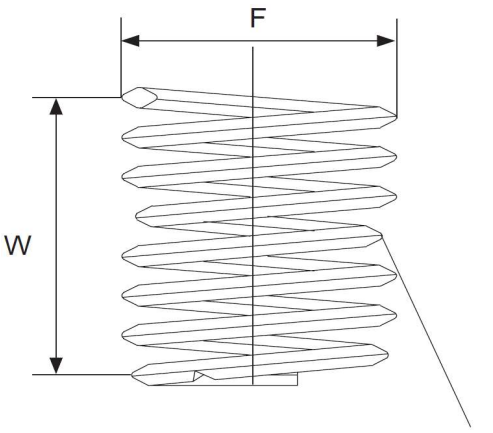

Innengewinde: *Internal thread:*	UNC No. 8 x 32
Länge: *Length:*	2,5 D
T (Länge im eingebauten Zustand): *T (length when installed):*	10,41 mm
P (Tiefe): *P (depth):*	Der Gewindeeinsatz muss 1/4 – 1/2 Umdrehungen unter der Oberfläche sitzen The thread insert must be located 1/4 - 1/2 turns below the surface
D (Mindesttiefe des Kernloches, ohne Spitze): *D (minimum depth of the core hole, without tip):*	0,551 "
B (Gewindetiefe mit Anschnitt): *B (thread depth with gate):*	0,519 "
F (Min. - Max. Außendurchmesser vor Einbau): *F (Min. - Max. outer diameter before installation):*	0,201 " - 0,220 "
Gewindelängen-Berechnung: *Thread length calculation:*	2,5 D heißt 2,5 mal Durchmesser: 2,5 mal 4,17 mm = 10,41 mm Der Nenndurchmesser bei UNC No. 8 beträgt ca. 4,17 mm 2,5 D means 2,5 times diameter: 2,5 times 4,17 mm = 10,41 mm The nominal diameter for UNC No. 8 is approx. 4,17 mm
W Windungsanzahl *W Number of coils*	10,10 - 11,20

Prüfungszeichnung
quality test drawing

BaerCoil®

Artikelnr.: *Item no.*	1-B6205-25
Bezeichnung: *Description:*	BaerCoil® Gewindeeinsatz BaerCoil® Wire Thread Insert
Typ: *Type:*	Screw grip (Schraubensichernd) Screw grip (screw locking)
Innengewinde: *Internal thread:*	UNC No. 10 x 24
Richtung: *Direction:*	Rechts Right
Material: *Material:*	Rostfreier Edelstahl V2A Stainless steel AISI 304 (X5CrNi18-10, 1.4301)
Zugfestigkeit bei Raumtempertatur: *Tensile strength at room temperature:*	>1400 N/mm²
Temperaturbeständigkeit: *Temperature resistance:*	315°C langzeitig, 425°C kurzzeitig 315°C long-term, 425°C short-term

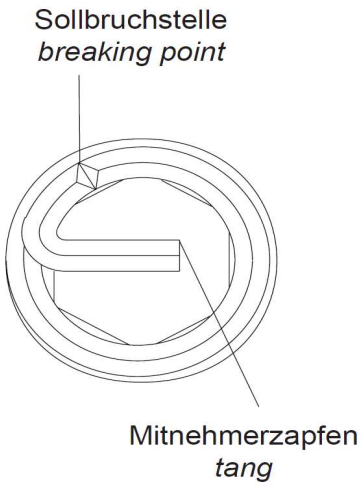

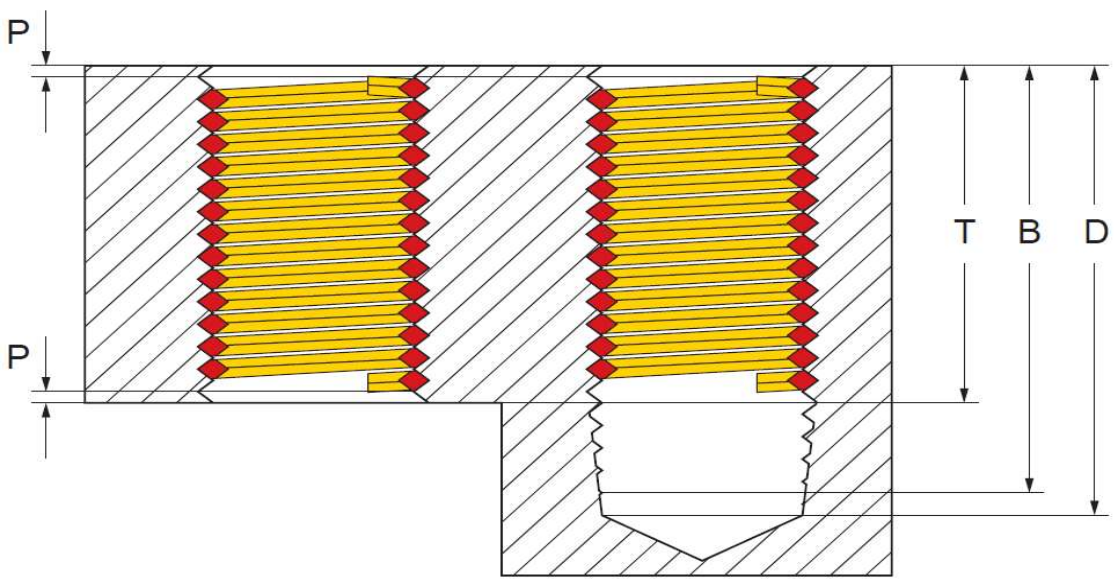

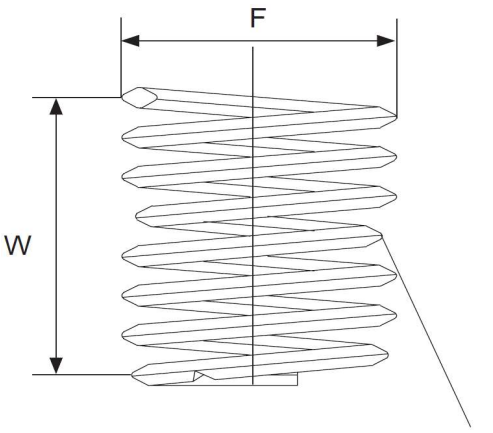

Innengewinde: *Internal thread:*	UNC No. 10 x 24
Länge: *Length:*	2,5 D
T (Länge im eingebauten Zustand): *T (length when installed):*	12,07 mm
P (Tiefe): *P (depth):*	Der Gewindeeinsatz muss 1/4 – 1/2 Umdrehungen unter der Oberfläche sitzen The thread insert must be located 1/4 - 1/2 turns below the surface
D (Mindesttiefe des Kernloches, ohne Spitze): *D (minimum depth of the core hole, without tip):*	0,662 "
B (Gewindetiefe mit Anschnitt): *B (thread depth with gate):*	0,621 "
F (Min. - Max. Außendurchmesser vor Einbau): *F (Min. - Max. outer diameter before installation):*	0,238 " - 0,259 "
Gewindelängen-Berechnung: *Thread length calculation:*	2,5 D heißt 2,5 mal Durchmesser: 2,5 mal 4,83 mm = 12,07 mm Der Nenndurchmesser bei UNC No. 10 beträgt ca. 4,83 mm 2,5 D means 2,5 times diameter: 2,5 times 4,83 mm = 12,07 mm The nominal diameter for UNC No. 10 is approx. 4,83 mm
W Windungsanzahl *W Number of coils*	8,70 - 9,40

Prüfungszeichnung
quality test drawing

BaerCoil®

Artikelnr.: *Item no.*	1-B6207-25
Bezeichnung: *Description:*	BaerCoil® Gewindeeinsatz BaerCoil® Wire Thread Insert
Typ: *Type:*	Screw grip (Schraubensichernd) Screw grip (screw locking)
Innengewinde: *Internal thread:*	UNC 1/4 x 20
Richtung: *Direction:*	Rechts Right
Material: *Material:*	Rostfreier Edelstahl V2A Stainless steel AISI 304 (X5CrNi18-10, 1.4301)
Zugfestigkeit bei Raumtempertatur: *Tensile strength at room temperature:*	>1400 N/mm²
Temperaturbeständigkeit: *Temperature resistance:*	315°C langzeitig, 425°C kurzzeitig 315°C long-term, 425°C short-term

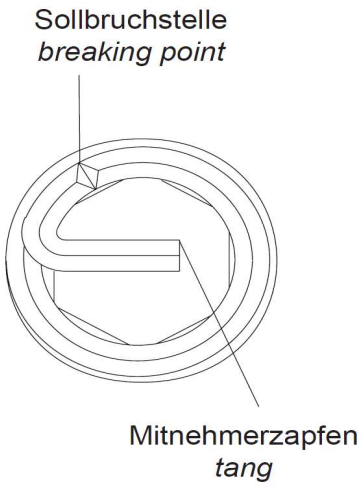

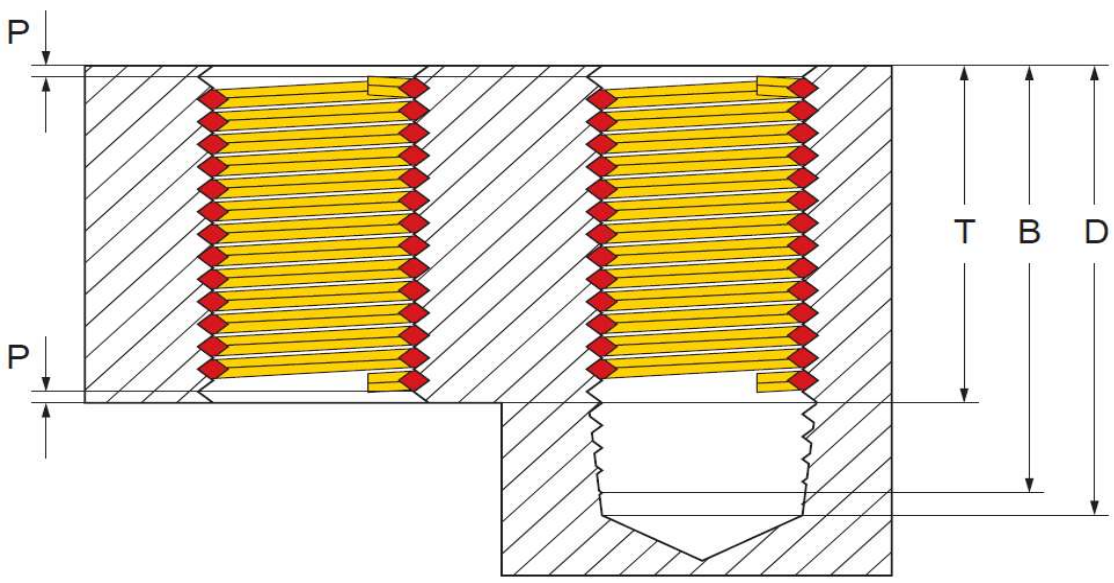

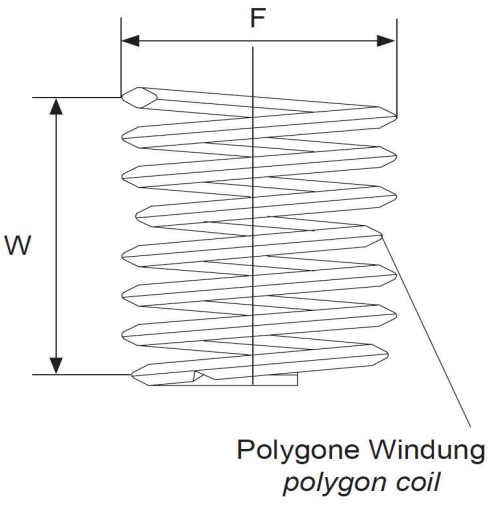

Innengewinde: *Internal thread:*	UNC 1/4 x 20
Länge: *Length:*	2,5 D
T (Länge im eingebauten Zustand): *T (length when installed):*	15,88 mm
P (Tiefe): *P (depth):*	Der Gewindeeinsatz muss 1/4 – 1/2 Umdrehungen unter der Oberfläche sitzen The thread insert must be located 1/4 - 1/2 turns below the surface
D (Mindesttiefe des Kernloches, ohne Spitze): *D (minimum depth of the core hole, without tip):*	0,850 "
B (Gewindetiefe mit Anschnitt): *B (thread depth with gate):*	0,800 "
F (Min. - Max. Außendurchmesser vor Einbau): *F (Min. - Max. outer diameter before installation):*	0,308 " - 0,330 "
Gewindelängen-Berechnung: *Thread length calculation:*	2,5 D heißt 2,5 mal Durchmesser: 2,5 mal 6,35 mm = 15,88 mm Der Nenndurchmesser bei UNC 1/4 beträgt ca. 6,35 mm 2,5 D means 2,5 times diameter: 2,5 times 6,35 mm = 15,88 mm The nominal diameter for UNC 1/4 is approx. 6,35 mm
W Windungsanzahl *W Number of coils*	9,90 - 10,50

Prüfungszeichnung
quality test drawing

BaerCoil®

Artikelnr.: *Item no.*	1-B6208-25
Bezeichnung: *Description:*	BaerCoil® Gewindeeinsatz BaerCoil® Wire Thread Insert
Typ: *Type:*	Screw grip (Schraubensichernd) Screw grip (screw locking)
Innengewinde: *Internal thread:*	UNC 5/16 x 18
Richtung: *Direction:*	Rechts Right
Material: *Material:*	Rostfreier Edelstahl V2A Stainless steel AISI 304 (X5CrNi18-10, 1.4301)
Zugfestigkeit bei Raumtempertatur: *Tensile strength at room temperature:*	>1400 N/mm²
Temperaturbeständigkeit: *Temperature resistance:*	315°C langzeitig, 425°C kurzzeitig 315°C long-term, 425°C short-term

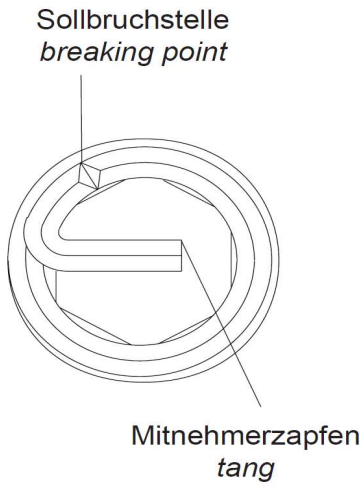

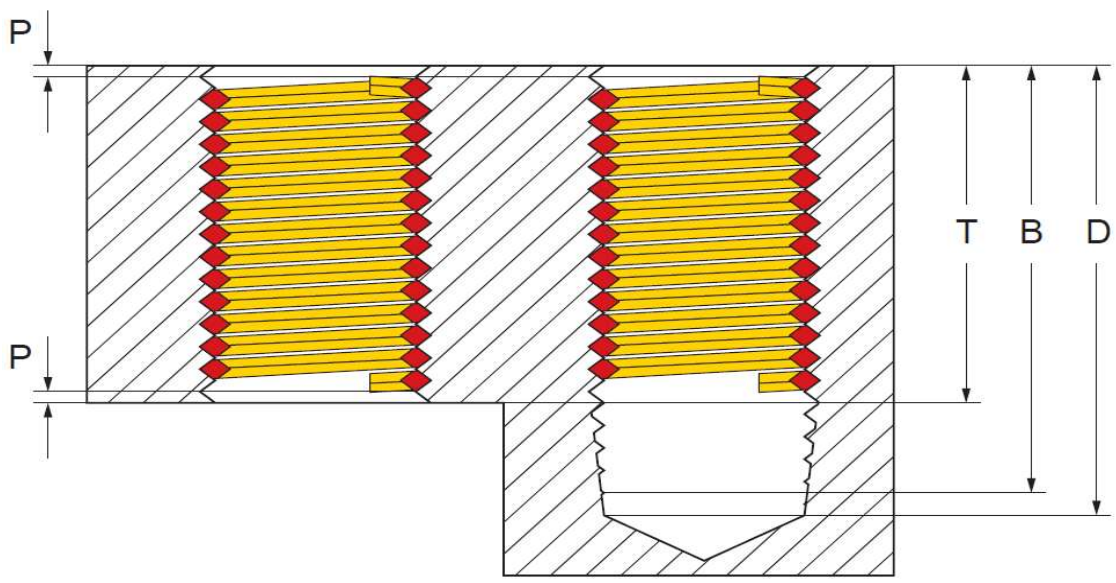

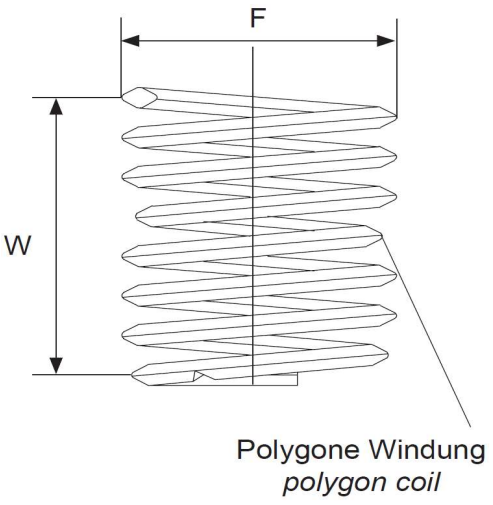

Innengewinde: *Internal thread:*	UNC 5/16 x 18
Länge: *Length:*	2,5 D
T (Länge im eingebauten Zustand): *T (length when installed):*	19,84 mm
P (Tiefe): *P (depth):*	Der Gewindeeinsatz muss 1/4 – 1/2 Umdrehungen unter der Oberfläche sitzen The thread insert must be located 1/4 - 1/2 turns below the surface
D (Mindesttiefe des Kernloches, ohne Spitze): *D (minimum depth of the core hole, without tip):*	1,031 "
B (Gewindetiefe mit Anschnitt): *B (thread depth with gate):*	0,976 "
F (Min. - Max. Außendurchmesser vor Einbau): *F (Min. - Max. outer diameter before installation):*	0,377 " - 0,400 "
Gewindelängen-Berechnung: *Thread length calculation:*	2,5 D heißt 2,5 mal Durchmesser: 2,5 mal 7,94 mm = 19,84 mm Der Nenndurchmesser bei UNC 5/16 beträgt ca. 7,94 mm 2,5 D means 2,5 times diameter: 2,5 times 7,94 mm = 19,84 mm The nominal diameter for UNC 5/16 is approx. 7,94 mm
W Windungsanzahl *W Number of coils*	11,50 - 12,20

Prüfungszeichnung
quality test drawing

BaerCoil®

Artikelnr.: *Item no.*	1-B6209-25
Bezeichnung: *Description:*	BaerCoil® Gewindeeinsatz BaerCoil® Wire Thread Insert
Typ: *Type:*	Screw grip (Schraubensichernd) Screw grip (screw locking)
Innengewinde: *Internal thread:*	UNC 3/8 x 16
Richtung: *Direction:*	Rechts Right
Material: *Material:*	Rostfreier Edelstahl V2A Stainless steel AISI 304 (X5CrNi18-10, 1.4301)
Zugfestigkeit bei Raumtempertatur: *Tensile strength at room temperature:*	>1400 N/mm²
Temperaturbeständigkeit: *Temperature resistance:*	315°C langzeitig, 425°C kurzzeitig 315°C long-term, 425°C short-term

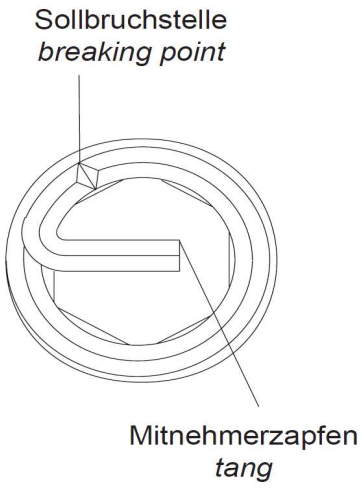

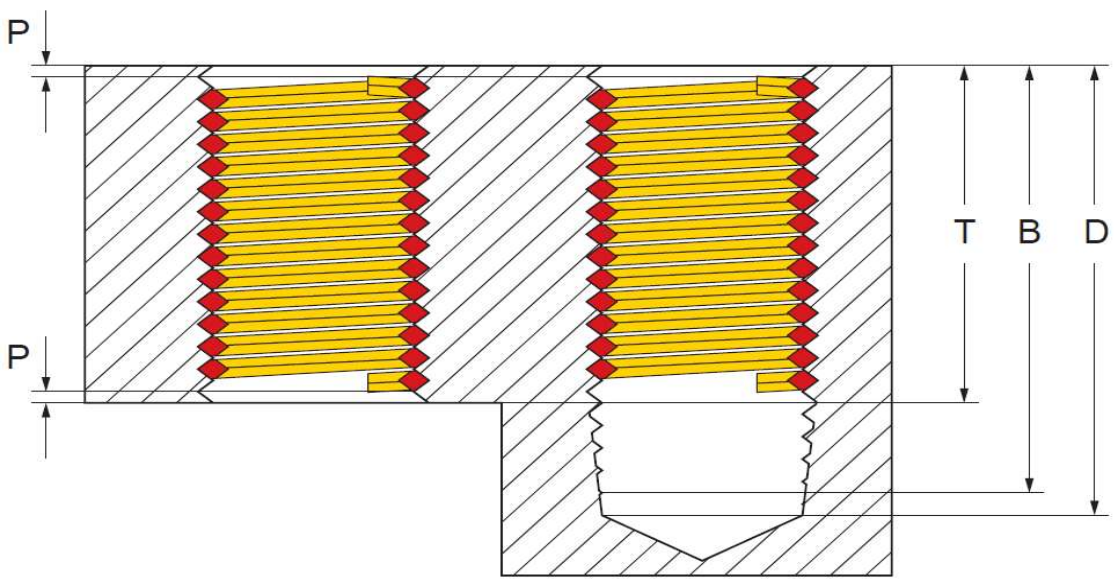

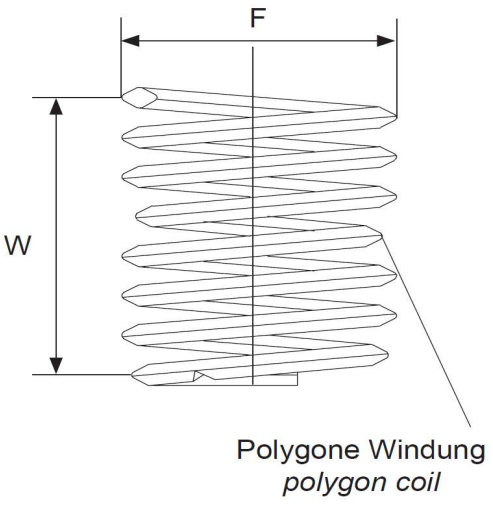

Innengewinde: *Internal thread:*	UNC 3/8 x 16
Länge: *Length:*	2,5 D
T (Länge im eingebauten Zustand): *T (length when installed):*	23,81 mm
P (Tiefe): *P (depth):*	Der Gewindeeinsatz muss 1/4 – 1/2 Umdrehungen unter der Oberfläche sitzen The thread insert must be located 1/4 - 1/2 turns below the surface
D (Mindesttiefe des Kernloches, ohne Spitze): *D (minimum depth of the core hole, without tip):*	1,219 "
B (Gewindetiefe mit Anschnitt): *B (thread depth with gate):*	1,156 "
F (Min. - Max. Außendurchmesser vor Einbau): *F (Min. - Max. outer diameter before installation):*	0,447 " - 0,472 "
Gewindelängen-Berechnung: *Thread length calculation:*	2,5 D heißt 2,5 mal Durchmesser: 2,5 mal 9,53 mm = 23,81 mm Der Nenndurchmesser bei UNC 3/8 beträgt ca. 9,53 mm 2,5 D means 2,5 times diameter: 2,5 times 9,53 mm = 23,81 mm The nominal diameter for UNC 3/8 is approx. 9,53 mm
W Windungsanzahl *W Number of coils*	12,40 - 13,10

BAER GERMANY

Prüfungszeichnung
quality test drawing

BaerCoil®

Artikelnr.: *Item no.*	1-B6210-25
Bezeichnung: *Description:*	BaerCoil® Gewindeeinsatz BaerCoil® Wire Thread Insert
Typ: *Type:*	Screw grip (Schraubensichernd) Screw grip (screw locking)
Innengewinde: *Internal thread:*	UNC 7/16 x 14
Richtung: *Direction:*	Rechts Right
Material: *Material:*	Rostfreier Edelstahl V2A Stainless steel AISI 304 (X5CrNi18-10, 1.4301)
Zugfestigkeit bei Raumtempertatur: *Tensile strength at room temperature:*	>1400 N/mm²
Temperaturbeständigkeit: *Temperature resistance:*	315°C langzeitig, 425°C kurzzeitig 315°C long-term, 425°C short-term

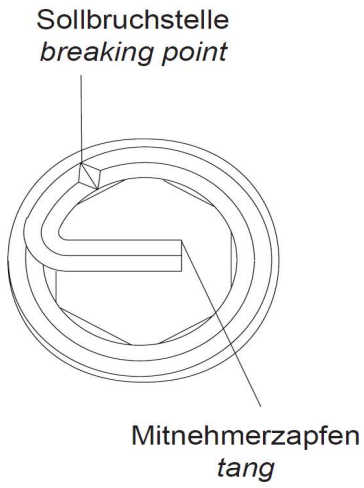

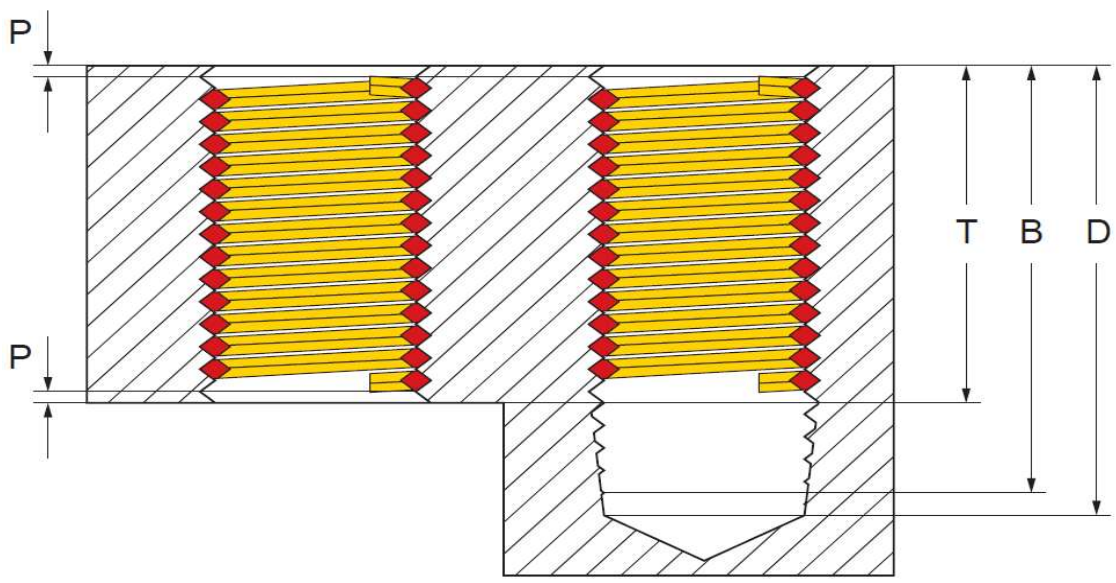

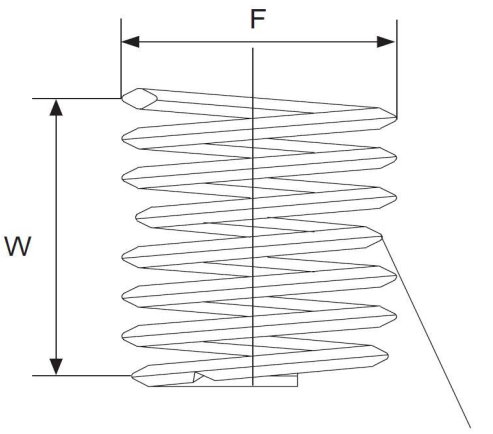

Innengewinde: *Internal thread:*	UNC 7/16 x 14
Länge: *Length:*	2,5 D
T (Länge im eingebauten Zustand): *T (length when installed):*	27,78 mm
P (Tiefe): *P (depth):*	Der Gewindeeinsatz muss 1/4 – 1/2 Umdrehungen unter der Oberfläche sitzen The thread insert must be located 1/4 - 1/2 turns below the surface
D (Mindesttiefe des Kernloches, ohne Spitze): *D (minimum depth of the core hole, without tip):*	1,415 "
B (Gewindetiefe mit Anschnitt): *B (thread depth with gate):*	1,343 "
F (Min. - Max. Außendurchmesser vor Einbau): *F (Min. - Max. outer diameter before installation):*	0,520 " - 0,551 "
Gewindelängen-Berechnung: *Thread length calculation:*	2,5 D heißt 2,5 mal Durchmesser: 2,5 mal 11,11 mm = 27,78 mm Der Nenndurchmesser bei UNC 7/16 beträgt ca. 11,11 mm 2,5 D means 2,5 times diameter: 2,5 times 11,11 mm = 27,78 mm The nominal diameter for UNC 7/16 is approx. 11,11 mm
W Windungsanzahl *W Number of coils*	12,60 - 13,40

Prüfungszeichnung
quality test drawing

BaerCoil®

Artikelnr.: *Item no.*	1-B6211-25
Bezeichnung: *Description:*	BaerCoil® Gewindeeinsatz BaerCoil® Wire Thread Insert
Typ: *Type:*	Screw grip (Schraubensichernd) Screw grip (screw locking)
Innengewinde: *Internal thread:*	UNC 1/2 x 13
Richtung: *Direction:*	Rechts Right
Material: *Material:*	Rostfreier Edelstahl V2A Stainless steel AISI 304 (X5CrNi18-10, 1.4301)
Zugfestigkeit bei Raumtempertatur: *Tensile strength at room temperature:*	>1400 N/mm²
Temperaturbeständigkeit: *Temperature resistance:*	315°C langzeitig, 425°C kurzzeitig 315°C long-term, 425°C short-term

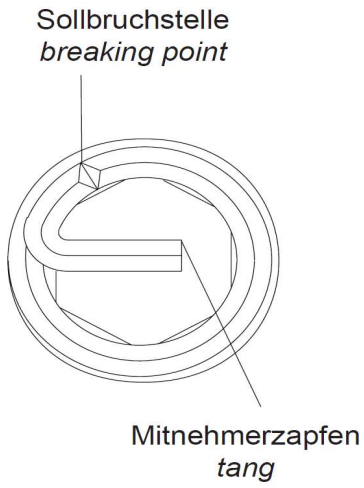

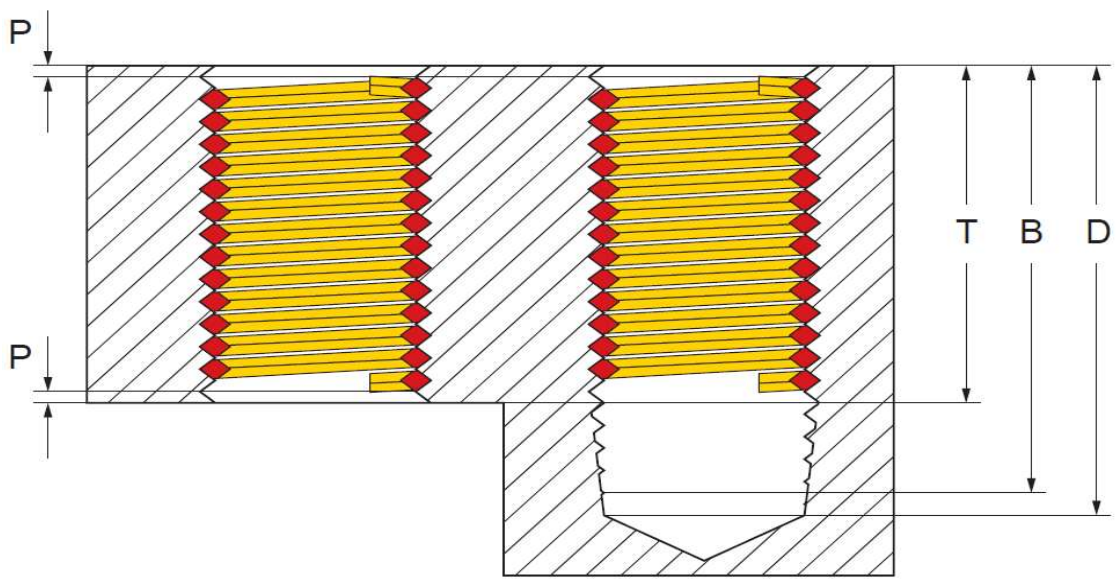

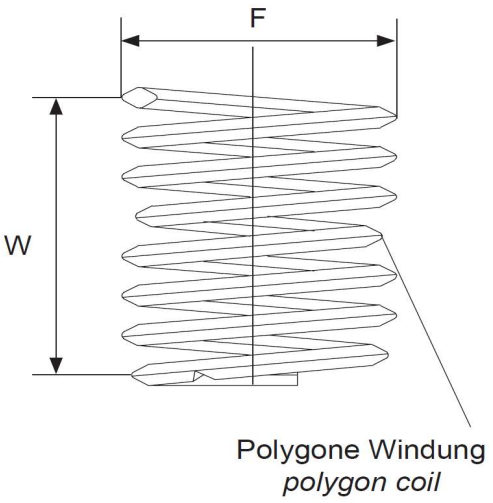

Innengewinde: *Internal thread:*	UNC 1/2 x 13
Länge: *Length:*	2,5 D
T (Länge im eingebauten Zustand): *T (length when installed):*	31,75 mm
P (Tiefe): *P (depth):*	Der Gewindeeinsatz muss 1/4 – 1/2 Umdrehungen unter der Oberfläche sitzen The thread insert must be located 1/4 - 1/2 turns below the surface
D (Mindesttiefe des Kernloches, ohne Spitze): *D (minimum depth of the core hole, without tip):*	1,596 "
B (Gewindetiefe mit Anschnitt): *B (thread depth with gate):*	1,519 "
F (Min. - Max. Außendurchmesser vor Einbau): *F (Min. - Max. outer diameter before installation):*	0,588 " - 0,622 "
Gewindelängen-Berechnung: *Thread length calculation:*	2,5 D heißt 2,5 mal Durchmesser: 2,5 mal 12,7 mm = 31,75 mm Der Nenndurchmesser bei UNC 1/2 beträgt ca. 12,7 mm 2,5 D means 2,5 times diameter: 2,5 times 12,7 mm = 31,75 mm The nominal diameter for UNC 1/2 is approx. 12,7 mm
W Windungsanzahl *W Number of coils*	13,60 - 14,30

Prüfungszeichnung
quality test drawing

BaerCoil®

Artikelnr.: *Item no.*	1-B6214-25
Bezeichnung: *Description:*	BaerCoil® Gewindeeinsatz BaerCoil® Wire Thread Insert
Typ: *Type:*	Screw grip (Schraubensichernd) Screw grip (screw locking)
Innengewinde: *Internal thread:*	UNC 5/8 x 11
Richtung: *Direction:*	Rechts Right
Material: *Material:*	Rostfreier Edelstahl V2A Stainless steel AISI 304 (X5CrNi18-10, 1.4301)
Zugfestigkeit bei Raumtempertatur: *Tensile strength at room temperature:*	>1400 N/mm²
Temperaturbeständigkeit: *Temperature resistance:*	315°C langzeitig, 425°C kurzzeitig 315°C long-term, 425°C short-term

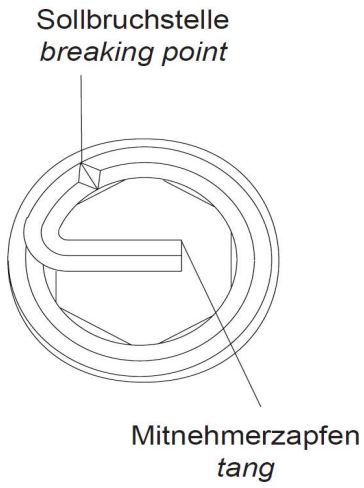

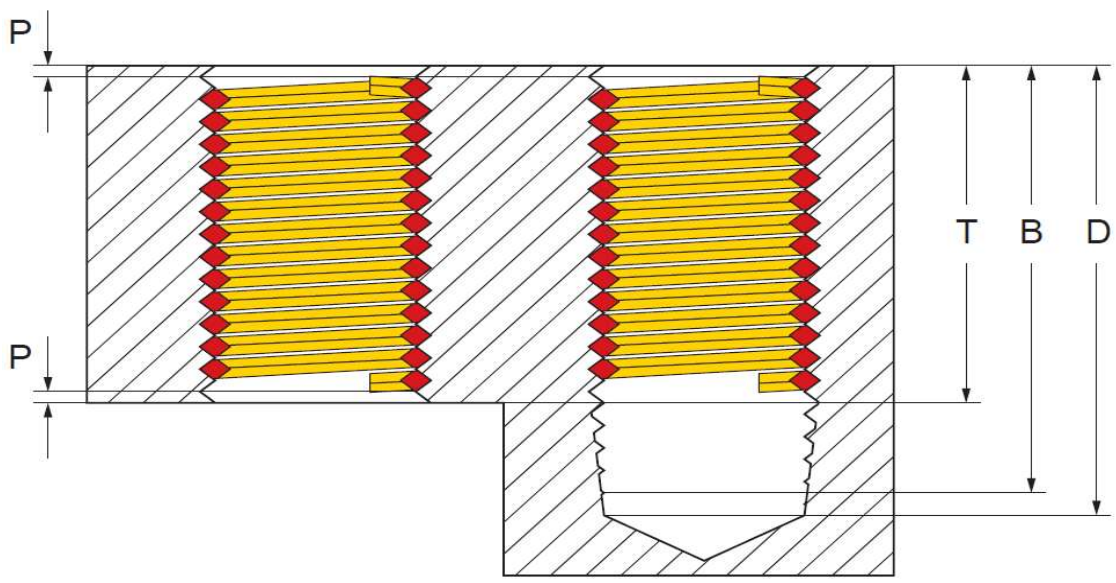

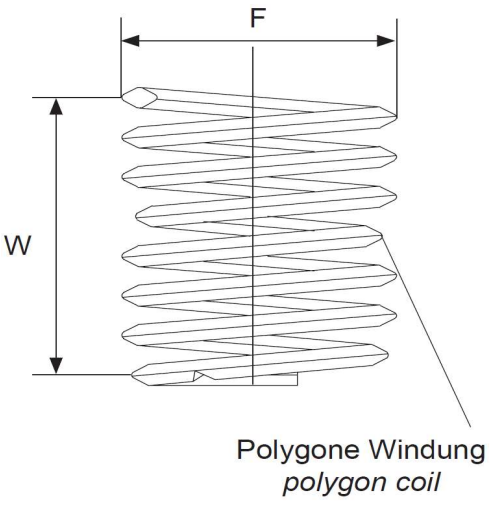

Innengewinde: *Internal thread:*	UNC 5/8 x 11
Länge: *Length:*	2,5 D
T (Länge im eingebauten Zustand): *T (length when installed):*	39,69 mm
P (Tiefe): *P (depth):*	Der Gewindeeinsatz muss 1/4 – 1/2 Umdrehungen unter der Oberfläche sitzen The thread insert must be located 1/4 - 1/2 turns below the surface
D (Mindesttiefe des Kernloches, ohne Spitze): *D (minimum depth of the core hole, without tip):*	1,972 "
B (Gewindetiefe mit Anschnitt): *B (thread depth with gate):*	1,881 "
F (Min. - Max. Außendurchmesser vor Einbau): *F (Min. - Max. outer diameter before installation):*	0,730 " - 0,767 "
Gewindelängen-Berechnung: *Thread length calculation:*	2,5 D heißt 2,5 mal Durchmesser: 2,5 mal 15,88 mm = 39,69 mm Der Nenndurchmesser bei UNC 5/8 beträgt ca. 15,88 mm 2,5 D means 2,5 times diameter: 2,5 times 15,88 mm = 39,69 mm The nominal diameter for UNC 5/8 is approx. 15,88 mm
W Windungsanzahl *W Number of coils*	14,50 - 15,20

Prüfungszeichnung
quality test drawing

BaerCoil®

Artikelnr.: *Item no.*	1-B6219-25
Bezeichnung: *Description:*	BaerCoil® Gewindeeinsatz BaerCoil® Wire Thread Insert
Typ: *Type:*	Screw grip (Schraubensichernd) Screw grip (screw locking)
Innengewinde: *Internal thread:*	UNC 1" x 8
Richtung: *Direction:*	Rechts Right
Material: *Material:*	Rostfreier Edelstahl V2A Stainless steel AISI 304 (X5CrNi18-10, 1.4301)
Zugfestigkeit bei Raumtempertatur: *Tensile strength at room temperature:*	>1400 N/mm²
Temperaturbeständigkeit: *Temperature resistance:*	315°C langzeitig, 425°C kurzzeitig 315°C long-term, 425°C short-term

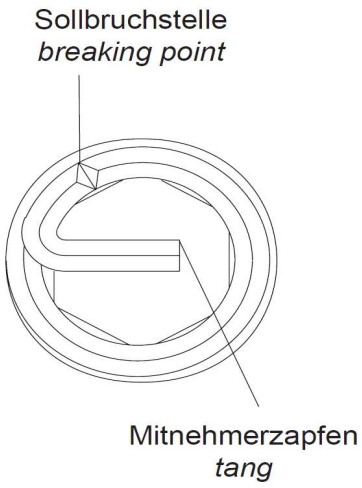

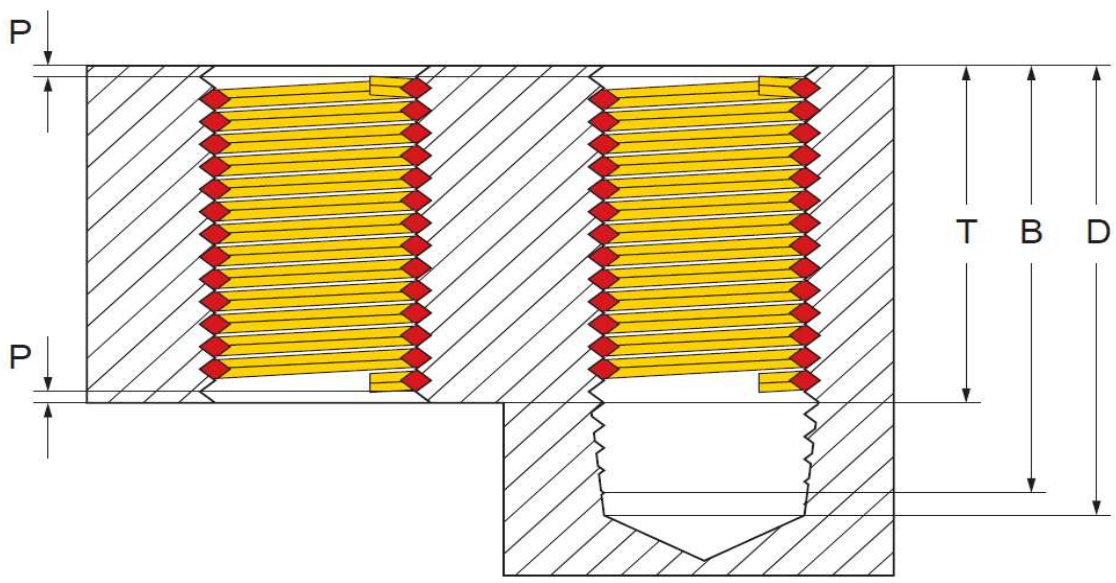

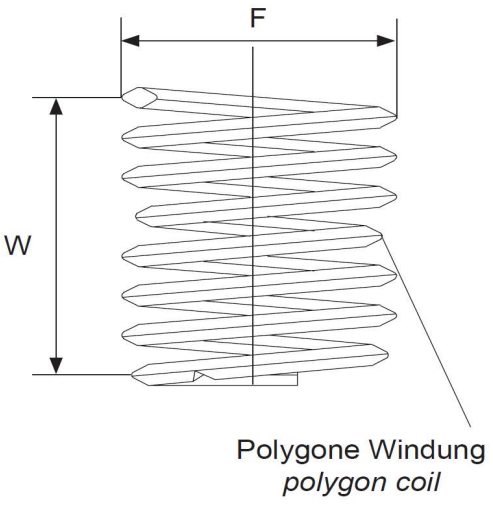

Innengewinde: *Internal thread:*	UNC 1" x 8
Länge: *Length:*	2,5 D
T (Länge im eingebauten Zustand): *T (length when installed):*	63,5 mm
P (Tiefe): *P (depth):*	Der Gewindeeinsatz muss 1/4 – 1/2 Umdrehungen unter der Oberfläche sitzen The thread insert must be located 1/4 - 1/2 turns below the surface
D (Mindesttiefe des Kernloches, ohne Spitze): *D (minimum depth of the core hole, without tip):*	3,062 "
B (Gewindetiefe mit Anschnitt): *B (thread depth with gate):*	2,937 "
F (Min. - Max. Außendurchmesser vor Einbau): *F (Min. - Max. outer diameter before installation):*	1,143 " - 1,196 "
Gewindelängen-Berechnung: *Thread length calculation:*	2,5 D heißt 2,5 mal Durchmesser: 2,5 mal 25,4 mm = 63,5 mm Der Nenndurchmesser bei UNC 1" beträgt ca. 25,4 mm 2,5 D means 2,5 times diameter: 2,5 times 25,4 mm = 63,5 mm The nominal diameter for UNC 1" is approx. 25,4 mm
W Windungsanzahl *W Number of coils*	17,30 - 18,10