Prüfungszeichnung
quality test drawing

BaerCoil®

Artikelnr.: *Item no.*	1-B6201-3
Bezeichnung: *Description:*	BaerCoil® Gewindeeinsatz BaerCoil® Wire Thread Insert
Typ: *Type:*	Screw grip (Schraubensichernd) Screw grip (screw locking)
Innengewinde: *Internal thread:*	UNC No. 4 x 40
Richtung: *Direction:*	Rechts Right
Material: *Material:*	Rostfreier Edelstahl V2A Stainless steel AISI 304 (X5CrNi18-10, 1.4301)
Zugfestigkeit bei Raumtempertatur: *Tensile strength at room temperature:*	>1400 N/mm²
Temperaturbeständigkeit: *Temperature resistance:*	315°C langzeitig, 425°C kurzzeitig 315°C long-term, 425°C short-term

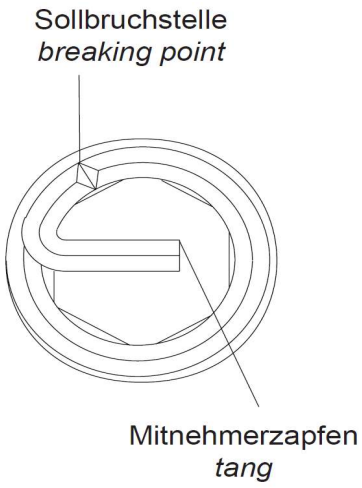

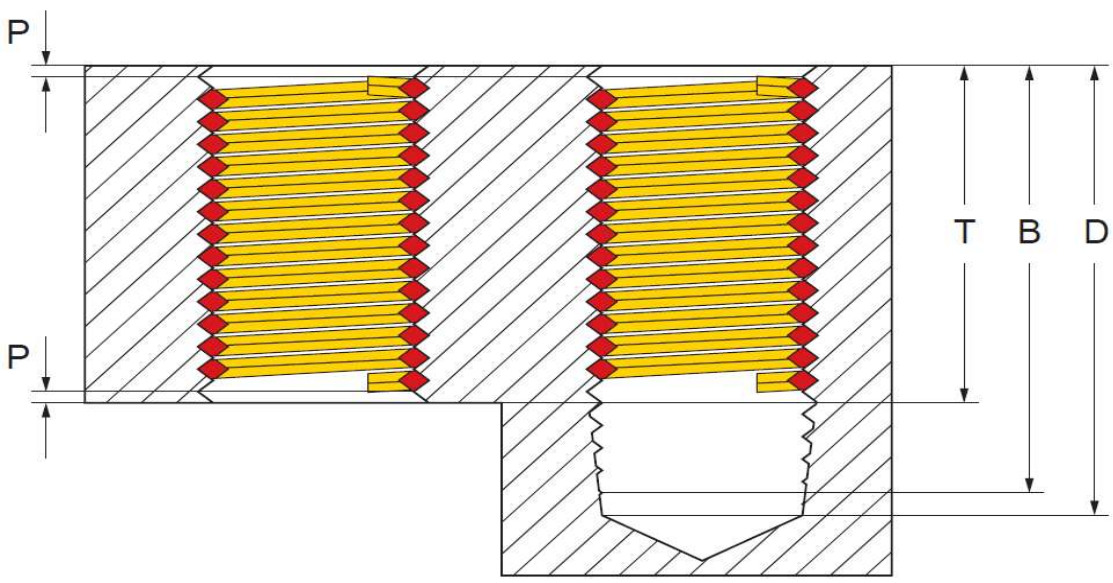

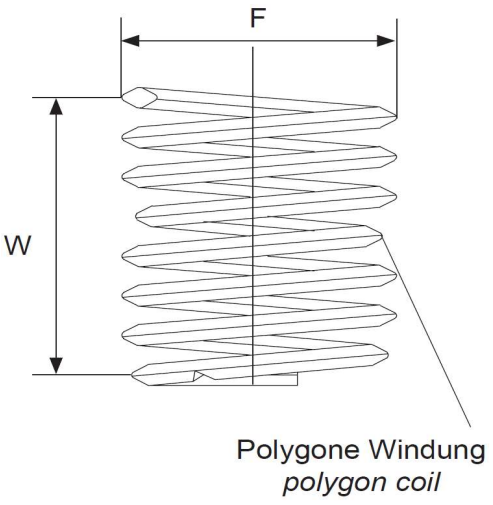

Innengewinde: *Internal thread:*	UNC No. 4 x 40
Länge: *Length:*	3,0 D
T (Länge im eingebauten Zustand): *T (length when installed):*	8,53 mm
P (Tiefe): *P (depth):*	Der Gewindeeinsatz muss 1/4 – 1/2 Umdrehungen unter der Oberfläche sitzen The thread insert must be located 1/4 - 1/2 turns below the surface
D (Mindesttiefe des Kernloches, ohne Spitze): *D (minimum depth of the core hole, without tip):*	0,448 "
B (Gewindetiefe mit Anschnitt): *B (thread depth with gate):*	0,423 "
F (Min. - Max. Außendurchmesser vor Einbau): *F (Min. - Max. outer diameter before installation):*	0,142 " - 0,159 "
Gewindelängen-Berechnung: *Thread length calculation:*	3,0 D heißt 3 mal Durchmesser: 3 mal 2,84 mm = 8,53 mm Der Nenndurchmesser bei UNC No. 4 beträgt ca. 2,84 mm 3,0 D means 3 times diameter: 3 times 2,84 mm = 8,53 mm The nominal diameter for UNC No. 4 is approx. 2,84 mm
W Windungsanzahl *W Number of coils*	10,00 - 11,40

Prüfungszeichnung
quality test drawing

BaerCoil®

Artikelnr.: *Item no.*	1-B6203-3
Bezeichnung: *Description:*	BaerCoil® Gewindeeinsatz BaerCoil® Wire Thread Insert
Typ: *Type:*	Screw grip (Schraubensichernd) Screw grip (screw locking)
Innengewinde: *Internal thread:*	UNC No. 6 x 32
Richtung: *Direction:*	Rechts Right
Material: *Material:*	Rostfreier Edelstahl V2A Stainless steel AISI 304 (X5CrNi18-10, 1.4301)
Zugfestigkeit bei Raumtempertatur: *Tensile strength at room temperature:*	>1400 N/mm²
Temperaturbeständigkeit: *Temperature resistance:*	315°C langzeitig, 425°C kurzzeitig 315°C long-term, 425°C short-term

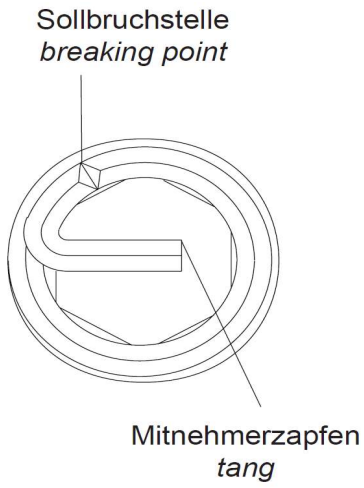

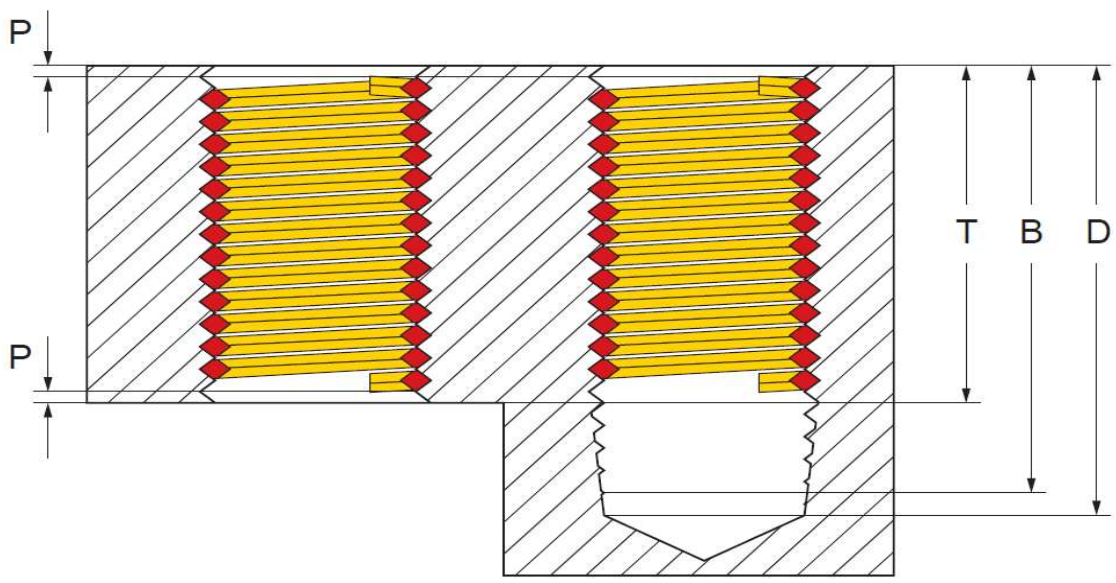

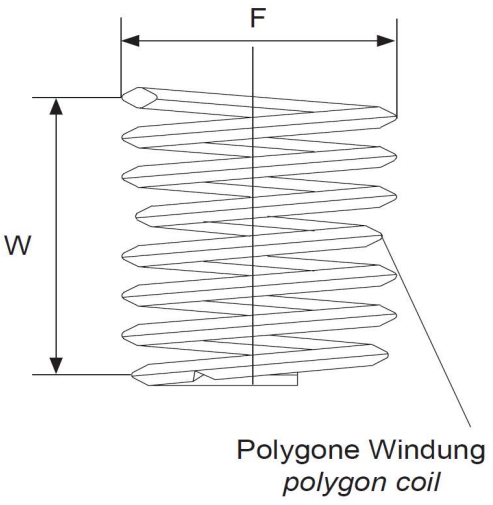

Innengewinde: *Internal thread:*	UNC No. 6 x 32
Länge: *Length:*	3,0 D
T (Länge im eingebauten Zustand): *T (length when installed):*	10,52 mm
P (Tiefe): *P (depth):*	Der Gewindeeinsatz muss 1/4 – 1/2 Umdrehungen unter der Oberfläche sitzen The thread insert must be located 1/4 - 1/2 turns below the surface
D (Mindesttiefe des Kernloches, ohne Spitze): *D (minimum depth of the core hole, without tip):*	0,555 "
B (Gewindetiefe mit Anschnitt): *B (thread depth with gate):*	0,523 "
F (Min. - Max. Außendurchmesser vor Einbau): *F (Min. - Max. outer diameter before installation):*	0,175 " - 0,193 "
Gewindelängen-Berechnung: *Thread length calculation:*	3,0 D heißt 3 mal Durchmesser: 3 mal 3,51 mm = 10,52 mm Der Nenndurchmesser bei UNC No. 6 beträgt ca. 3,51 mm 3,0 D means 3 times diameter: 3 times 3,51 mm = 10,52 mm The nominal diameter for UNC No. 6 is approx. 3,51 mm
W Windungsanzahl *W Number of coils*	10,10 - 11,20

Prüfungszeichnung
quality test drawing

BaerCoil®

Artikelnr.: *Item no.*	1-B6204-3
Bezeichnung: *Description:*	BaerCoil® Gewindeeinsatz BaerCoil® Wire Thread Insert
Typ: *Type:*	Screw grip (Schraubensichernd) Screw grip (screw locking)
Innengewinde: *Internal thread:*	UNC No. 8 x 32
Richtung: *Direction:*	Rechts Right
Material: *Material:*	Rostfreier Edelstahl V2A Stainless steel AISI 304 (X5CrNi18-10, 1.4301)
Zugfestigkeit bei Raumtempertatur: *Tensile strength at room temperature:*	>1400 N/mm²
Temperaturbeständigkeit: *Temperature resistance:*	315°C langzeitig, 425°C kurzzeitig 315°C long-term, 425°C short-term

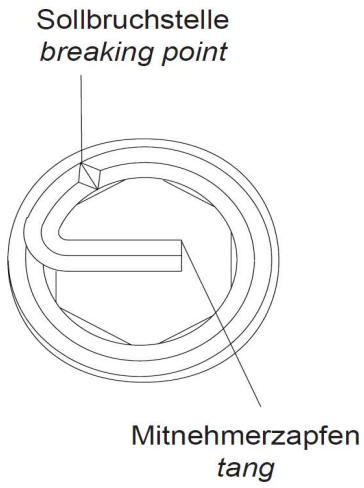

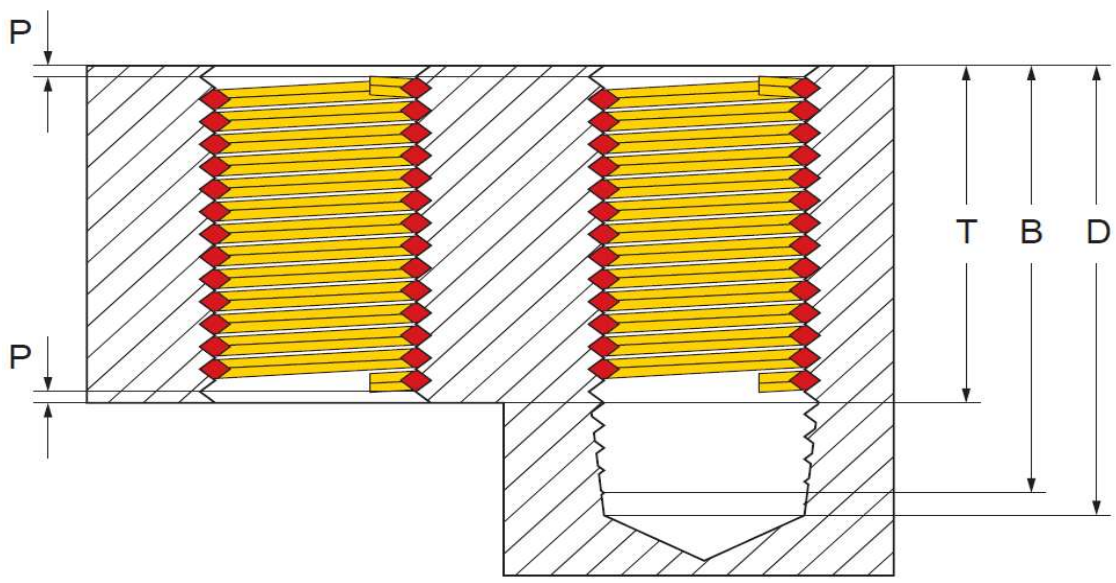

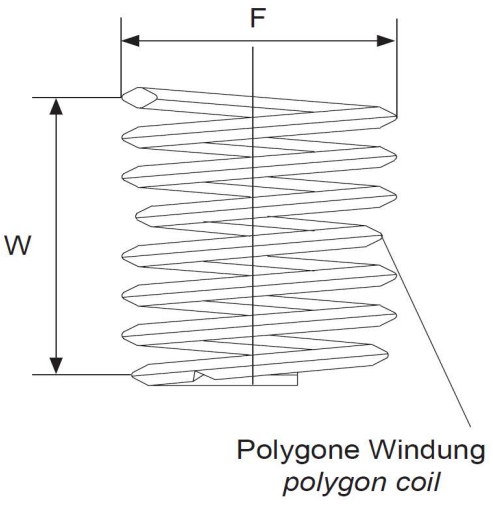

Innengewinde: *Internal thread:*	UNC No. 8 x 32
Länge: *Length:*	3,0 D
T (Länge im eingebauten Zustand): *T (length when installed):*	12,5 mm
P (Tiefe): *P (depth):*	Der Gewindeeinsatz muss 1/4 – 1/2 Umdrehungen unter der Oberfläche sitzen The thread insert must be located 1/4 - 1/2 turns below the surface
D (Mindesttiefe des Kernloches, ohne Spitze): *D (minimum depth of the core hole, without tip):*	0,633 "
B (Gewindetiefe mit Anschnitt): *B (thread depth with gate):*	0,601 "
F (Min. - Max. Außendurchmesser vor Einbau): *F (Min. - Max. outer diameter before installation):*	0,201 " - 0,220 "
Gewindelängen-Berechnung: *Thread length calculation:*	3,0 D heißt 3 mal Durchmesser: 3 mal 4,17 mm = 12,5 mm Der Nenndurchmesser bei UNC No. 8 beträgt ca. 4,17 mm 3,0 D means 3 times diameter: 3 times 4,17 mm = 12,5 mm The nominal diameter for UNC No. 8 is approx. 4,17 mm
W Windungsanzahl *W Number of coils*	12,40 - 13,70

Prüfungszeichnung
quality test drawing

BaerCoil®

Artikelnr.: *Item no.*	1-B6205-3
Bezeichnung: *Description:*	BaerCoil® Gewindeeinsatz BaerCoil® Wire Thread Insert
Typ: *Type:*	Screw grip (Schraubensichernd) Screw grip (screw locking)
Innengewinde: *Internal thread:*	UNC No. 10 x 24
Richtung: *Direction:*	Rechts Right
Material: *Material:*	Rostfreier Edelstahl V2A Stainless steel AISI 304 (X5CrNi18-10, 1.4301)
Zugfestigkeit bei Raumtempertatur: *Tensile strength at room temperature:*	>1400 N/mm²
Temperaturbeständigkeit: *Temperature resistance:*	315°C langzeitig, 425°C kurzzeitig 315°C long-term, 425°C short-term

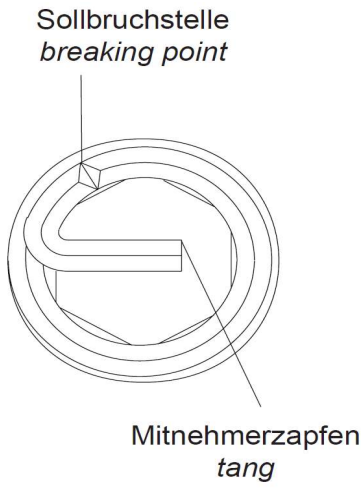

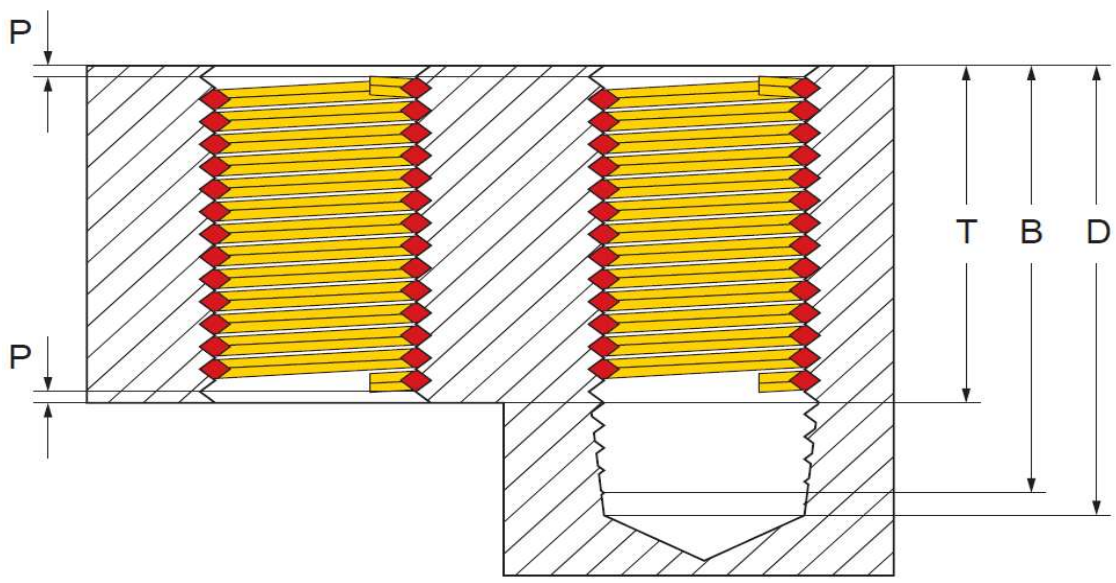

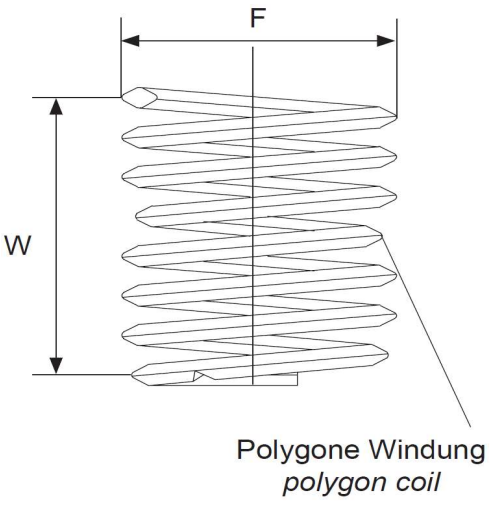

Innengewinde: *Internal thread:*	UNC No. 10 x 24
Länge: *Length:*	3,0 D
T (Länge im eingebauten Zustand): *T (length when installed):*	14,48 mm
P (Tiefe): *P (depth):*	Der Gewindeeinsatz muss 1/4 – 1/2 Umdrehungen unter der Oberfläche sitzen The thread insert must be located 1/4 - 1/2 turns below the surface
D (Mindesttiefe des Kernloches, ohne Spitze): *D (minimum depth of the core hole, without tip):*	0,757 "
B (Gewindetiefe mit Anschnitt): *B (thread depth with gate):*	0,716 "
F (Min. - Max. Außendurchmesser vor Einbau): *F (Min. - Max. outer diameter before installation):*	0,238 " - 0,259 "
Gewindelängen-Berechnung: *Thread length calculation:*	3,0 D heißt 3 mal Durchmesser: 3 mal 4,83 mm = 14,48 mm Der Nenndurchmesser bei UNC No. 10 beträgt ca. 4,83 mm 3,0 D means 3 times diameter: 3 times 4,83 mm = 14,48 mm The nominal diameter for UNC No. 10 is approx. 4,83 mm
W Windungsanzahl *W Number of coils*	10,70 - 11,60

Prüfungszeichnung
quality test drawing

BaerCoil®

Artikelnr.: *Item no.*	1-B6207-3
Bezeichnung: *Description:*	BaerCoil® Gewindeeinsatz BaerCoil® Wire Thread Insert
Typ: *Type:*	Screw grip (Schraubensichernd) Screw grip (screw locking)
Innengewinde: *Internal thread:*	UNC 1/4 x 20
Richtung: *Direction:*	Rechts Right
Material: *Material:*	Rostfreier Edelstahl V2A Stainless steel AISI 304 (X5CrNi18-10, 1.4301)
Zugfestigkeit bei Raumtempertatur: *Tensile strength at room temperature:*	>1400 N/mm²
Temperaturbeständigkeit: *Temperature resistance:*	315°C langzeitig, 425°C kurzzeitig 315°C long-term, 425°C short-term

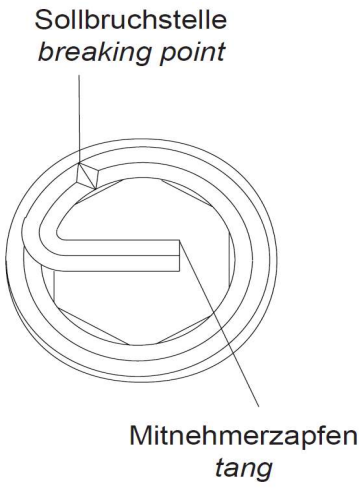

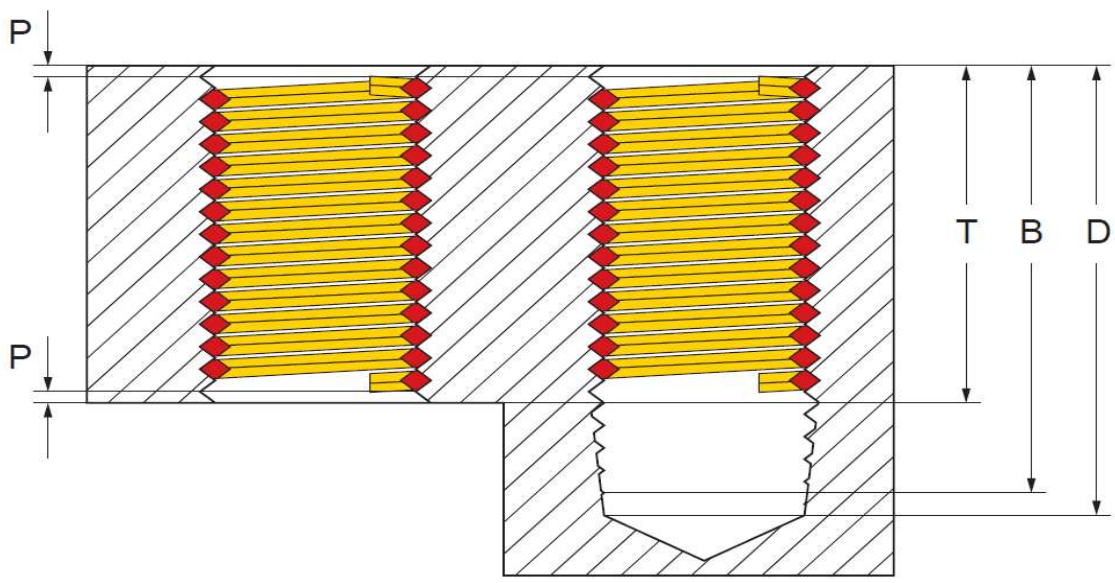

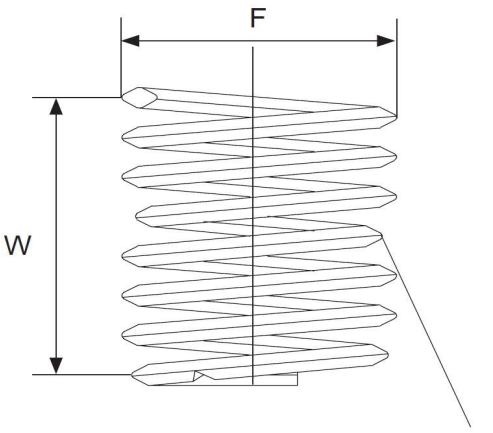

Innengewinde: *Internal thread:*	UNC 1/4 x 20
Länge: *Length:*	3,0 D
T (Länge im eingebauten Zustand): *T (length when installed):*	19,05 mm
P (Tiefe): *P (depth):*	Der Gewindeeinsatz muss 1/4 – 1/2 Umdrehungen unter der Oberfläche sitzen The thread insert must be located 1/4 - 1/2 turns below the surface
D (Mindesttiefe des Kernloches, ohne Spitze): *D (minimum depth of the core hole, without tip):*	0,975 "
B (Gewindetiefe mit Anschnitt): *B (thread depth with gate):*	0,925 "
F (Min. - Max. Außendurchmesser vor Einbau): *F (Min. - Max. outer diameter before installation):*	0,308 " - 0,330 "
Gewindelängen-Berechnung: *Thread length calculation:*	3,0 D heißt 3 mal Durchmesser: 3 mal 6,35 mm = 19,05 mm Der Nenndurchmesser bei UNC 1/4 beträgt ca. 6,35 mm 3,0 D means 3 times diameter: 3 times 6,35 mm = 19,05 mm The nominal diameter for UNC 1/4 is approx. 6,35 mm
W Windungsanzahl *W Number of coils*	12,10 - 13,00

Prüfungszeichnung
quality test drawing

BaerCoil®

Artikelnr.: *Item no.*	1-B6208-3
Bezeichnung: *Description:*	BaerCoil® Gewindeeinsatz BaerCoil® Wire Thread Insert
Typ: *Type:*	Screw grip (Schraubensichernd) Screw grip (screw locking)
Innengewinde: *Internal thread:*	UNC 5/16 x 18
Richtung: *Direction:*	Rechts Right
Material: *Material:*	Rostfreier Edelstahl V2A Stainless steel AISI 304 (X5CrNi18-10, 1.4301)
Zugfestigkeit bei Raumtempertatur: *Tensile strength at room temperature:*	>1400 N/mm²
Temperaturbeständigkeit: *Temperature resistance:*	315°C langzeitig, 425°C kurzzeitig 315°C long-term, 425°C short-term

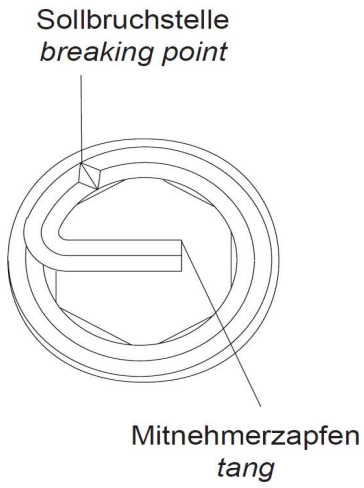

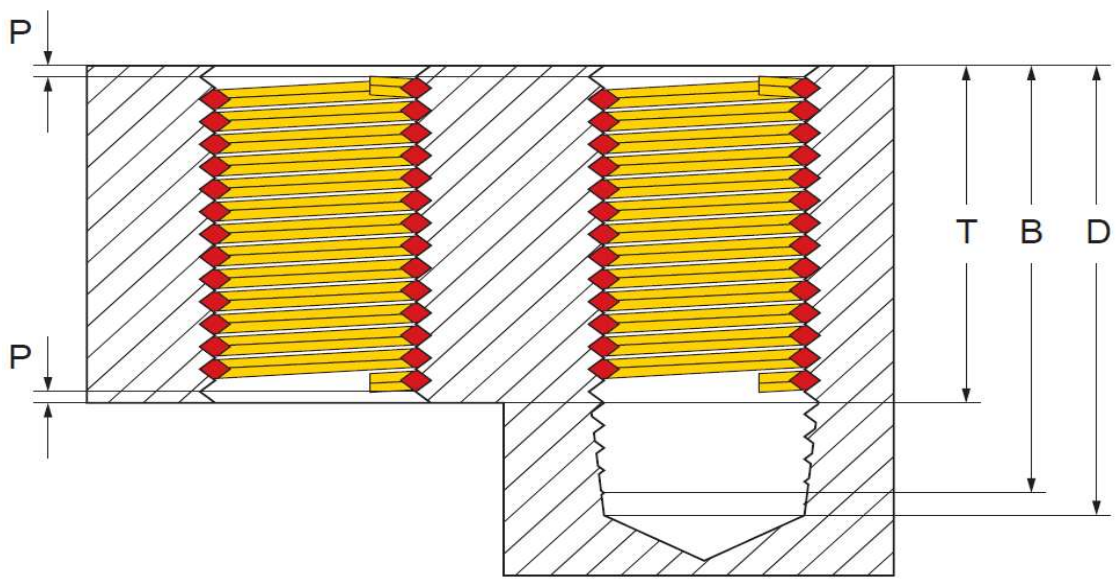

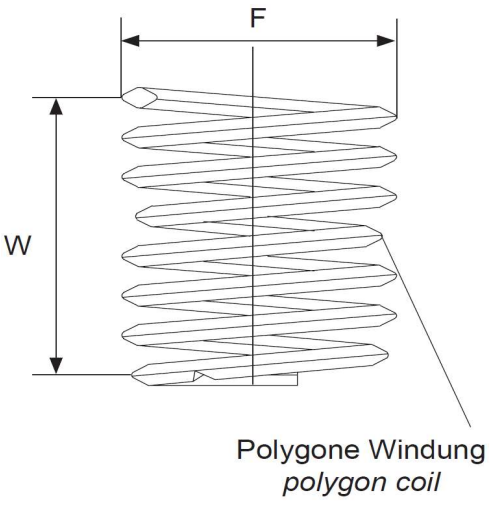

Innengewinde: *Internal thread:*	UNC 5/16 x 18
Länge: *Length:*	3,0 D
T (Länge im eingebauten Zustand): *T (length when installed):*	23,81 mm
P (Tiefe): *P (depth):*	Der Gewindeeinsatz muss 1/4 – 1/2 Umdrehungen unter der Oberfläche sitzen The thread insert must be located 1/4 - 1/2 turns below the surface
D (Mindesttiefe des Kernloches, ohne Spitze): *D (minimum depth of the core hole, without tip):*	1,187 "
B (Gewindetiefe mit Anschnitt): *B (thread depth with gate):*	1,132 "
F (Min. - Max. Außendurchmesser vor Einbau): *F (Min. - Max. outer diameter before installation):*	0,377 " - 0,400 "
Gewindelängen-Berechnung: *Thread length calculation:*	3,0 D heißt 3 mal Durchmesser: 3 mal 7,94 mm = 23,81 mm Der Nenndurchmesser bei UNC 5/16 beträgt ca. 7,94 mm 3,0 D means 3 times diameter: 3 times 7,94 mm = 23,81 mm The nominal diameter for UNC 5/16 is approx. 7,94 mm
W Windungsanzahl *W Number of coils*	14,10 - 15,00

Prüfungszeichnung
quality test drawing

BaerCoil®

Artikelnr.: *Item no.*	1-B6209-3
Bezeichnung: *Description:*	BaerCoil® Gewindeeinsatz BaerCoil® Wire Thread Insert
Typ: *Type:*	Screw grip (Schraubensichernd) Screw grip (screw locking)
Innengewinde: *Internal thread:*	UNC 3/8 x 16
Richtung: *Direction:*	Rechts Right
Material: *Material:*	Rostfreier Edelstahl V2A Stainless steel AISI 304 (X5CrNi18-10, 1.4301)
Zugfestigkeit bei Raumtempertatur: *Tensile strength at room temperature:*	>1400 N/mm²
Temperaturbeständigkeit: *Temperature resistance:*	315°C langzeitig, 425°C kurzzeitig 315°C long-term, 425°C short-term

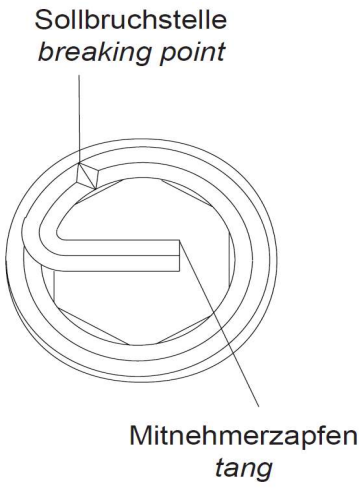

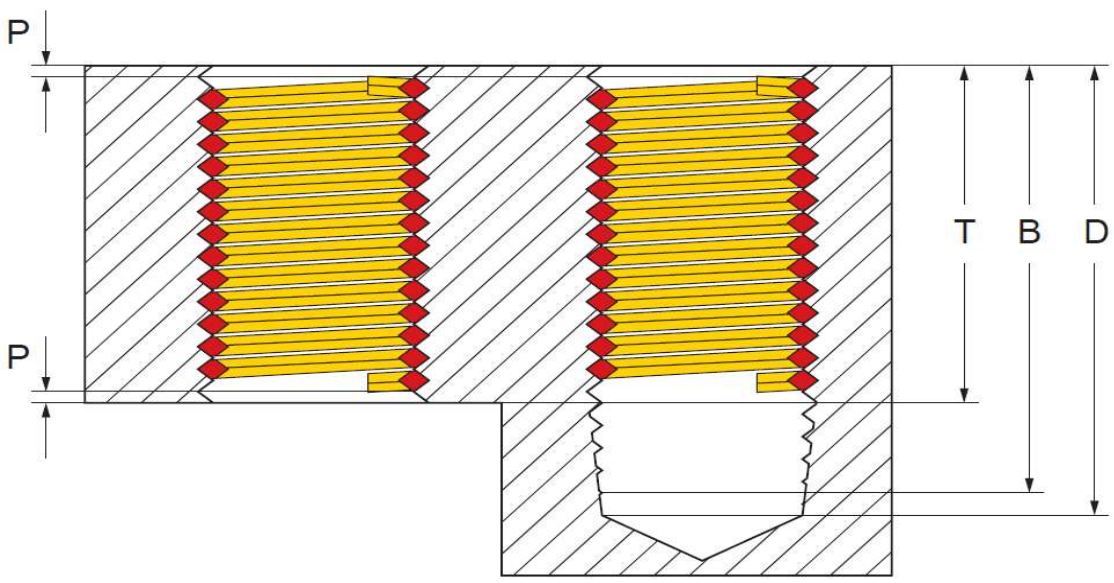

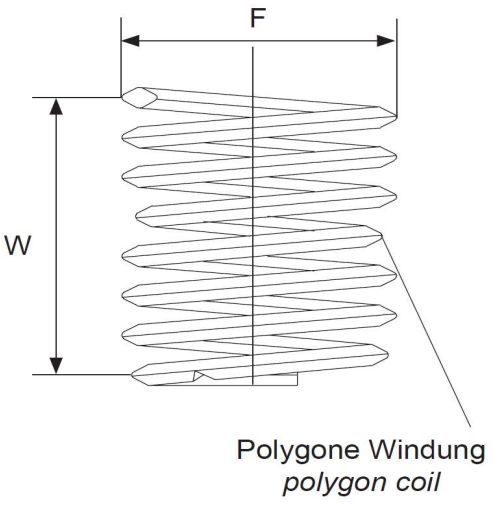

Innengewinde: *Internal thread:*	UNC 3/8 x 16
Länge: *Length:*	3,0 D
T (Länge im eingebauten Zustand): *T (length when installed):*	28,58 mm
P (Tiefe): *P (depth):*	Der Gewindeeinsatz muss 1/4 – 1/2 Umdrehungen unter der Oberfläche sitzen The thread insert must be located 1/4 - 1/2 turns below the surface
D (Mindesttiefe des Kernloches, ohne Spitze): *D (minimum depth of the core hole, without tip):*	1,406 "
B (Gewindetiefe mit Anschnitt): *B (thread depth with gate):*	1,344 "
F (Min. - Max. Außendurchmesser vor Einbau): *F (Min. - Max. outer diameter before installation):*	0,447 " - 0,472 "
Gewindelängen-Berechnung: *Thread length calculation:*	3,0 D heißt 3 mal Durchmesser: 3 mal 9,53 mm = 28,58 mm Der Nenndurchmesser bei UNC 3/8 beträgt ca. 9,53 mm 3,0 D means 3 times diameter: 3 times 9,53 mm = 28,58 mm The nominal diameter for UNC 3/8 is approx. 9,53 mm
W Windungsanzahl *W Number of coils*	15,20 - 16,00

Prüfungszeichnung
quality test drawing

BaerCoil®

Artikelnr.: *Item no.*	1-B6210-3
Bezeichnung: *Description:*	BaerCoil® Gewindeeinsatz BaerCoil® Wire Thread Insert
Typ: *Type:*	Screw grip (Schraubensichernd) Screw grip (screw locking)
Innengewinde: *Internal thread:*	UNC 7/16 x 14
Richtung: *Direction:*	Rechts Right
Material: *Material:*	Rostfreier Edelstahl V2A Stainless steel AISI 304 (X5CrNi18-10, 1.4301)
Zugfestigkeit bei Raumtempertatur: *Tensile strength at room temperature:*	>1400 N/mm²
Temperaturbeständigkeit: *Temperature resistance:*	315°C langzeitig, 425°C kurzzeitig 315°C long-term, 425°C short-term

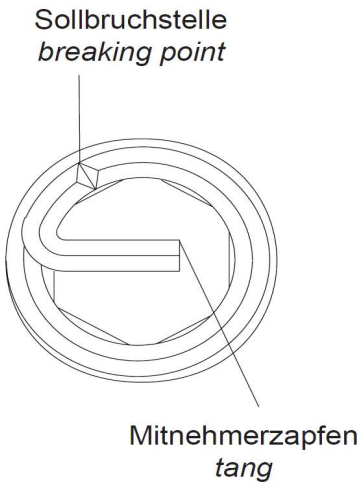

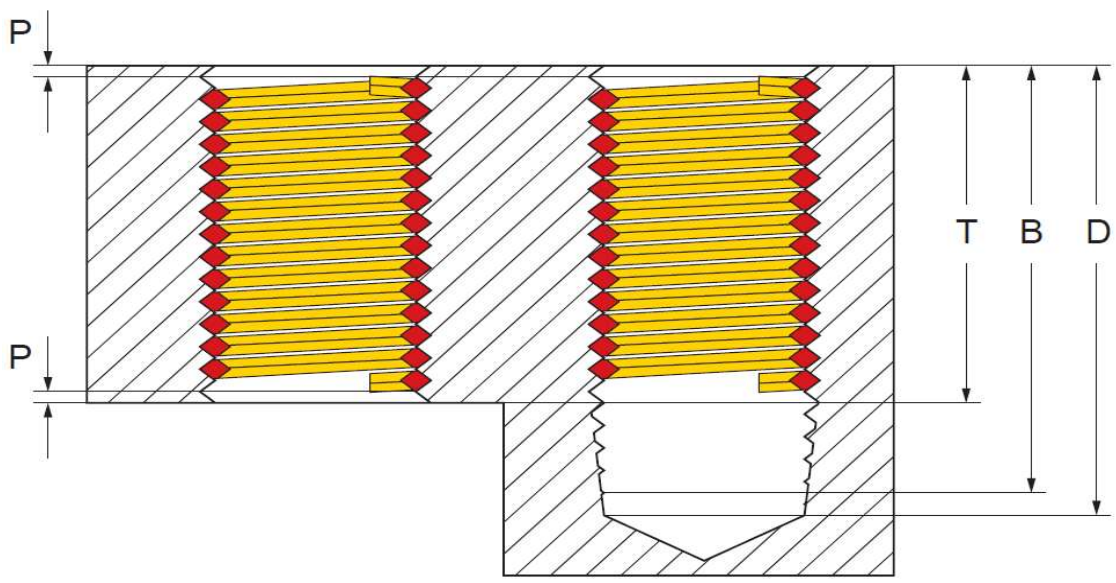

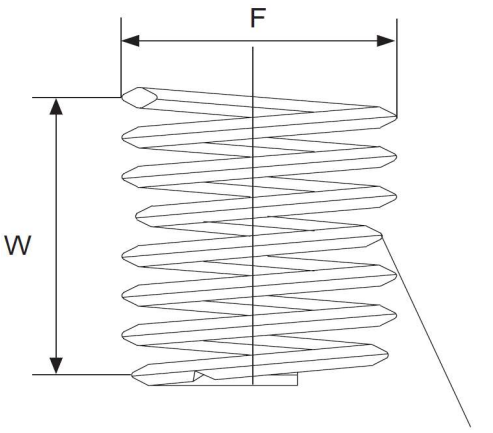

Innengewinde: *Internal thread:*	UNC 7/16 x 14
Länge: *Length:*	3,0 D
T (Länge im eingebauten Zustand): *T (length when installed):*	33,34 mm
P (Tiefe): *P (depth):*	Der Gewindeeinsatz muss 1/4 – 1/2 Umdrehungen unter der Oberfläche sitzen The thread insert must be located 1/4 - 1/2 turns below the surface
D (Mindesttiefe des Kernloches, ohne Spitze): *D (minimum depth of the core hole, without tip):*	1,634 "
B (Gewindetiefe mit Anschnitt): *B (thread depth with gate):*	1,562 "
F (Min. - Max. Außendurchmesser vor Einbau): *F (Min. - Max. outer diameter before installation):*	0,520 " - 0,551 "
Gewindelängen-Berechnung: *Thread length calculation:*	3,0 D heißt 3 mal Durchmesser: 3 mal 11,11 mm = 33,34 mm Der Nenndurchmesser bei UNC 7/16 beträgt ca. 11,11 mm 3,0 D means 3 times diameter: 3 times 11,11 mm = 33,34 mm The nominal diameter for UNC 7/16 is approx. 11,11 mm
W Windungsanzahl *W Number of coils*	15,50 - 16,30

Prüfungszeichnung
quality test drawing

BaerCoil®

Artikelnr.: *Item no.*	1-B6211-3
Bezeichnung: *Description:*	BaerCoil® Gewindeeinsatz BaerCoil® Wire Thread Insert
Typ: *Type:*	Screw grip (Schraubensichernd) Screw grip (screw locking)
Innengewinde: *Internal thread:*	UNC 1/2 x 13
Richtung: *Direction:*	Rechts Right
Material: *Material:*	Rostfreier Edelstahl V2A Stainless steel AISI 304 (X5CrNi18-10, 1.4301)
Zugfestigkeit bei Raumtempertatur: *Tensile strength at room temperature:*	>1400 N/mm²
Temperaturbeständigkeit: *Temperature resistance:*	315°C langzeitig, 425°C kurzzeitig 315°C long-term, 425°C short-term

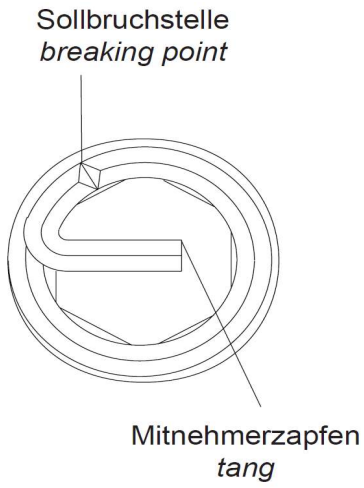

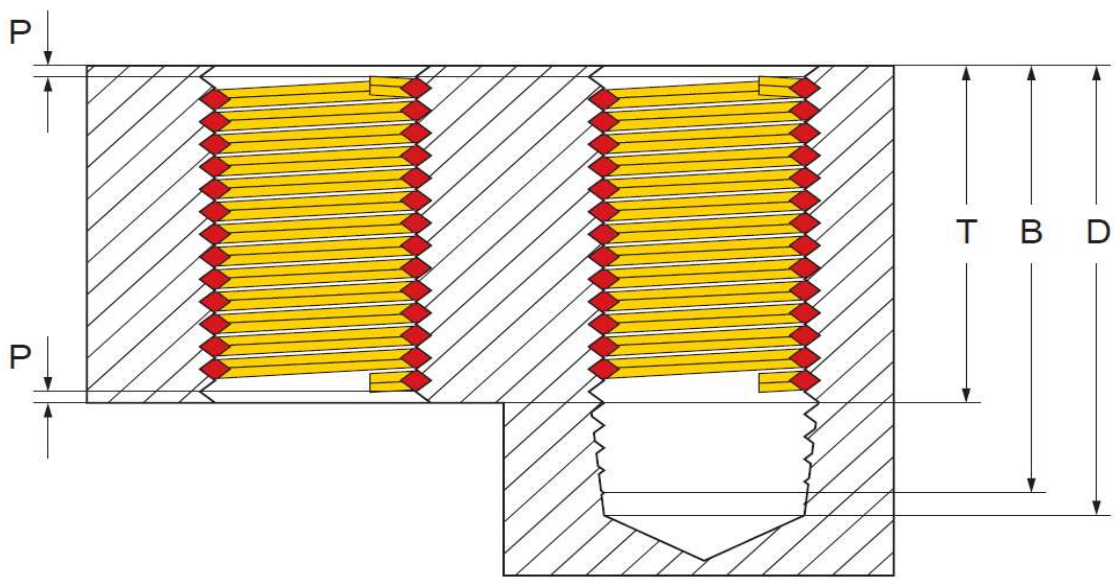

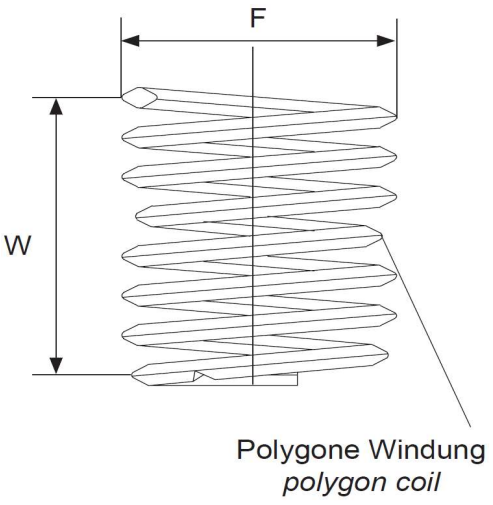

Innengewinde: *Internal thread:*	UNC 1/2 x 13
Länge: *Length:*	3,0 D
T (Länge im eingebauten Zustand): *T (length when installed):*	38,1 mm
P (Tiefe): *P (depth):*	Der Gewindeeinsatz muss 1/4 – 1/2 Umdrehungen unter der Oberfläche sitzen The thread insert must be located 1/4 - 1/2 turns below the surface
D (Mindesttiefe des Kernloches, ohne Spitze): *D (minimum depth of the core hole, without tip):*	1,846 "
B (Gewindetiefe mit Anschnitt): *B (thread depth with gate):*	1,769 "
F (Min. - Max. Außendurchmesser vor Einbau): *F (Min. - Max. outer diameter before installation):*	0,588 " - 0,622 "
Gewindelängen-Berechnung: *Thread length calculation:*	3,0 D heißt 3 mal Durchmesser: 3 mal 12,7 mm = 38,1 mm Der Nenndurchmesser bei UNC 1/2 beträgt ca. 12,7 mm 3,0 D means 3 times diameter: 3 times 12,7 mm = 38,1 mm The nominal diameter for UNC 1/2 is approx. 12,7 mm
W Windungsanzahl *W Number of coils*	16,60 - 17,50

Prüfungszeichnung
quality test drawing

BaerCoil®

Artikelnr.: *Item no.*	1-B6214-3
Bezeichnung: *Description:*	BaerCoil® Gewindeeinsatz BaerCoil® Wire Thread Insert
Typ: *Type:*	Screw grip (Schraubensichernd) Screw grip (screw locking)
Innengewinde: *Internal thread:*	UNC 5/8 x 11
Richtung: *Direction:*	Rechts Right
Material: *Material:*	Rostfreier Edelstahl V2A Stainless steel AISI 304 (X5CrNi18-10, 1.4301)
Zugfestigkeit bei Raumtempertatur: *Tensile strength at room temperature:*	>1400 N/mm²
Temperaturbeständigkeit: *Temperature resistance:*	315°C langzeitig, 425°C kurzzeitig 315°C long-term, 425°C short-term

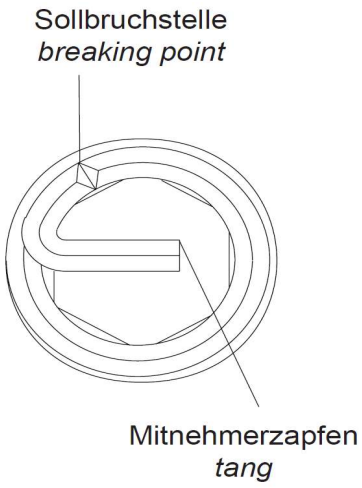

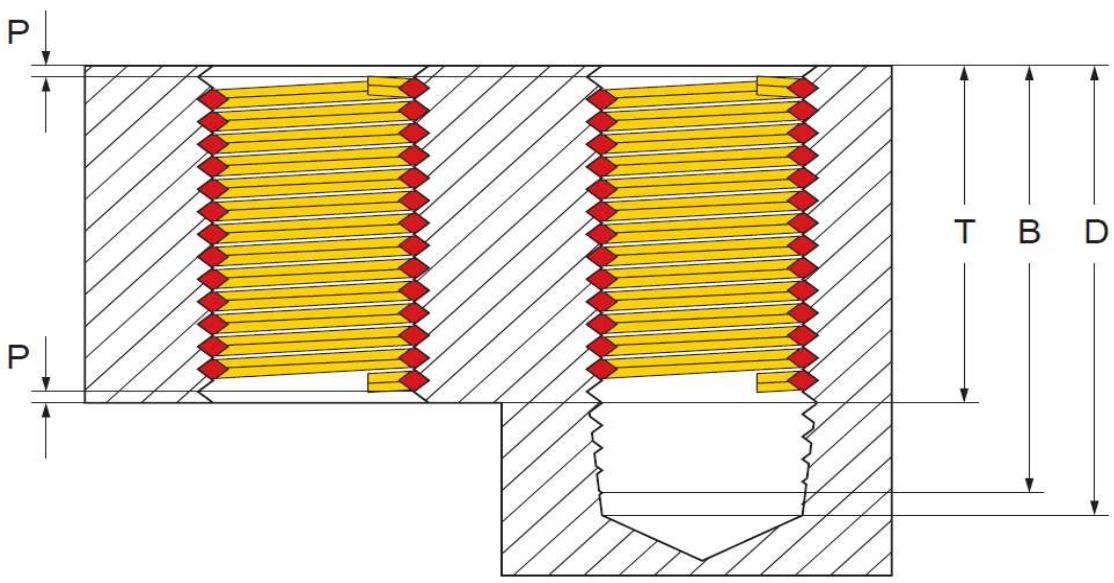

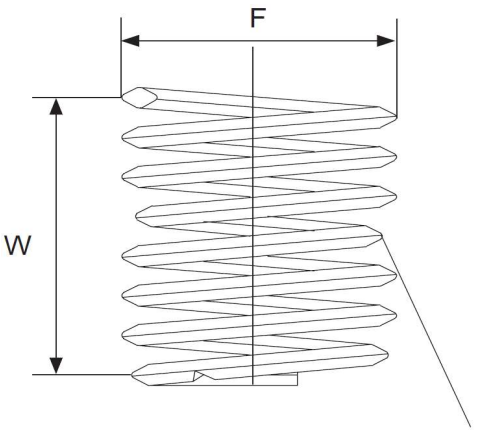

Innengewinde: *Internal thread:*	UNC 5/8 x 11
Länge: *Length:*	3,0 D
T (Länge im eingebauten Zustand): *T (length when installed):*	47,63 mm
P (Tiefe): *P (depth):*	Der Gewindeeinsatz muss 1/4 – 1/2 Umdrehungen unter der Oberfläche sitzen The thread insert must be located 1/4 - 1/2 turns below the surface
D (Mindesttiefe des Kernloches, ohne Spitze): *D (minimum depth of the core hole, without tip):*	2,284 "
B (Gewindetiefe mit Anschnitt): *B (thread depth with gate):*	2,193 "
F (Min. - Max. Außendurchmesser vor Einbau): *F (Min. - Max. outer diameter before installation):*	0,730 " - 0,767 "
Gewindelängen-Berechnung: *Thread length calculation:*	3,0 D heißt 3 mal Durchmesser: 3 mal 15,88 mm = 47,63 mm Der Nenndurchmesser bei UNC 5/8 beträgt ca. 15,88 mm 3,0 D means 3 times diameter: 3 times 15,88 mm = 47,63 mm The nominal diameter for UNC 5/8 is approx. 15,88 mm
W Windungsanzahl *W Number of coils*	17,70 - 18,60