Prüfungszeichnung
quality test drawing

BaerCoil®

Artikelnr.: *Item no.*	1-B6291-15
Bezeichnung: *Description:*	BaerCoil® Gewindeeinsatz BaerCoil® Wire Thread Insert
Typ: *Type:*	Screw grip (Schraubensichernd) Screw grip (screw locking)
Innengewinde: *Internal thread:*	UNF No. 6 x 40
Richtung: *Direction:*	Rechts Right
Material: *Material:*	Rostfreier Edelstahl V2A Stainless steel AISI 304 (X5CrNi18-10, 1.4301)
Zugfestigkeit bei Raumtempertatur: *Tensile strength at room temperature:*	>1400 N/mm²
Temperaturbeständigkeit: *Temperature resistance:*	315°C langzeitig, 425°C kurzzeitig 315°C long-term, 425°C short-term

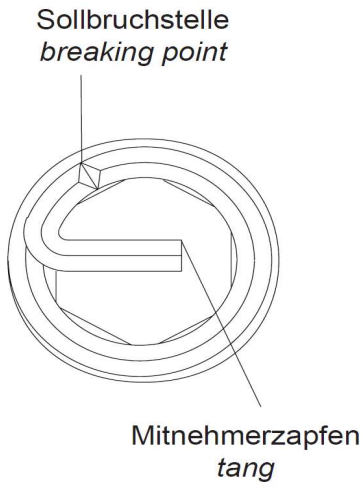

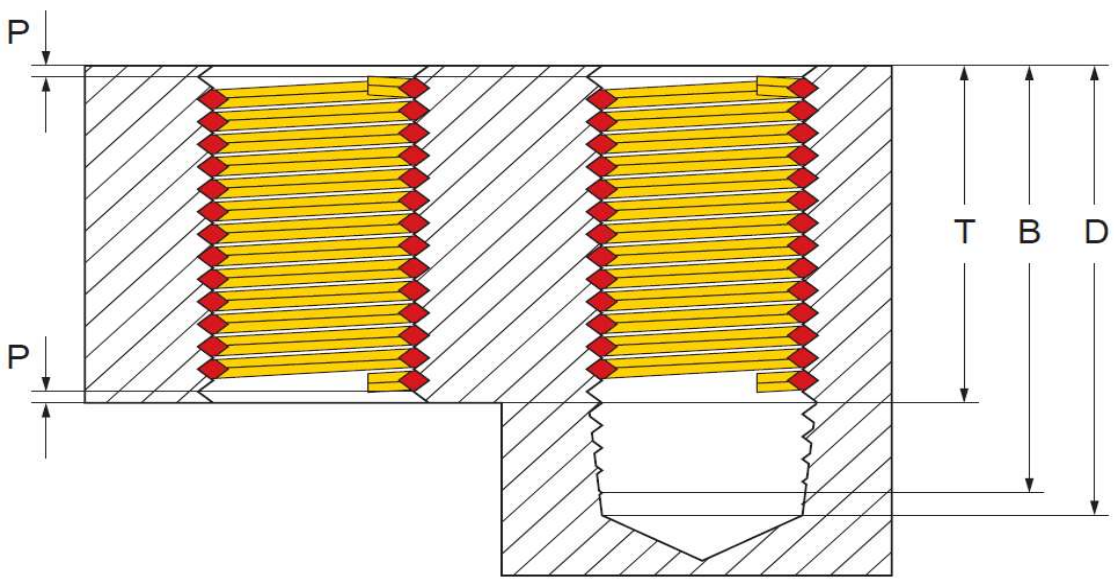

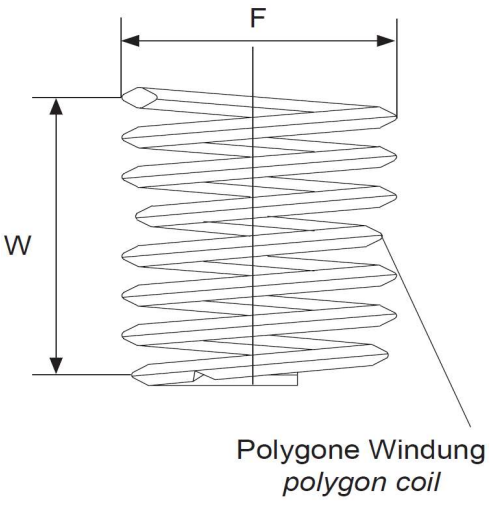

Innengewinde: *Internal thread:*	UNF No. 6 x 40
Länge: *Length:*	1,5 D
T (Länge im eingebauten Zustand): *T (length when installed):*	5,26 mm
P (Tiefe): *P (depth):*	Der Gewindeeinsatz muss 1/4 – 1/2 Umdrehungen unter der Oberfläche sitzen The thread insert must be located 1/4 - 1/2 turns below the surface
D (Mindesttiefe des Kernloches, ohne Spitze): *D (minimum depth of the core hole, without tip):*	0,319 "
B (Gewindetiefe mit Anschnitt): *B (thread depth with gate):*	0,294 "
F (Min. - Max. Außendurchmesser vor Einbau): *F (Min. - Max. outer diameter before installation):*	0,168 " - 0,193 "
Gewindelängen-Berechnung: *Thread length calculation:*	1,5 D heißt 1,5 mal Durchmesser: 1,5 mal 3,51 mm = 5,26 mm Der Nenndurchmesser bei UNF No. 6 beträgt ca. 3,51 mm 1,5 D means 1,5 times diameter: 1,5 times 3,51 mm = 5,26 mm The nominal diameter for UNF No. 6 is approx. 3,51 mm
W Windungsanzahl *W Number of coils*	5,50 - 6,30

Prüfungszeichnung
quality test drawing

BaerCoil®

Artikelnr.: *Item no.*	1-B6292-15
Bezeichnung: *Description:*	BaerCoil® Gewindeeinsatz BaerCoil® Wire Thread Insert
Typ: *Type:*	Screw grip (Schraubensichernd) Screw grip (screw locking)
Innengewinde: *Internal thread:*	UNF No. 8 x 36
Richtung: *Direction:*	Rechts Right
Material: *Material:*	Rostfreier Edelstahl V2A Stainless steel AISI 304 (X5CrNi18-10, 1.4301)
Zugfestigkeit bei Raumtempertatur: *Tensile strength at room temperature:*	>1400 N/mm²
Temperaturbeständigkeit: *Temperature resistance:*	315°C langzeitig, 425°C kurzzeitig 315°C long-term, 425°C short-term

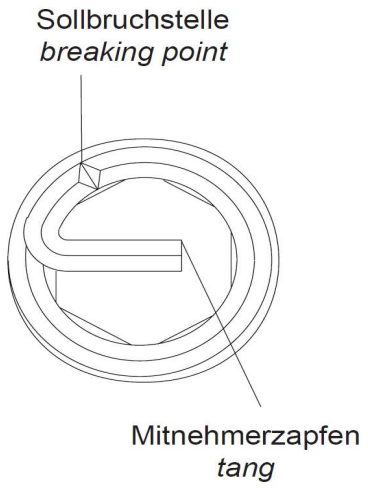

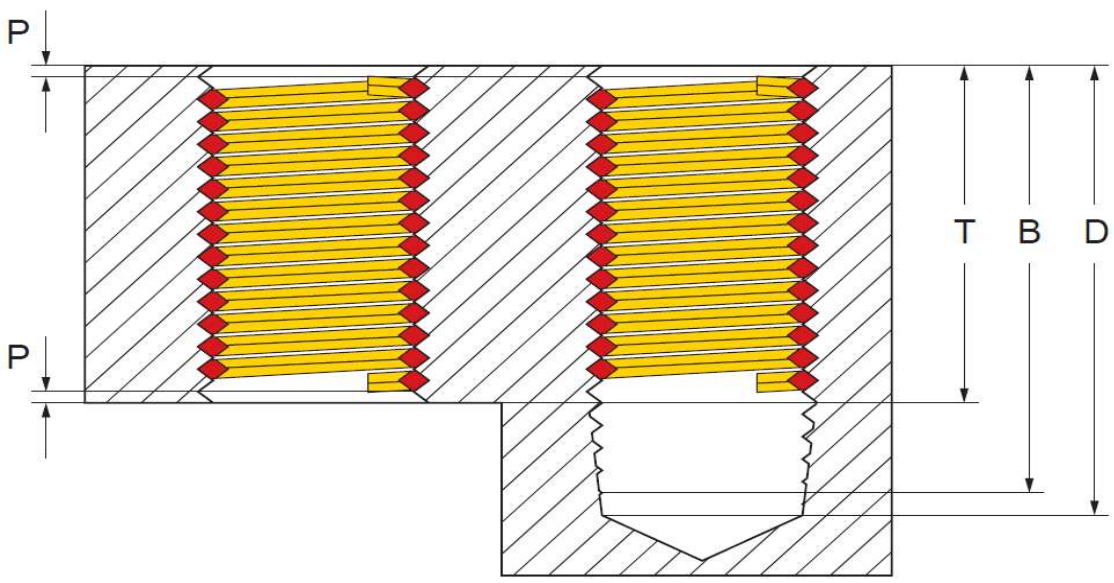

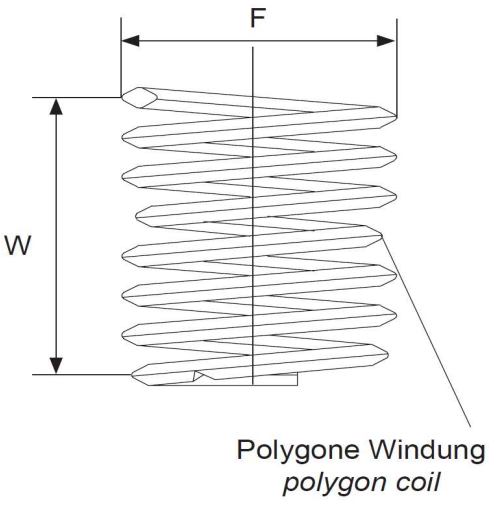

Innengewinde: *Internal thread:*	UNF No. 8 x 36
Länge: *Length:*	1,5 D
T (Länge im eingebauten Zustand): *T (length when installed):*	6,25 mm
P (Tiefe): *P (depth):*	Der Gewindeeinsatz muss 1/4 – 1/2 Umdrehungen unter der Oberfläche sitzen The thread insert must be located 1/4 - 1/2 turns below the surface
D (Mindesttiefe des Kernloches, ohne Spitze): *D (minimum depth of the core hole, without tip):*	0,371 "
B (Gewindetiefe mit Anschnitt): *B (thread depth with gate):*	0,343 "
F (Min. - Max. Außendurchmesser vor Einbau): *F (Min. - Max. outer diameter before installation):*	0,197 " - 0,224 "
Gewindelängen-Berechnung: *Thread length calculation:*	1,5 D heißt 1,5 mal Durchmesser: 1,5 mal 4,17 mm = 6,25 mm Der Nenndurchmesser bei UNF No. 8 beträgt ca. 4,17 mm 1,5 D means 1,5 times diameter: 1,5 times 4,17 mm = 6,25 mm The nominal diameter for UNF No. 8 is approx. 4,17 mm
W Windungsanzahl *W Number of coils*	6,10 - 6,90

Prüfungszeichnung
quality test drawing

BaerCoil®

Artikelnr.: *Item no.*	1-B6293-15
Bezeichnung: *Description:*	BaerCoil® Gewindeeinsatz BaerCoil® Wire Thread Insert
Typ: *Type:*	Screw grip (Schraubensichernd) Screw grip (screw locking)
Innengewinde: *Internal thread:*	UNF No. 10 x 32
Richtung: *Direction:*	Rechts Right
Material: *Material:*	Rostfreier Edelstahl V2A Stainless steel AISI 304 (X5CrNi18-10, 1.4301)
Zugfestigkeit bei Raumtempertatur: *Tensile strength at room temperature:*	>1400 N/mm²
Temperaturbeständigkeit: *Temperature resistance:*	315°C langzeitig, 425°C kurzzeitig 315°C long-term, 425°C short-term

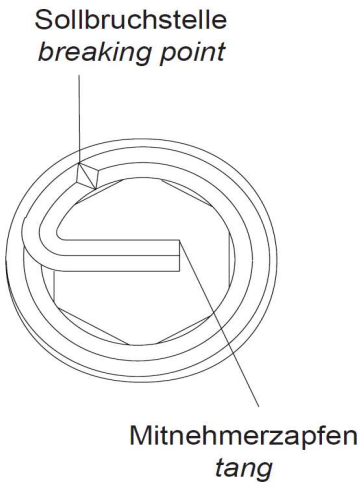

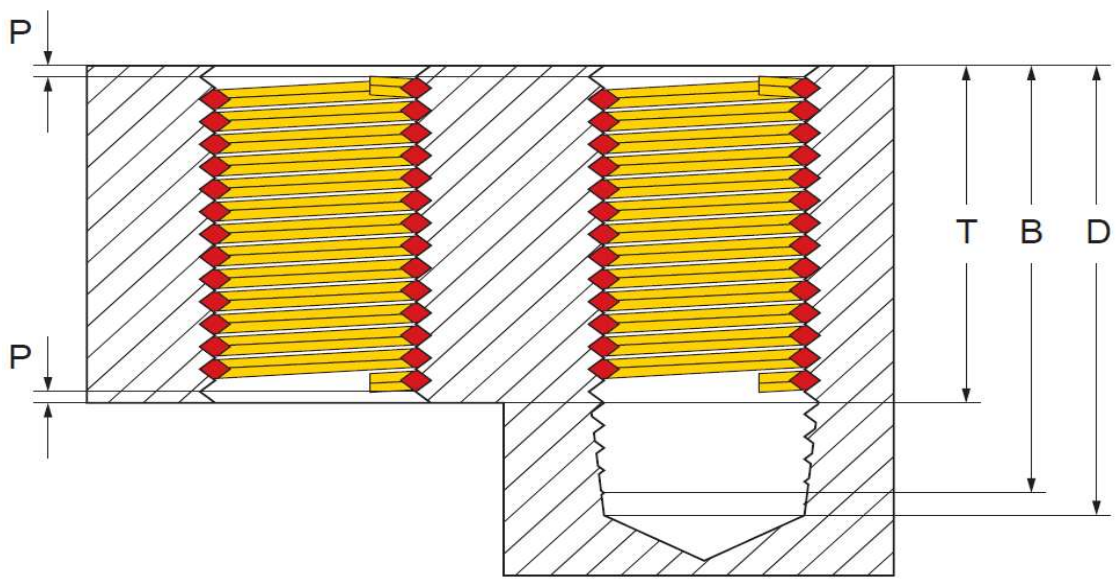

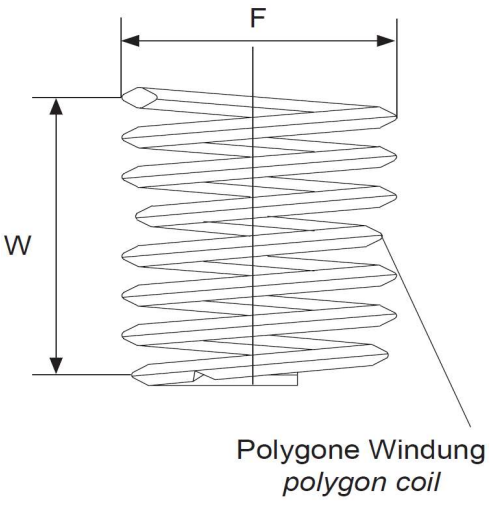

Innengewinde: *Internal thread:*	UNF No. 10 x 32
Länge: *Length:*	1,5 D
T (Länge im eingebauten Zustand): *T (length when installed):*	7,24 mm
P (Tiefe): *P (depth):*	Der Gewindeeinsatz muss 1/4 – 1/2 Umdrehungen unter der Oberfläche sitzen The thread insert must be located 1/4 - 1/2 turns below the surface
D (Mindesttiefe des Kernloches, ohne Spitze): *D (minimum depth of the core hole, without tip):*	0,426 "
B (Gewindetiefe mit Anschnitt): *B (thread depth with gate):*	0,394 "
F (Min. - Max. Außendurchmesser vor Einbau): *F (Min. - Max. outer diameter before installation):*	0,227 " - 0,256 "
Gewindelängen-Berechnung: *Thread length calculation:*	1,5 D heißt 1,5 mal Durchmesser: 1,5 mal 4,83 mm = 7,24 mm Der Nenndurchmesser bei UNF No. 10 beträgt ca. 4,83 mm 1,5 D means 1,5 times diameter: 1,5 times 4,83 mm = 7,24 mm The nominal diameter for UNF No. 10 is approx. 4,83 mm
W Windungsanzahl *W Number of coils*	6,40 - 7,20

Prüfungszeichnung
quality test drawing

BaerCoil®

Artikelnr.: *Item no.*	1-B6225-15
Bezeichnung: *Description:*	BaerCoil® Gewindeeinsatz BaerCoil® Wire Thread Insert
Typ: *Type:*	Screw grip (Schraubensichernd) Screw grip (screw locking)
Innengewinde: *Internal thread:*	UNF 1/4 x 28
Richtung: *Direction:*	Rechts Right
Material: *Material:*	Rostfreier Edelstahl V2A Stainless steel AISI 304 (X5CrNi18-10, 1.4301)
Zugfestigkeit bei Raumtempertatur: *Tensile strength at room temperature:*	>1400 N/mm²
Temperaturbeständigkeit: *Temperature resistance:*	315°C langzeitig, 425°C kurzzeitig 315°C long-term, 425°C short-term

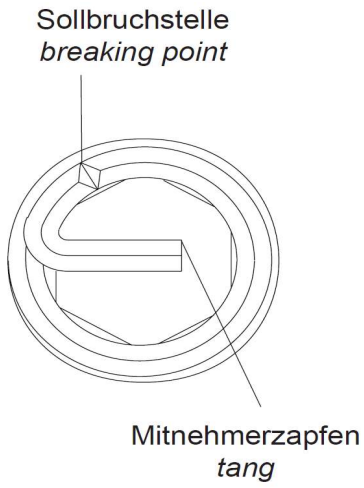

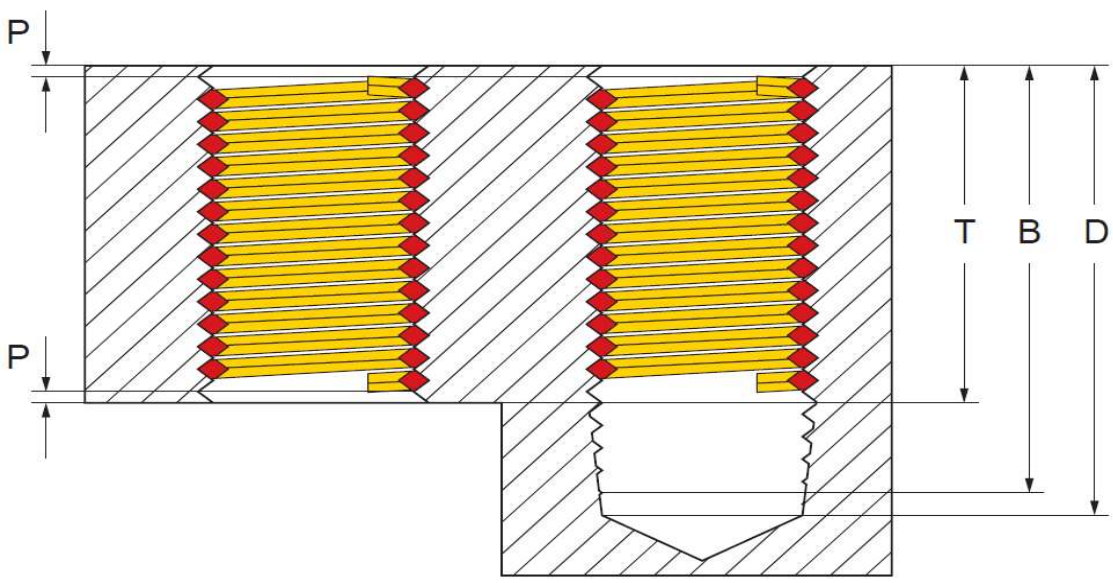

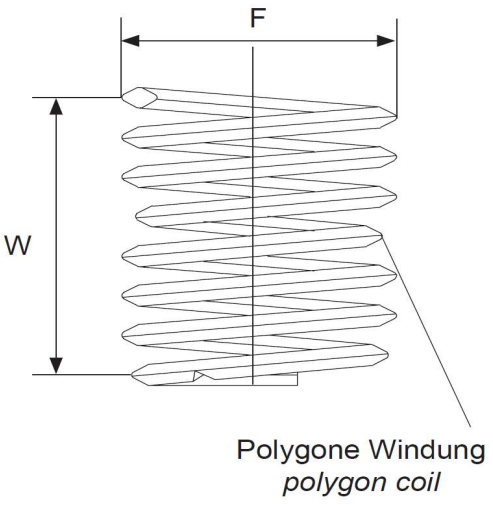

Innengewinde: *Internal thread:*	UNF 1/4 x 28
Länge: *Length:*	1,5 D
T (Länge im eingebauten Zustand): *T (length when installed):*	9,53 mm
P (Tiefe): *P (depth):*	Der Gewindeeinsatz muss 1/4 – 1/2 Umdrehungen unter der Oberfläche sitzen The thread insert must be located 1/4 - 1/2 turns below the surface
D (Mindesttiefe des Kernloches, ohne Spitze): *D (minimum depth of the core hole, without tip):*	0,536 "
B (Gewindetiefe mit Anschnitt): *B (thread depth with gate):*	0,500 "
F (Min. - Max. Außendurchmesser vor Einbau): *F (Min. - Max. outer diameter before installation):*	0,292 " - 0,326 "
Gewindelängen-Berechnung: *Thread length calculation:*	1,5 D heißt 1,5 mal Durchmesser: 1,5 mal 6,35 mm = 9,53 mm Der Nenndurchmesser bei UNF 1/4 beträgt ca. 6,35 mm 1,5 D means 1,5 times diameter: 1,5 times 6,35 mm = 9,53 mm The nominal diameter for UNF 1/4 is approx. 6,35 mm
W Windungsanzahl *W Number of coils*	7,70 - 8,50

Prüfungszeichnung
quality test drawing

BaerCoil®

Artikelnr.: *Item no.*	1-B6226-15
Bezeichnung: *Description:*	BaerCoil® Gewindeeinsatz BaerCoil® Wire Thread Insert
Typ: *Type:*	Screw grip (Schraubensichernd) Screw grip (screw locking)
Innengewinde: *Internal thread:*	UNF 5/16 x 24
Richtung: *Direction:*	Rechts Right
Material: *Material:*	Rostfreier Edelstahl V2A Stainless steel AISI 304 (X5CrNi18-10, 1.4301)
Zugfestigkeit bei Raumtempertatur: *Tensile strength at room temperature:*	>1400 N/mm²
Temperaturbeständigkeit: *Temperature resistance:*	315°C langzeitig, 425°C kurzzeitig 315°C long-term, 425°C short-term

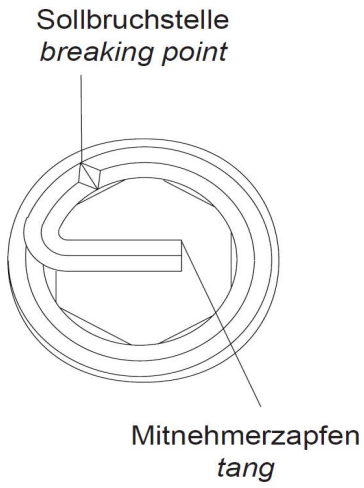

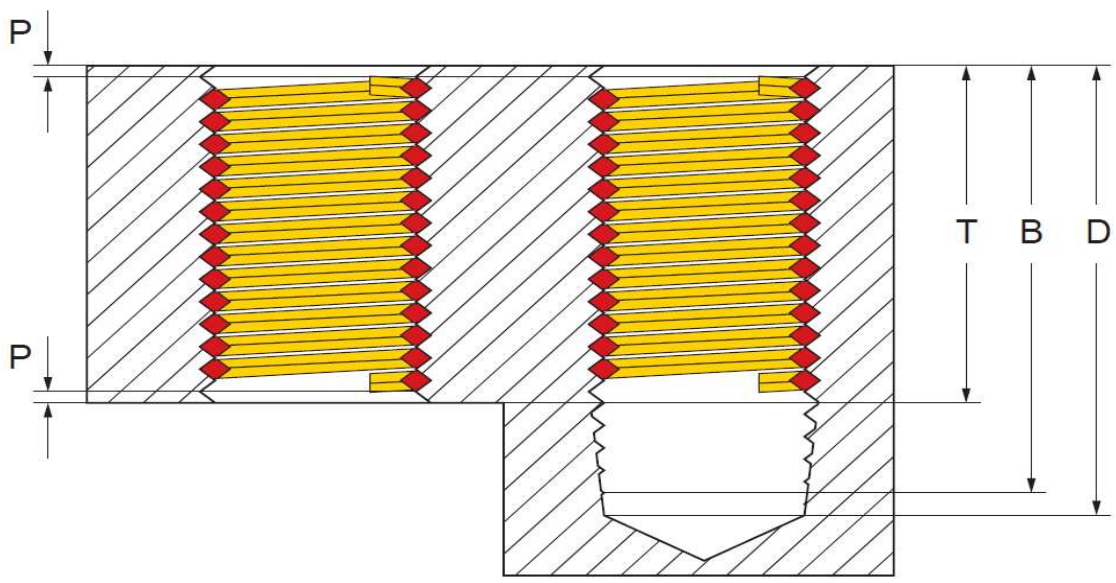

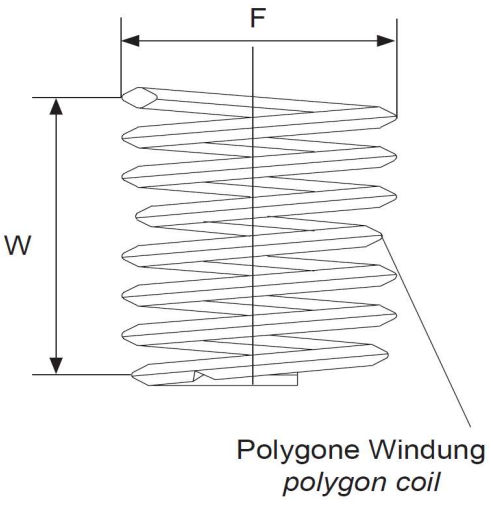

Innengewinde: *Internal thread:*	UNF 5/16 x 24
Länge: *Length:*	1,5 D
T (Länge im eingebauten Zustand): *T (length when installed):*	11,91 mm
P (Tiefe): *P (depth):*	Der Gewindeeinsatz muss 1/4 – 1/2 Umdrehungen unter der Oberfläche sitzen The thread insert must be located 1/4 - 1/2 turns below the surface
D (Mindesttiefe des Kernloches, ohne Spitze): *D (minimum depth of the core hole, without tip):*	0,656 "
B (Gewindetiefe mit Anschnitt): *B (thread depth with gate):*	0,615 "
F (Min. - Max. Außendurchmesser vor Einbau): *F (Min. - Max. outer diameter before installation):*	0,361 " - 0,400 "
Gewindelängen-Berechnung: *Thread length calculation:*	1,5 D heißt 1,5 mal Durchmesser: 1,5 mal 7,94 mm = 11,91 mm Der Nenndurchmesser bei UNF 5/16 beträgt ca. 7,94 mm 1,5 D means 1,5 times diameter: 1,5 times 7,94 mm = 11,91 mm The nominal diameter for UNF 5/16 is approx. 7,94 mm
W Windungsanzahl *W Number of coils*	8,50 - 9,20

Prüfungszeichnung
quality test drawing

BaerCoil®

Artikelnr.: *Item no.*	1-B6227-15
Bezeichnung: *Description:*	BaerCoil® Gewindeeinsatz BaerCoil® Wire Thread Insert
Typ: *Type:*	Screw grip (Schraubensichernd) Screw grip (screw locking)
Innengewinde: *Internal thread:*	UNF 3/8 x 24
Richtung: *Direction:*	Rechts Right
Material: *Material:*	Rostfreier Edelstahl V2A Stainless steel AISI 304 (X5CrNi18-10, 1.4301)
Zugfestigkeit bei Raumtempertatur: *Tensile strength at room temperature:*	>1400 N/mm²
Temperaturbeständigkeit: *Temperature resistance:*	315°C langzeitig, 425°C kurzzeitig 315°C long-term, 425°C short-term

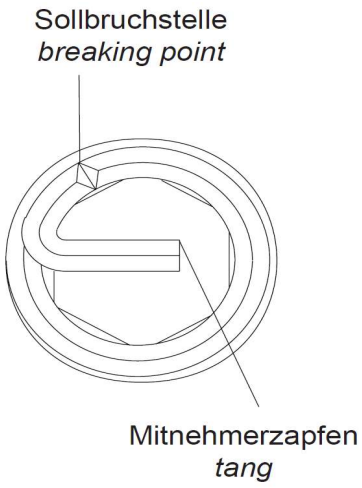

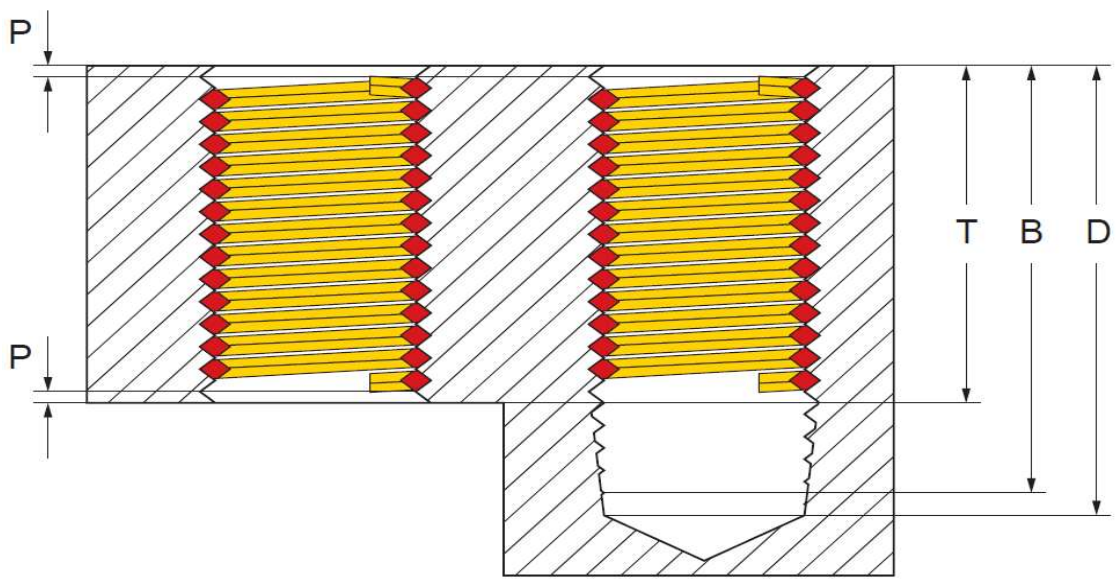

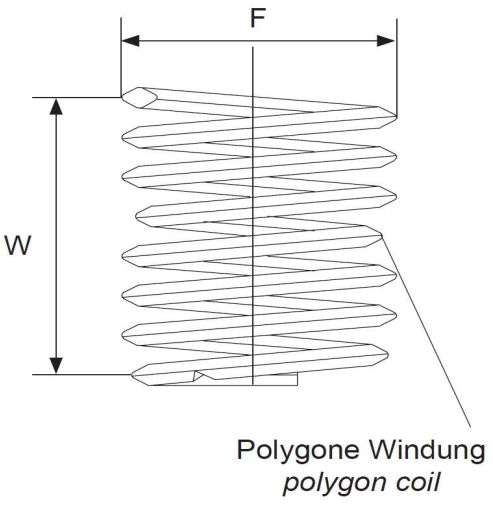

Innengewinde: *Internal thread:*	UNF 3/8 x 24
Länge: *Length:*	1,5 D
T (Länge im eingebauten Zustand): *T (length when installed):*	14,29 mm
P (Tiefe): *P (depth):*	Der Gewindeeinsatz muss 1/4 – 1/2 Umdrehungen unter der Oberfläche sitzen The thread insert must be located 1/4 - 1/2 turns below the surface
D (Mindesttiefe des Kernloches, ohne Spitze): *D (minimum depth of the core hole, without tip):*	0,750 "
B (Gewindetiefe mit Anschnitt): *B (thread depth with gate):*	0,708 "
F (Min. - Max. Außendurchmesser vor Einbau): *F (Min. - Max. outer diameter before installation):*	0,424 " - 0,468 "
Gewindelängen-Berechnung: *Thread length calculation:*	1,5 D heißt 1,5 mal Durchmesser: 1,5 mal 9,53 mm = 14,29 mm Der Nenndurchmesser bei UNF 3/8 beträgt ca. 9,53 mm 1,5 D means 1,5 times diameter: 1,5 times 9,53 mm = 14,29 mm The nominal diameter for UNF 3/8 is approx. 9,53 mm
W Windungsanzahl *W Number of coils*	10,50 - 11,40

Prüfungszeichnung
quality test drawing

BaerCoil®

Artikelnr.: *Item no.*	1-B6228-15
Bezeichnung: *Description:*	BaerCoil® Gewindeeinsatz BaerCoil® Wire Thread Insert
Typ: *Type:*	Screw grip (Schraubensichernd) Screw grip (screw locking)
Innengewinde: *Internal thread:*	UNF 7/16 x 20
Richtung: *Direction:*	Rechts Right
Material: *Material:*	Rostfreier Edelstahl V2A Stainless steel AISI 304 (X5CrNi18-10, 1.4301)
Zugfestigkeit bei Raumtempertatur: *Tensile strength at room temperature:*	>1400 N/mm²
Temperaturbeständigkeit: *Temperature resistance:*	315°C langzeitig, 425°C kurzzeitig 315°C long-term, 425°C short-term

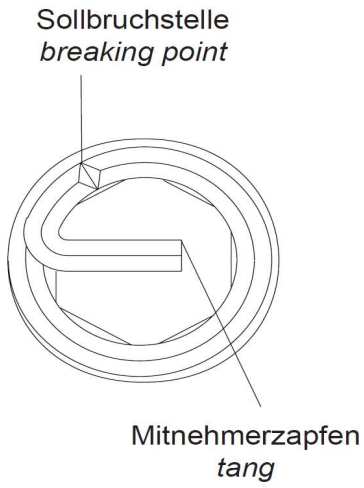

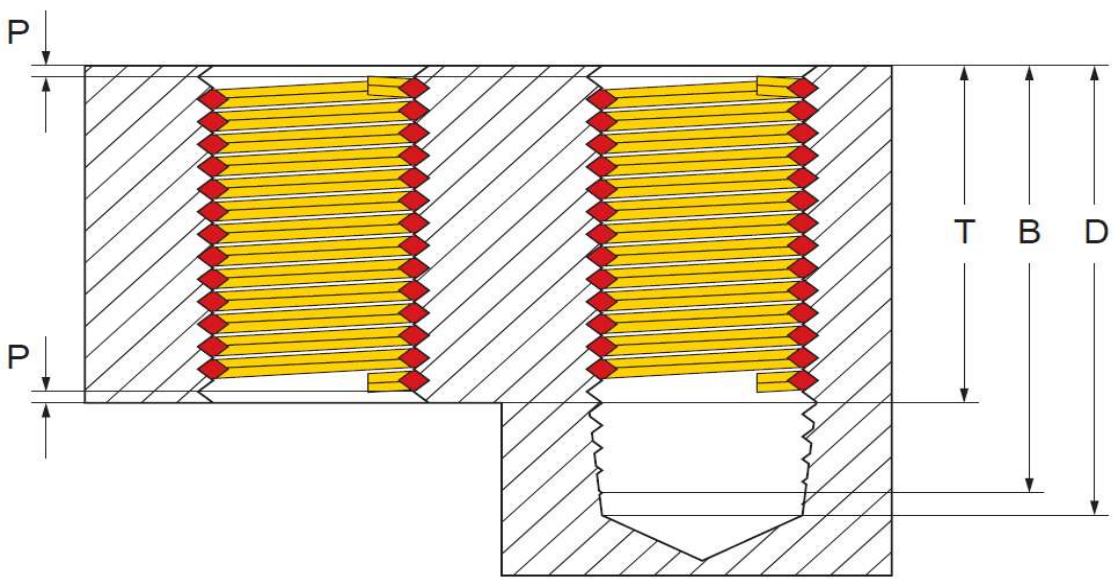

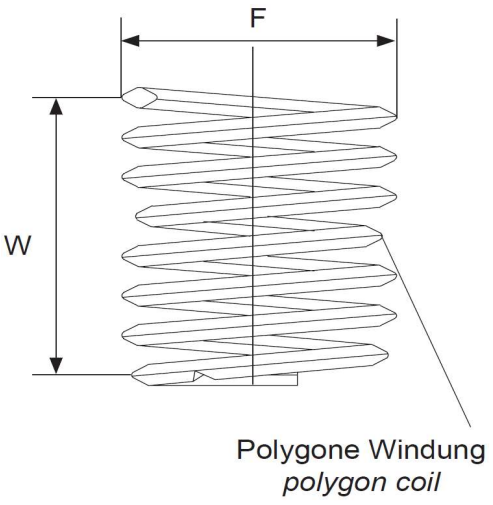

Innengewinde: *Internal thread:*	UNF 7/16 x 20
Länge: *Length:*	1,5 D
T (Länge im eingebauten Zustand): *T (length when installed):*	16,67 mm
P (Tiefe): *P (depth):*	Der Gewindeeinsatz muss 1/4 – 1/2 Umdrehungen unter der Oberfläche sitzen The thread insert must be located 1/4 - 1/2 turns below the surface
D (Mindesttiefe des Kernloches, ohne Spitze): *D (minimum depth of the core hole, without tip):*	0,881 "
B (Gewindetiefe mit Anschnitt): *B (thread depth with gate):*	0,831 "
F (Min. - Max. Außendurchmesser vor Einbau): *F (Min. - Max. outer diameter before installation):*	0,496 " - 0,549 "
Gewindelängen-Berechnung: *Thread length calculation:*	1,5 D heißt 1,5 mal Durchmesser: 1,5 mal 11,11 mm = 16,67 mm Der Nenndurchmesser bei UNF 7/16 beträgt ca. 11,11 mm 1,5 D means 1,5 times diameter: 1,5 times 11,11 mm = 16,67 mm The nominal diameter for UNF 7/16 is approx. 11,11 mm
W Windungsanzahl *W Number of coils*	10,20 - 11,10

Prüfungszeichnung
quality test drawing

BaerCoil®

Artikelnr.: *Item no.*	1-B6229-15
Bezeichnung: *Description:*	BaerCoil® Gewindeeinsatz BaerCoil® Wire Thread Insert
Typ: *Type:*	Screw grip (Schraubensichernd) Screw grip (screw locking)
Innengewinde: *Internal thread:*	UNF 1/2 x 20
Richtung: *Direction:*	Rechts Right
Material: *Material:*	Rostfreier Edelstahl V2A Stainless steel AISI 304 (X5CrNi18-10, 1.4301)
Zugfestigkeit bei Raumtempertatur: *Tensile strength at room temperature:*	>1400 N/mm²
Temperaturbeständigkeit: *Temperature resistance:*	315°C langzeitig, 425°C kurzzeitig 315°C long-term, 425°C short-term

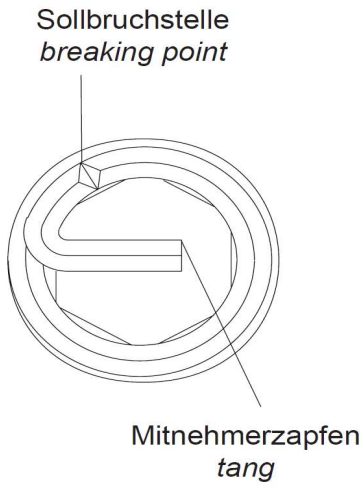

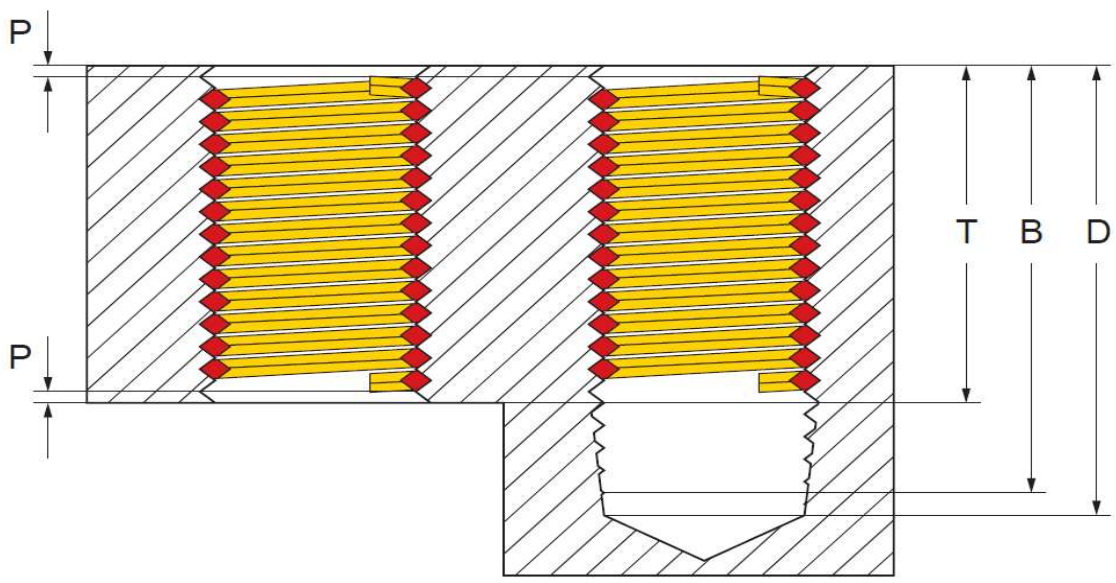

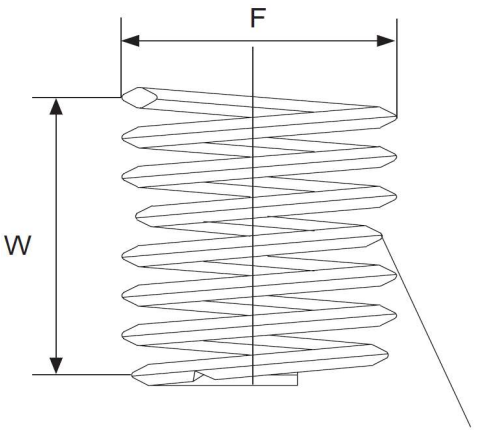

Innengewinde: *Internal thread:*	UNF 1/2 x 20
Länge: *Length:*	1,5 D
T (Länge im eingebauten Zustand): *T (length when installed):*	19,05 mm
P (Tiefe): *P (depth):*	Der Gewindeeinsatz muss 1/4 – 1/2 Umdrehungen unter der Oberfläche sitzen The thread insert must be located 1/4 - 1/2 turns below the surface
D (Mindesttiefe des Kernloches, ohne Spitze): *D (minimum depth of the core hole, without tip):*	0,975 "
B (Gewindetiefe mit Anschnitt): *B (thread depth with gate):*	0,925 "
F (Min. - Max. Außendurchmesser vor Einbau): *F (Min. - Max. outer diameter before installation):*	0,559 " - 0,617 "
Gewindelängen-Berechnung: *Thread length calculation:*	1,5 D heißt 1,5 mal Durchmesser: 1,5 mal 12,7 mm = 19,05 mm Der Nenndurchmesser bei UNF 1/2 beträgt ca. 12,7 mm 1,5 D means 1,5 times diameter: 1,5 times 12,7 mm = 19,05 mm The nominal diameter for UNF 1/2 is approx. 12,7 mm
W Windungsanzahl *W Number of coils*	11,90 - 12,90

Prüfungszeichnung
quality test drawing

BaerCoil®

Artikelnr.: *Item no.*	1-B6230-15
Bezeichnung: *Description:*	BaerCoil® Gewindeeinsatz BaerCoil® Wire Thread Insert
Typ: *Type:*	Screw grip (Schraubensichernd) Screw grip (screw locking)
Innengewinde: *Internal thread:*	UNF 9/16 x 18
Richtung: *Direction:*	Rechts Right
Material: *Material:*	Rostfreier Edelstahl V2A Stainless steel AISI 304 (X5CrNi18-10, 1.4301)
Zugfestigkeit bei Raumtempertatur: *Tensile strength at room temperature:*	>1400 N/mm²
Temperaturbeständigkeit: *Temperature resistance:*	315°C langzeitig, 425°C kurzzeitig 315°C long-term, 425°C short-term

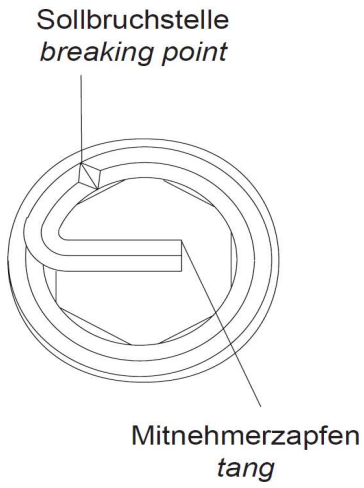

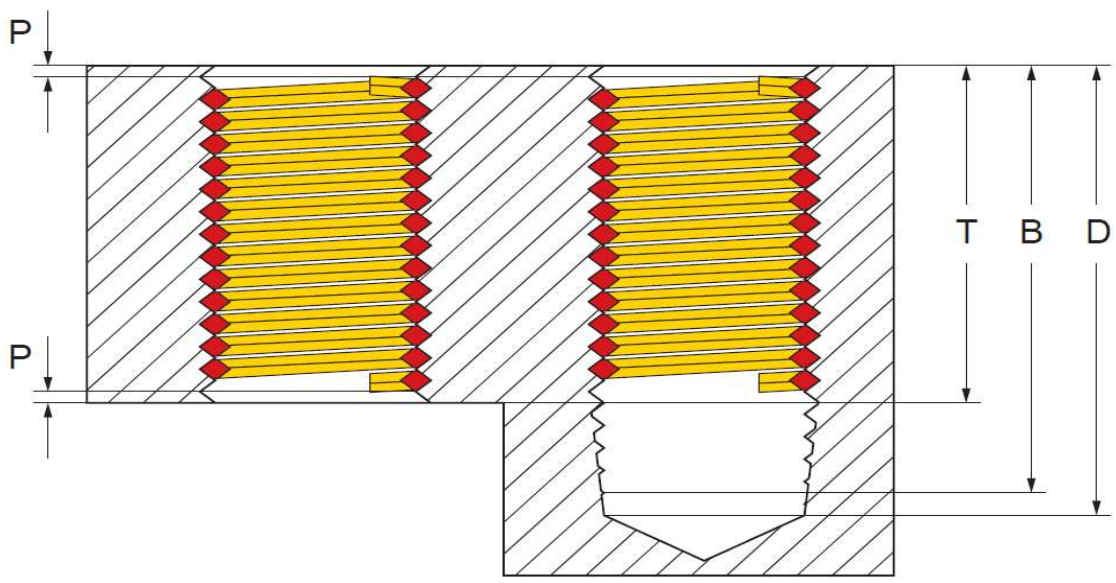

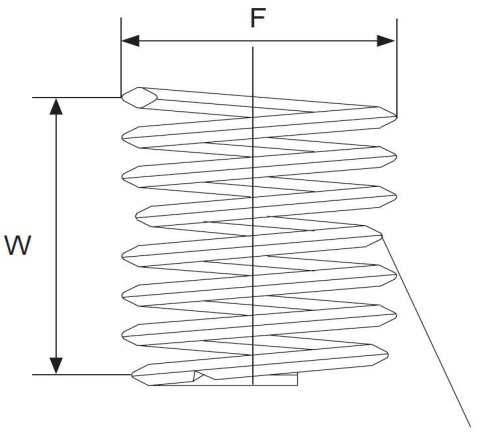

Innengewinde: *Internal thread:*	UNF 9/16 x 18
Länge: *Length:*	1,5 D
T (Länge im eingebauten Zustand): *T (length when installed):*	21,43 mm
P (Tiefe): *P (depth):*	Der Gewindeeinsatz muss 1/4 – 1/2 Umdrehungen unter der Oberfläche sitzen The thread insert must be located 1/4 - 1/2 turns below the surface
D (Mindesttiefe des Kernloches, ohne Spitze): *D (minimum depth of the core hole, without tip):*	1,094 "
B (Gewindetiefe mit Anschnitt): *B (thread depth with gate):*	1,038 "
F (Min. - Max. Außendurchmesser vor Einbau): *F (Min. - Max. outer diameter before installation):*	0,628 " - 0,691 "
Gewindelängen-Berechnung: *Thread length calculation:*	1,5 D heißt 1,5 mal Durchmesser: 1,5 mal 14,29 mm = 21,43 mm Der Nenndurchmesser bei UNF 9/16 beträgt ca. 14,29 mm 1,5 D means 1,5 times diameter: 1,5 times 14,29 mm = 21,43 mm The nominal diameter for UNF 9/16 is approx. 14,29 mm
W Windungsanzahl *W Number of coils*	12,20 - 13,30

Prüfungszeichnung
quality test drawing

BaerCoil®

Artikelnr.: *Item no.*	1-B6231-15
Bezeichnung: *Description:*	BaerCoil® Gewindeeinsatz BaerCoil® Wire Thread Insert
Typ: *Type:*	Screw grip (Schraubensichernd) Screw grip (screw locking)
Innengewinde: *Internal thread:*	UNF 5/8 x 18
Richtung: *Direction:*	Rechts Right
Material: *Material:*	Rostfreier Edelstahl V2A Stainless steel AISI 304 (X5CrNi18-10, 1.4301)
Zugfestigkeit bei Raumtempertatur: *Tensile strength at room temperature:*	>1400 N/mm²
Temperaturbeständigkeit: *Temperature resistance:*	315°C langzeitig, 425°C kurzzeitig 315°C long-term, 425°C short-term

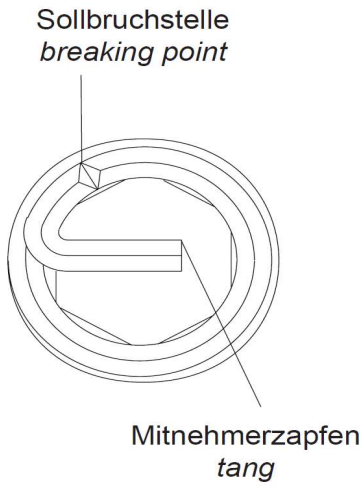

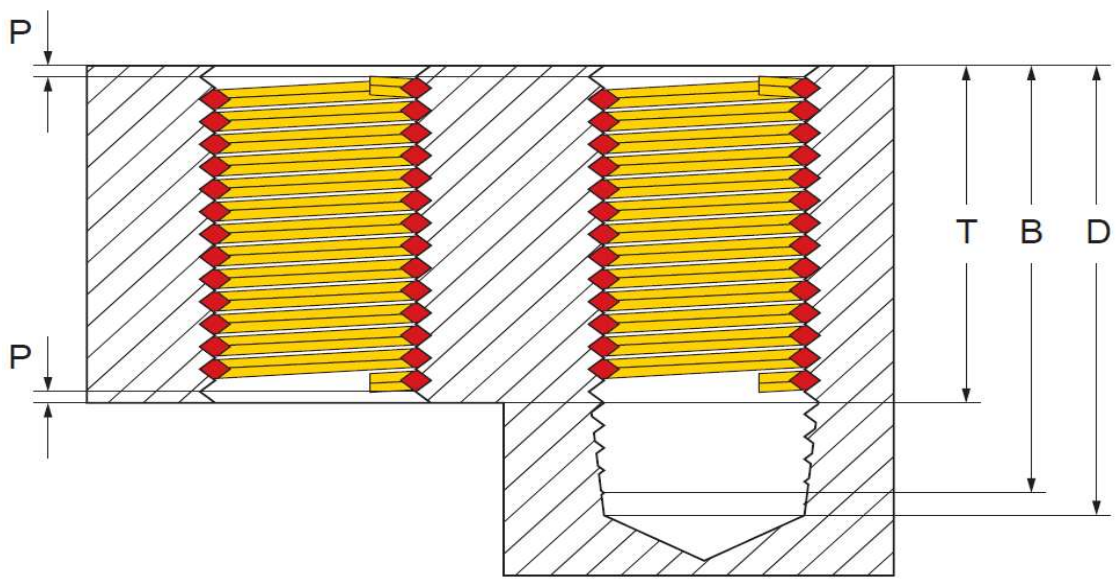

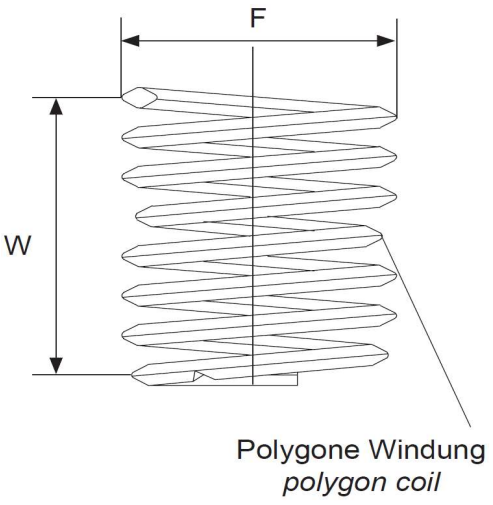

Innengewinde: *Internal thread:*	UNF 5/8 x 18
Länge: *Length:*	1,5 D
T (Länge im eingebauten Zustand): *T (length when installed):*	23,81 mm
P (Tiefe): *P (depth):*	Der Gewindeeinsatz muss 1/4 – 1/2 Umdrehungen unter der Oberfläche sitzen The thread insert must be located 1/4 - 1/2 turns below the surface
D (Mindesttiefe des Kernloches, ohne Spitze): *D (minimum depth of the core hole, without tip):*	1,187 "
B (Gewindetiefe mit Anschnitt): *B (thread depth with gate):*	1,132 "
F (Min. - Max. Außendurchmesser vor Einbau): *F (Min. - Max. outer diameter before installation):*	0,690 " - 0,758 "
Gewindelängen-Berechnung: *Thread length calculation:*	1,5 D heißt 1,5 mal Durchmesser: 1,5 mal 15,88 mm = 23,81 mm Der Nenndurchmesser bei UNF 5/8 beträgt ca. 15,88 mm 1,5 D means 1,5 times diameter: 1,5 times 15,88 mm = 23,81 mm The nominal diameter for UNF 5/8 is approx. 15,88 mm
W Windungsanzahl *W Number of coils*	13,80 - 14,90

Prüfungszeichnung
quality test drawing

BaerCoil®

Artikelnr.: *Item no.*	1-B6233-15
Bezeichnung: *Description:*	BaerCoil® Gewindeeinsatz BaerCoil® Wire Thread Insert
Typ: *Type:*	Screw grip (Schraubensichernd) Screw grip (screw locking)
Innengewinde: *Internal thread:*	UNF 3/4 x 16
Richtung: *Direction:*	Rechts Right
Material: *Material:*	Rostfreier Edelstahl V2A Stainless steel AISI 304 (X5CrNi18-10, 1.4301)
Zugfestigkeit bei Raumtempertatur: *Tensile strength at room temperature:*	>1400 N/mm²
Temperaturbeständigkeit: *Temperature resistance:*	315°C langzeitig, 425°C kurzzeitig 315°C long-term, 425°C short-term

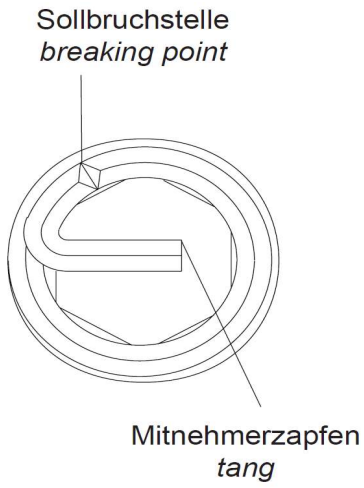

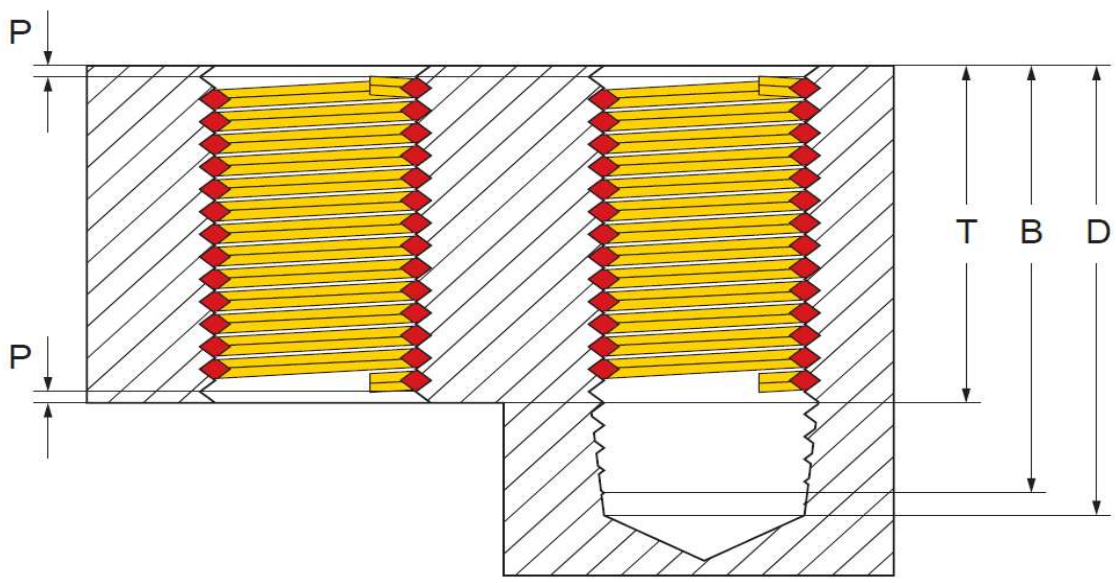

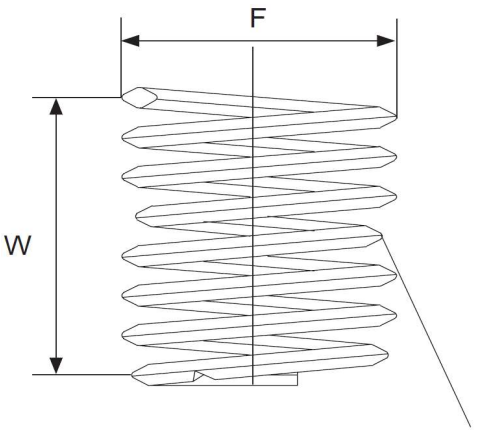

Innengewinde: *Internal thread:*	UNF 3/4 x 16
Länge: *Length:*	1,5 D
T (Länge im eingebauten Zustand): *T (length when installed):*	28,58 mm
P (Tiefe): *P (depth):*	Der Gewindeeinsatz muss 1/4 – 1/2 Umdrehungen unter der Oberfläche sitzen The thread insert must be located 1/4 - 1/2 turns below the surface
D (Mindesttiefe des Kernloches, ohne Spitze): *D (minimum depth of the core hole, without tip):*	1,406 "
B (Gewindetiefe mit Anschnitt): *B (thread depth with gate):*	1,344 "
F (Min. - Max. Außendurchmesser vor Einbau): *F (Min. - Max. outer diameter before installation):*	0,823 " - 0,901 "
Gewindelängen-Berechnung: *Thread length calculation:*	1,5 D heißt 1,5 mal Durchmesser: 1,5 mal 19,05 mm = 28,58 mm Der Nenndurchmesser bei UNF 3/4 beträgt ca. 19,05 mm 1,5 D means 1,5 times diameter: 1,5 times 19,05 mm = 28,58 mm The nominal diameter for UNF 3/4 is approx. 19,05 mm
W Windungsanzahl *W Number of coils*	14,70 - 15,90

Prüfungszeichnung
quality test drawing

BaerCoil®

Artikelnr.: *Item no.*	1-B6235-15
Bezeichnung: *Description:*	BaerCoil® Gewindeeinsatz BaerCoil® Wire Thread Insert
Typ: *Type:*	Screw grip (Schraubensichernd) Screw grip (screw locking)
Innengewinde: *Internal thread:*	UNF 7/8 x 14
Richtung: *Direction:*	Rechts Right
Material: *Material:*	Rostfreier Edelstahl V2A Stainless steel AISI 304 (X5CrNi18-10, 1.4301)
Zugfestigkeit bei Raumtempertatur: *Tensile strength at room temperature:*	>1400 N/mm²
Temperaturbeständigkeit: *Temperature resistance:*	315°C langzeitig, 425°C kurzzeitig 315°C long-term, 425°C short-term

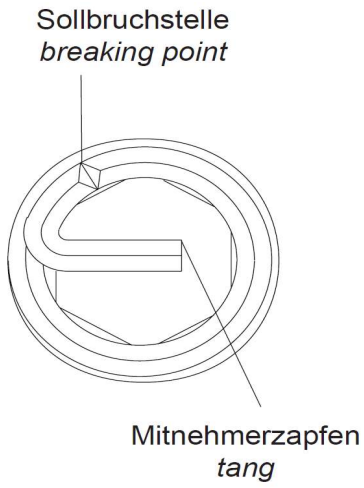

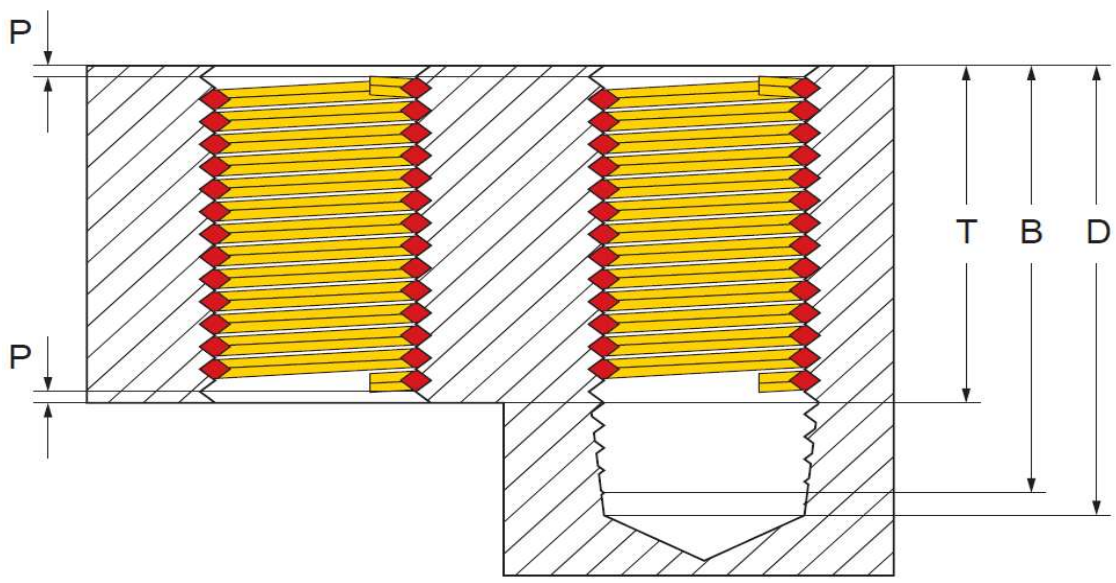

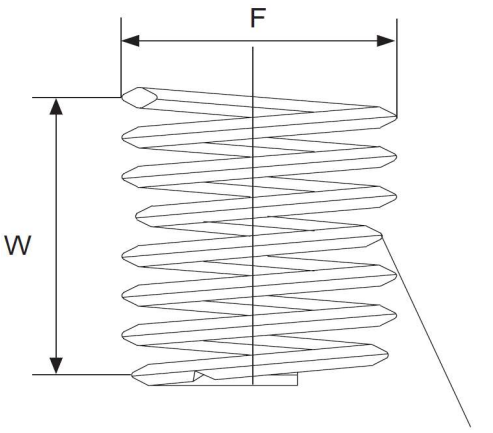

Innengewinde: *Internal thread:*	UNF 7/8 x 14
Länge: *Length:*	1,5 D
T (Länge im eingebauten Zustand): *T (length when installed):*	33,34 mm
P (Tiefe): *P (depth):*	Der Gewindeeinsatz muss 1/4 – 1/2 Umdrehungen unter der Oberfläche sitzen The thread insert must be located 1/4 - 1/2 turns below the surface
D (Mindesttiefe des Kernloches, ohne Spitze): *D (minimum depth of the core hole, without tip):*	1,634 "
B (Gewindetiefe mit Anschnitt): *B (thread depth with gate):*	1,562 "
F (Min. - Max. Außendurchmesser vor Einbau): *F (Min. - Max. outer diameter before installation):*	0,958 " - 1,051 "
Gewindelängen-Berechnung: *Thread length calculation:*	1,5 D heißt 1,5 mal Durchmesser: 1,5 mal 22,23 mm = 33,34 mm Der Nenndurchmesser bei UNF 7/8 beträgt ca. 22,23 mm 1,5 D means 1,5 times diameter: 1,5 times 22,23 mm = 33,34 mm The nominal diameter for UNF 7/8 is approx. 22,23 mm
W Windungsanzahl *W Number of coils*	15,10 - 16,30

Prüfungszeichnung
quality test drawing

BaerCoil®

Artikelnr.: *Item no.*	1-B6237-15
Bezeichnung: *Description:*	BaerCoil® Gewindeeinsatz BaerCoil® Wire Thread Insert
Typ: *Type:*	Screw grip (Schraubensichernd) Screw grip (screw locking)
Innengewinde: *Internal thread:*	UNF 1" x 12
Richtung: *Direction:*	Rechts Right
Material: *Material:*	Rostfreier Edelstahl V2A Stainless steel AISI 304 (X5CrNi18-10, 1.4301)
Zugfestigkeit bei Raumtempertatur: *Tensile strength at room temperature:*	>1400 N/mm²
Temperaturbeständigkeit: *Temperature resistance:*	315°C langzeitig, 425°C kurzzeitig 315°C long-term, 425°C short-term

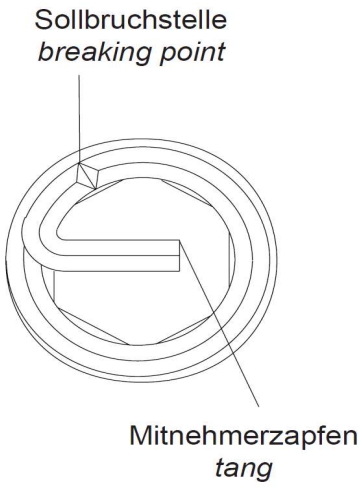

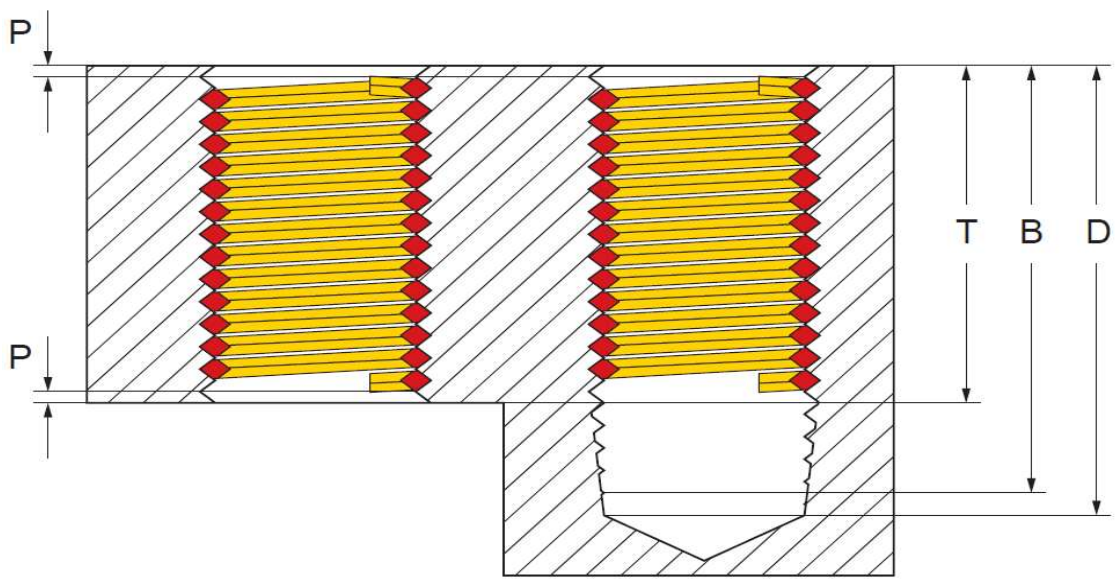

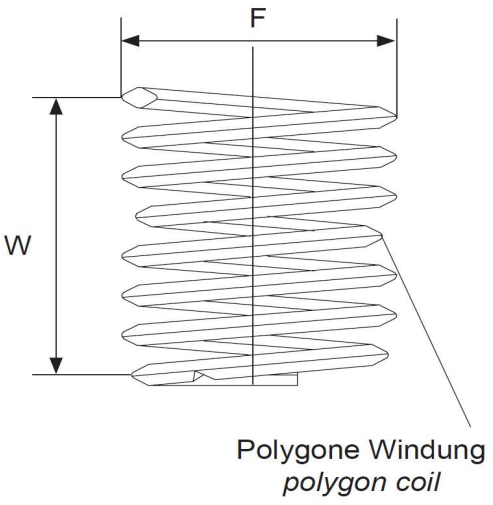

Innengewinde: *Internal thread:*	UNF 1" x 12
Länge: *Length:*	1,5 D
T (Länge im eingebauten Zustand): *T (length when installed):*	38,1 mm
P (Tiefe): *P (depth):*	Der Gewindeeinsatz muss 1/4 – 1/2 Umdrehungen unter der Oberfläche sitzen The thread insert must be located 1/4 - 1/2 turns below the surface
D (Mindesttiefe des Kernloches, ohne Spitze): *D (minimum depth of the core hole, without tip):*	1,875 "
B (Gewindetiefe mit Anschnitt): *B (thread depth with gate):*	1,792 "
F (Min. - Max. Außendurchmesser vor Einbau): *F (Min. - Max. outer diameter before installation):*	1,097 " - 1,199 "
Gewindelängen-Berechnung: *Thread length calculation:*	1,5 D heißt 1,5 mal Durchmesser: 1,5 mal 25,4 mm = 38,1 mm Der Nenndurchmesser bei UNF 1" beträgt ca. 25,4 mm 1,5 D means 1,5 times diameter: 1,5 times 25,4 mm = 38,1 mm The nominal diameter for UNF 1" is approx. 25,4 mm
W Windungsanzahl *W Number of coils*	14,80 - 16,00