Prüfungszeichnung
quality test drawing

BaerCoil®

Artikelnr.: *Item no.*	1-B6291-1
Bezeichnung: *Description:*	BaerCoil® Gewindeeinsatz BaerCoil® Wire Thread Insert
Typ: *Type:*	Screw grip (Schraubensichernd) Screw grip (screw locking)
Innengewinde: *Internal thread:*	UNF No. 6 x 40
Richtung: *Direction:*	Rechts Right
Material: *Material:*	Rostfreier Edelstahl V2A Stainless steel AISI 304 (X5CrNi18-10, 1.4301)
Zugfestigkeit bei Raumtempertatur: *Tensile strength at room temperature:*	>1400 N/mm²
Temperaturbeständigkeit: *Temperature resistance:*	315°C langzeitig, 425°C kurzzeitig 315°C long-term, 425°C short-term

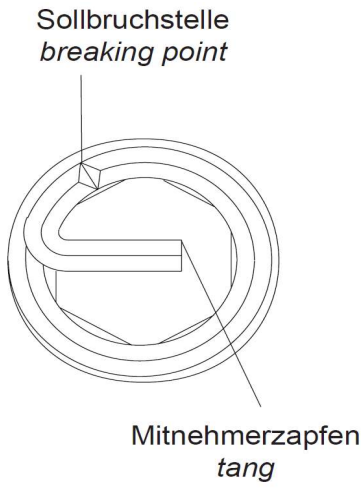

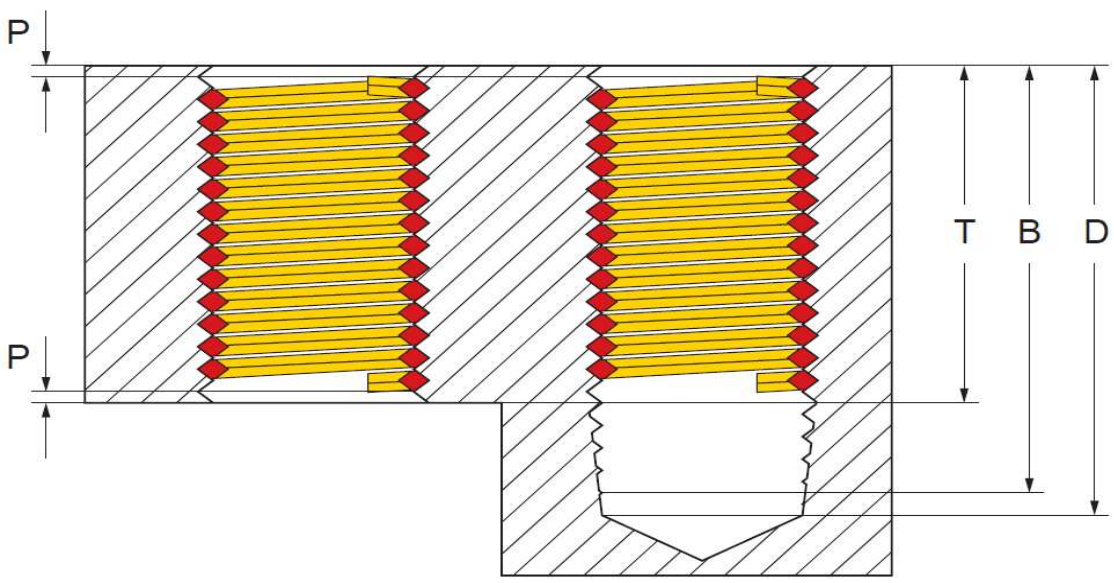

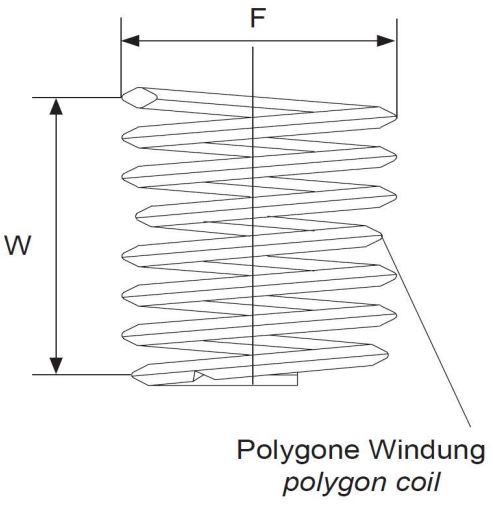

Innengewinde: *Internal thread:*	UNF No. 6 x 40
Länge: *Length:*	1,0 D
T (Länge im eingebauten Zustand): *T (length when installed):*	3,51 mm
P (Tiefe): *P (depth):*	Der Gewindeeinsatz muss 1/4 – 1/2 Umdrehungen unter der Oberfläche sitzen The thread insert must be located 1/4 - 1/2 turns below the surface
D (Mindesttiefe des Kernloches, ohne Spitze): *D (minimum depth of the core hole, without tip):*	0,250 "
B (Gewindetiefe mit Anschnitt): *B (thread depth with gate):*	0,225 "
F (Min. - Max. Außendurchmesser vor Einbau): *F (Min. - Max. outer diameter before installation):*	0,168 " - 0,193 "
Gewindelängen-Berechnung: *Thread length calculation:*	1,0 D heißt 1 mal Durchmesser: 1 mal 3,51 mm = 3,51 mm Der Nenndurchmesser bei UNF No. 6 beträgt ca. 3,51 mm 1,0 D means 1 times diameter: 1 times 3,51 mm = 3,51 mm The nominal diameter for UNF No. 6 is approx. 3,51 mm
W Windungsanzahl *W Number of coils*	3,20 - 3,70

Prüfungszeichnung
quality test drawing

BaerCoil®

Artikelnr.: *Item no.*	1-B6292-1
Bezeichnung: *Description:*	BaerCoil® Gewindeeinsatz BaerCoil® Wire Thread Insert
Typ: *Type:*	Screw grip (Schraubensichernd) Screw grip (screw locking)
Innengewinde: *Internal thread:*	UNF No. 8 x 36
Richtung: *Direction:*	Rechts Right
Material: *Material:*	Rostfreier Edelstahl V2A Stainless steel AISI 304 (X5CrNi18-10, 1.4301)
Zugfestigkeit bei Raumtempertatur: *Tensile strength at room temperature:*	>1400 N/mm²
Temperaturbeständigkeit: *Temperature resistance:*	315°C langzeitig, 425°C kurzzeitig 315°C long-term, 425°C short-term

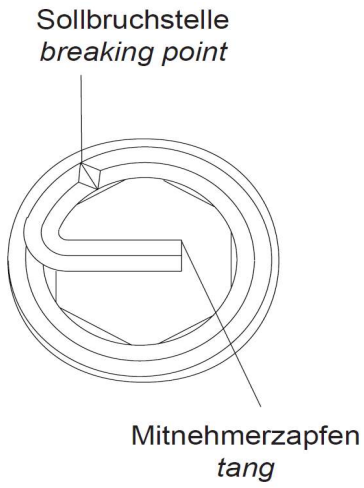

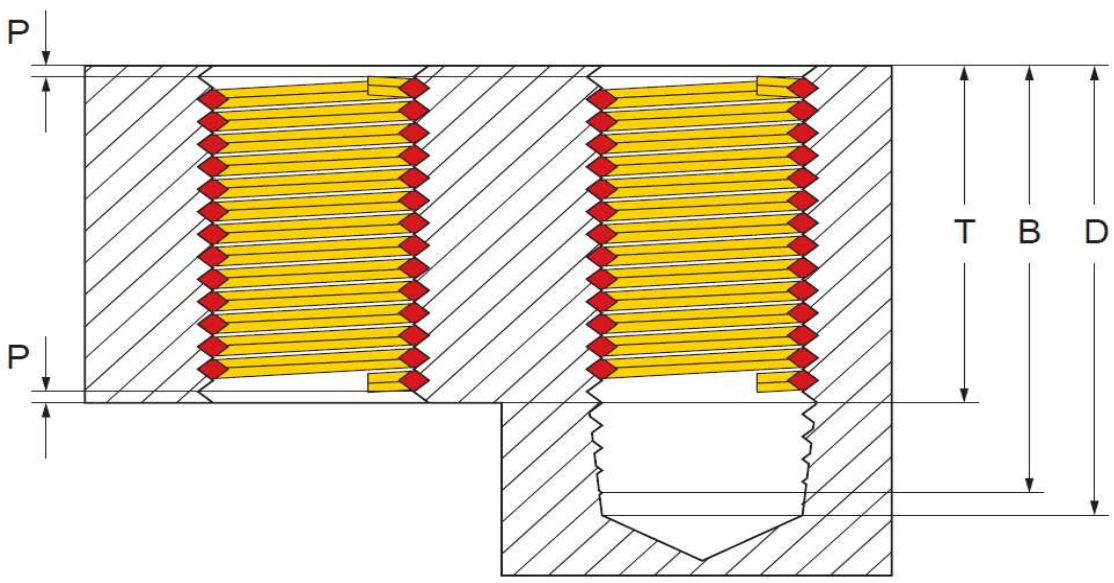

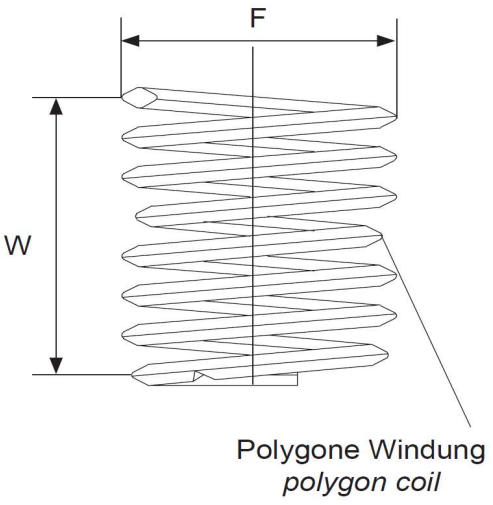

Innengewinde: *Internal thread:*	UNF No. 8 x 36
Länge: *Length:*	1,0 D
T (Länge im eingebauten Zustand): *T (length when installed):*	4,17 mm
P (Tiefe): *P (depth):*	Der Gewindeeinsatz muss 1/4 – 1/2 Umdrehungen unter der Oberfläche sitzen The thread insert must be located 1/4 - 1/2 turns below the surface
D (Mindesttiefe des Kernloches, ohne Spitze): *D (minimum depth of the core hole, without tip):*	0,289 "
B (Gewindetiefe mit Anschnitt): *B (thread depth with gate):*	0,261 "
F (Min. - Max. Außendurchmesser vor Einbau): *F (Min. - Max. outer diameter before installation):*	0,197 " - 0,224 "
Gewindelängen-Berechnung: *Thread length calculation:*	1,0 D heißt 1 mal Durchmesser: 1 mal 4,17 mm = 4,17 mm Der Nenndurchmesser bei UNF No. 8 beträgt ca. 4,17 mm 1,0 D means 1 times diameter: 1 times 4,17 mm = 4,17 mm The nominal diameter for UNF No. 8 is approx. 4,17 mm
W Windungsanzahl *W Number of coils*	3,60 - 4,10

Prüfungszeichnung
quality test drawing

BaerCoil®

Artikelnr.: *Item no.*	1-B6293-1
Bezeichnung: *Description:*	BaerCoil® Gewindeeinsatz BaerCoil® Wire Thread Insert
Typ: *Type:*	Screw grip (Schraubensichernd) Screw grip (screw locking)
Innengewinde: *Internal thread:*	UNF No. 10 x 32
Richtung: *Direction:*	Rechts Right
Material: *Material:*	Rostfreier Edelstahl V2A Stainless steel AISI 304 (X5CrNi18-10, 1.4301)
Zugfestigkeit bei Raumtempertatur: *Tensile strength at room temperature:*	>1400 N/mm²
Temperaturbeständigkeit: *Temperature resistance:*	315°C langzeitig, 425°C kurzzeitig 315°C long-term, 425°C short-term

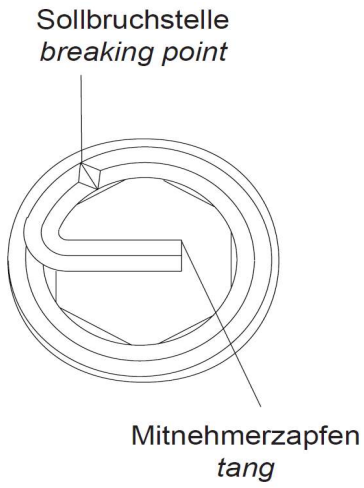

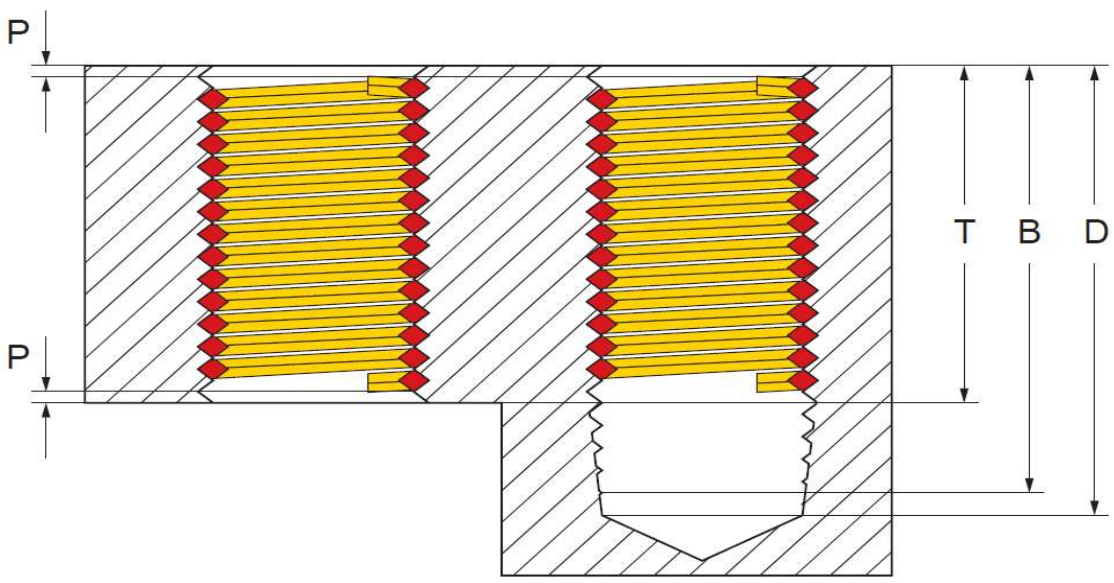

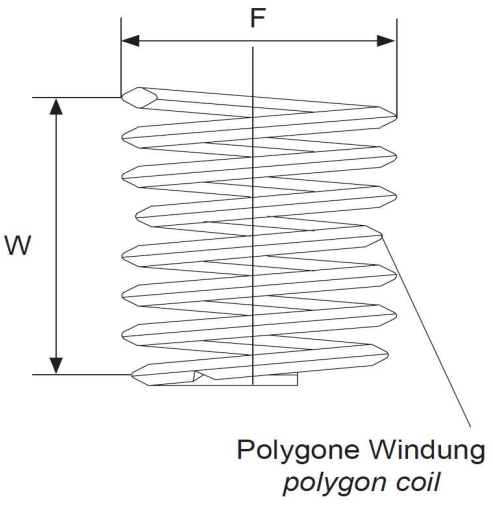

Innengewinde: *Internal thread:*	UNF No. 10 x 32
Länge: *Length:*	1,0 D
T (Länge im eingebauten Zustand): *T (length when installed):*	4,83 mm
P (Tiefe): *P (depth):*	Der Gewindeeinsatz muss 1/4 – 1/2 Umdrehungen unter der Oberfläche sitzen The thread insert must be located 1/4 - 1/2 turns below the surface
D (Mindesttiefe des Kernloches, ohne Spitze): *D (minimum depth of the core hole, without tip):*	0,331 "
B (Gewindetiefe mit Anschnitt): *B (thread depth with gate):*	0,299 "
F (Min. - Max. Außendurchmesser vor Einbau): *F (Min. - Max. outer diameter before installation):*	0,227 " - 0,256 "
Gewindelängen-Berechnung: *Thread length calculation:*	1,0 D heißt 1 mal Durchmesser: 1 mal 4,83 mm = 4,83 mm Der Nenndurchmesser bei UNF No. 10 beträgt ca. 4,83 mm 1,0 D means 1 times diameter: 1 times 4,83 mm = 4,83 mm The nominal diameter for UNF No. 10 is approx. 4,83 mm
W Windungsanzahl *W Number of coils*	3,80 - 4,30

Prüfungszeichnung
quality test drawing

BaerCoil®

Artikelnr.: *Item no.*	1-B6225-1
Bezeichnung: *Description:*	BaerCoil® Gewindeeinsatz BaerCoil® Wire Thread Insert
Typ: *Type:*	Screw grip (Schraubensichernd) Screw grip (screw locking)
Innengewinde: *Internal thread:*	UNF 1/4 x 28
Richtung: *Direction:*	Rechts Right
Material: *Material:*	Rostfreier Edelstahl V2A Stainless steel AISI 304 (X5CrNi18-10, 1.4301)
Zugfestigkeit bei Raumtempertatur: *Tensile strength at room temperature:*	>1400 N/mm²
Temperaturbeständigkeit: *Temperature resistance:*	315°C langzeitig, 425°C kurzzeitig 315°C long-term, 425°C short-term

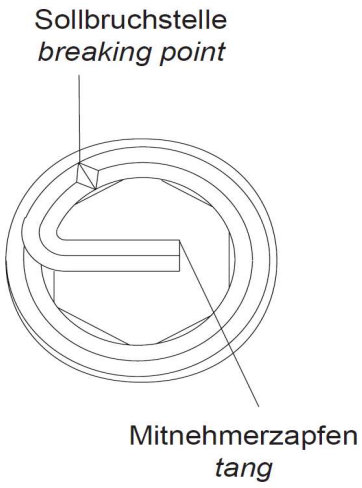

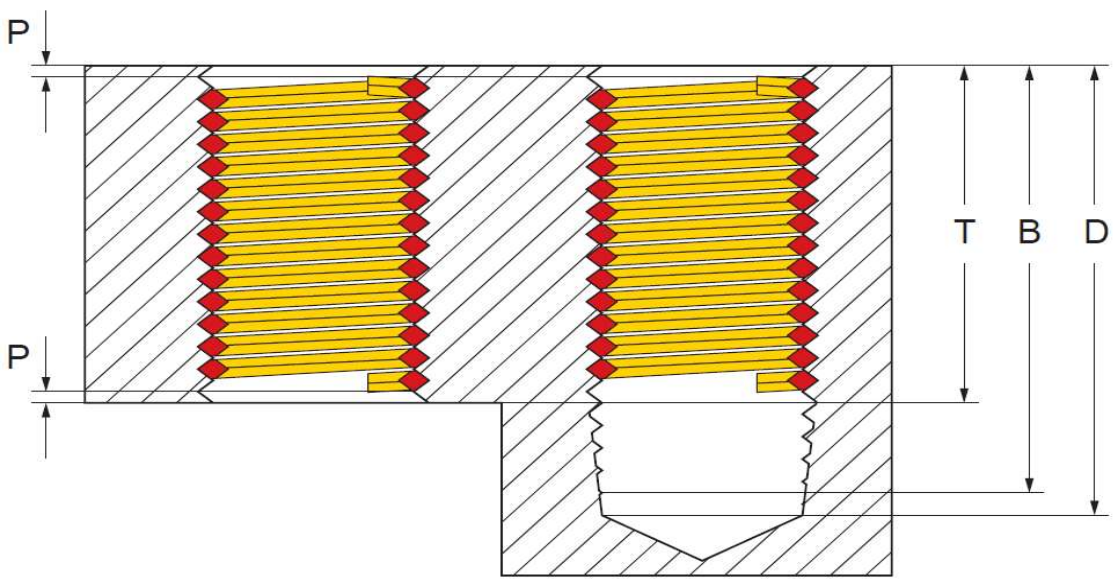

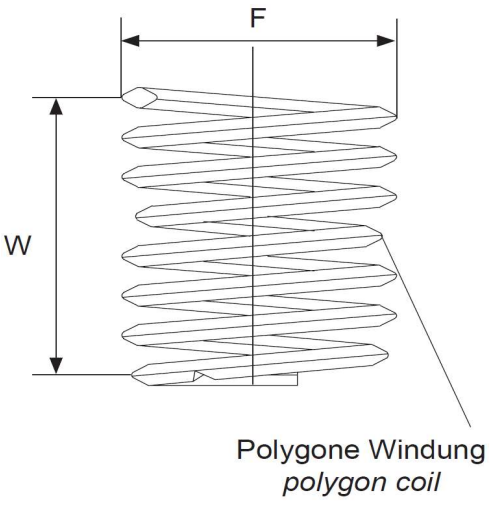

Innengewinde: *Internal thread:*	UNF 1/4 x 28
Länge: *Length:*	1,0 D
T (Länge im eingebauten Zustand): *T (length when installed):*	6,35 mm
P (Tiefe): *P (depth):*	Der Gewindeeinsatz muss 1/4 – 1/2 Umdrehungen unter der Oberfläche sitzen The thread insert must be located 1/4 - 1/2 turns below the surface
D (Mindesttiefe des Kernloches, ohne Spitze): *D (minimum depth of the core hole, without tip):*	0,411 "
B (Gewindetiefe mit Anschnitt): *B (thread depth with gate):*	0,375 "
F (Min. - Max. Außendurchmesser vor Einbau): *F (Min. - Max. outer diameter before installation):*	0,292 " - 0,326 "
Gewindelängen-Berechnung: *Thread length calculation:*	1,0 D heißt 1 mal Durchmesser: 1 mal 6,35 mm = 6,35 mm Der Nenndurchmesser bei UNF 1/4 beträgt ca. 6,35 mm 1,0 D means 1 times diameter: 1 times 6,35 mm = 6,35 mm The nominal diameter for UNF 1/4 is approx. 6,35 mm
W Windungsanzahl *W Number of coils*	4,70 - 5,20

Prüfungszeichnung
quality test drawing

BaerCoil®

Artikelnr.: *Item no.*	1-B6226-1
Bezeichnung: *Description:*	BaerCoil® Gewindeeinsatz BaerCoil® Wire Thread Insert
Typ: *Type:*	Screw grip (Schraubensichernd) Screw grip (screw locking)
Innengewinde: *Internal thread:*	UNF 5/16 x 24
Richtung: *Direction:*	Rechts Right
Material: *Material:*	Rostfreier Edelstahl V2A Stainless steel AISI 304 (X5CrNi18-10, 1.4301)
Zugfestigkeit bei Raumtempertatur: *Tensile strength at room temperature:*	>1400 N/mm²
Temperaturbeständigkeit: *Temperature resistance:*	315°C langzeitig, 425°C kurzzeitig 315°C long-term, 425°C short-term

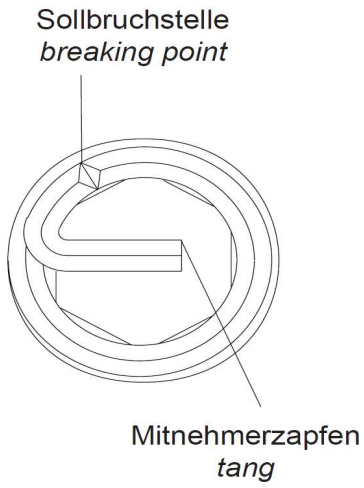

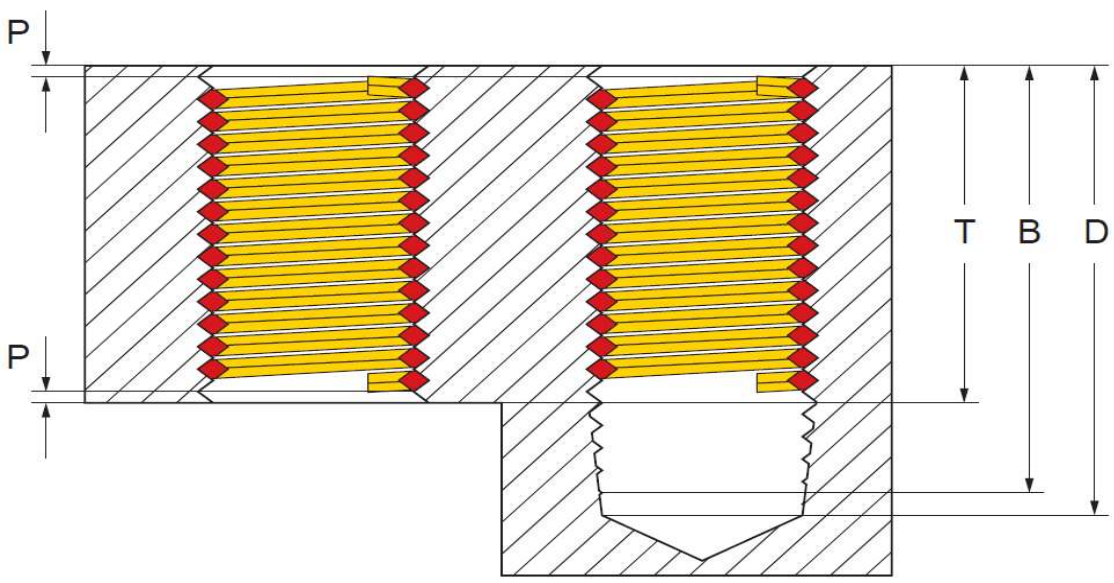

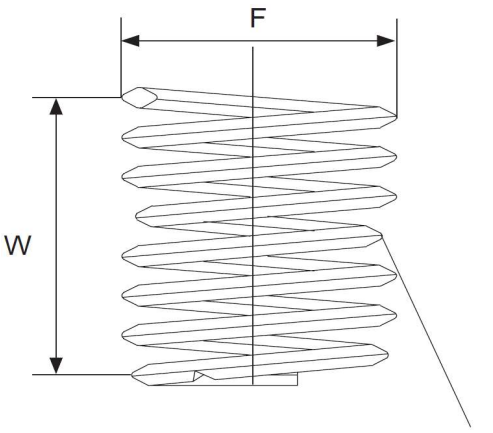

Innengewinde: *Internal thread:*	UNF 5/16 x 24
Länge: *Length:*	1,0 D
T (Länge im eingebauten Zustand): *T (length when installed):*	7,94 mm
P (Tiefe): *P (depth):*	Der Gewindeeinsatz muss 1/4 – 1/2 Umdrehungen unter der Oberfläche sitzen The thread insert must be located 1/4 - 1/2 turns below the surface
D (Mindesttiefe des Kernloches, ohne Spitze): *D (minimum depth of the core hole, without tip):*	0,500 "
B (Gewindetiefe mit Anschnitt): *B (thread depth with gate):*	0,458 "
F (Min. - Max. Außendurchmesser vor Einbau): *F (Min. - Max. outer diameter before installation):*	0,361 " - 0,400 "
Gewindelängen-Berechnung: *Thread length calculation:*	1,0 D heißt 1 mal Durchmesser: 1 mal 7,94 mm = 7,94 mm Der Nenndurchmesser bei UNF 5/16 beträgt ca. 7,94 mm 1,0 D means 1 times diameter: 1 times 7,94 mm = 7,94 mm The nominal diameter for UNF 5/16 is approx. 7,94 mm
W Windungsanzahl *W Number of coils*	5,10 - 5,60

Prüfungszeichnung
quality test drawing

BaerCoil®

Artikelnr.: *Item no.*	1-B6227-1
Bezeichnung: *Description:*	BaerCoil® Gewindeeinsatz BaerCoil® Wire Thread Insert
Typ: *Type:*	Screw grip (Schraubensichernd) Screw grip (screw locking)
Innengewinde: *Internal thread:*	UNF 3/8 x 24
Richtung: *Direction:*	Rechts Right
Material: *Material:*	Rostfreier Edelstahl V2A Stainless steel AISI 304 (X5CrNi18-10, 1.4301)
Zugfestigkeit bei Raumtempertatur: *Tensile strength at room temperature:*	>1400 N/mm²
Temperaturbeständigkeit: *Temperature resistance:*	315°C langzeitig, 425°C kurzzeitig 315°C long-term, 425°C short-term

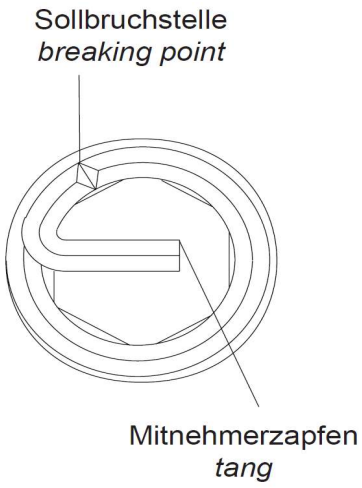

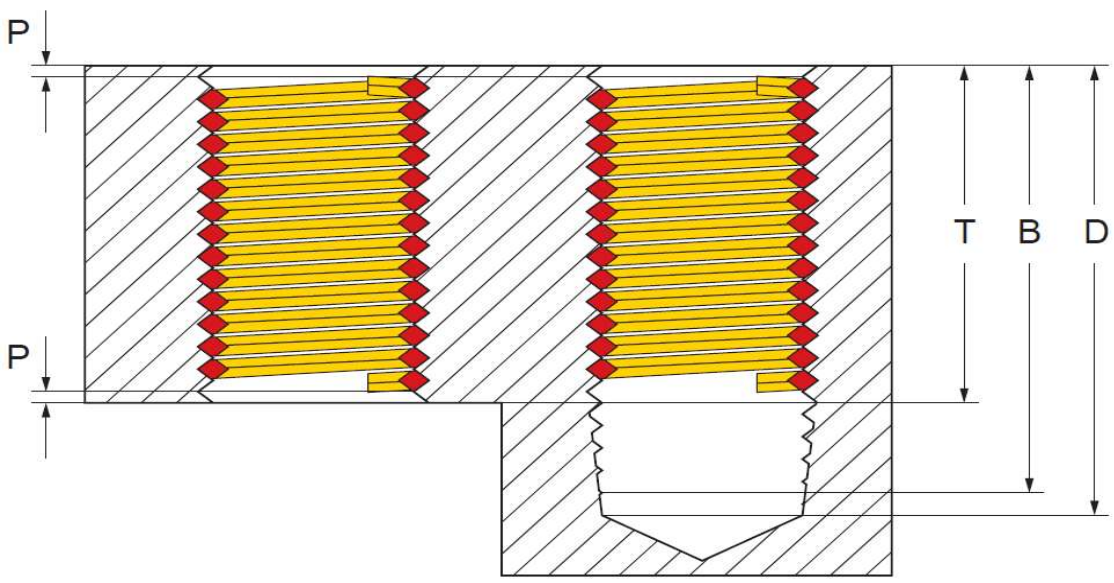

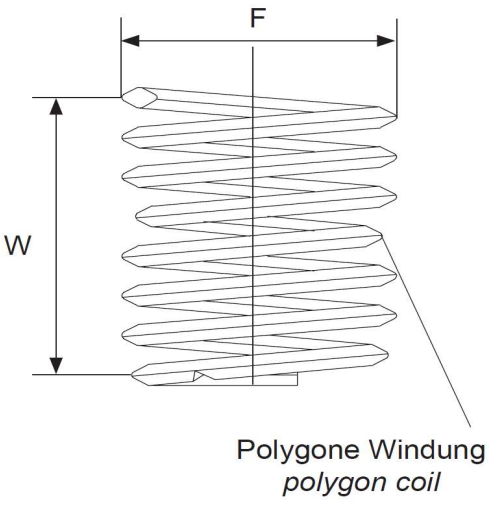

Innengewinde: *Internal thread:*	UNF 3/8 x 24
Länge: *Length:*	1,0 D
T (Länge im eingebauten Zustand): *T (length when installed):*	9,53 mm
P (Tiefe): *P (depth):*	Der Gewindeeinsatz muss 1/4 – 1/2 Umdrehungen unter der Oberfläche sitzen The thread insert must be located 1/4 - 1/2 turns below the surface
D (Mindesttiefe des Kernloches, ohne Spitze): *D (minimum depth of the core hole, without tip):*	0,562 "
B (Gewindetiefe mit Anschnitt): *B (thread depth with gate):*	0,521 "
F (Min. - Max. Außendurchmesser vor Einbau): *F (Min. - Max. outer diameter before installation):*	0,424 " - 0,468 "
Gewindelängen-Berechnung: *Thread length calculation:*	1,0 D heißt 1 mal Durchmesser: 1 mal 9,53 mm = 9,53 mm Der Nenndurchmesser bei UNF 3/8 beträgt ca. 9,53 mm 1,0 D means 1 times diameter: 1 times 9,53 mm = 9,53 mm The nominal diameter for UNF 3/8 is approx. 9,53 mm
W Windungsanzahl *W Number of coils*	6,50 - 7,10

Prüfungszeichnung
quality test drawing

BaerCoil®

Artikelnr.: *Item no.*	1-B6228-1
Bezeichnung: *Description:*	BaerCoil® Gewindeeinsatz BaerCoil® Wire Thread Insert
Typ: *Type:*	Screw grip (Schraubensichernd) Screw grip (screw locking)
Innengewinde: *Internal thread:*	UNF 7/16 x 20
Richtung: *Direction:*	Rechts Right
Material: *Material:*	Rostfreier Edelstahl V2A Stainless steel AISI 304 (X5CrNi18-10, 1.4301)
Zugfestigkeit bei Raumtempertatur: *Tensile strength at room temperature:*	>1400 N/mm²
Temperaturbeständigkeit: *Temperature resistance:*	315°C langzeitig, 425°C kurzzeitig 315°C long-term, 425°C short-term

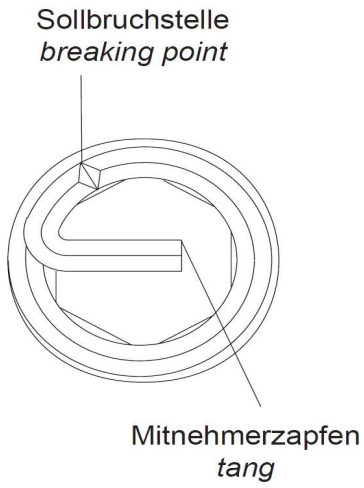

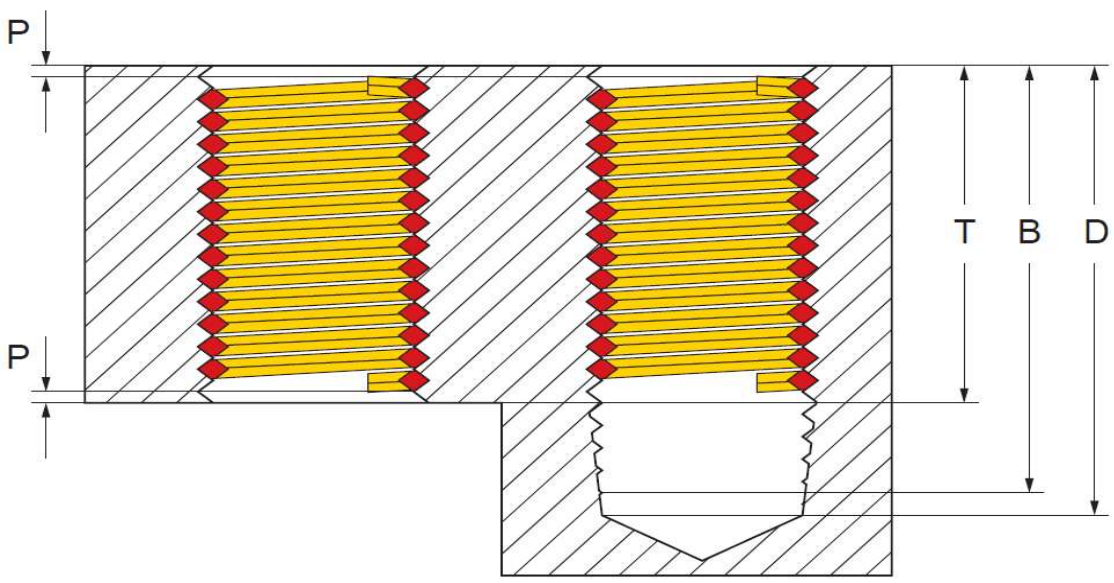

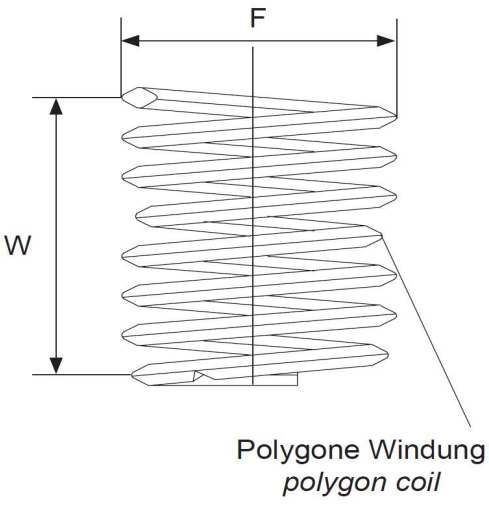

Innengewinde: *Internal thread:*	UNF 7/16 x 20
Länge: *Length:*	1,0 D
T (Länge im eingebauten Zustand): *T (length when installed):*	11,11 mm
P (Tiefe): *P (depth):*	Der Gewindeeinsatz muss 1/4 – 1/2 Umdrehungen unter der Oberfläche sitzen The thread insert must be located 1/4 - 1/2 turns below the surface
D (Mindesttiefe des Kernloches, ohne Spitze): *D (minimum depth of the core hole, without tip):*	0,662 "
B (Gewindetiefe mit Anschnitt): *B (thread depth with gate):*	0,612 "
F (Min. - Max. Außendurchmesser vor Einbau): *F (Min. - Max. outer diameter before installation):*	0,496 " - 0,549 "
Gewindelängen-Berechnung: *Thread length calculation:*	1,0 D heißt 1 mal Durchmesser: 1 mal 11,11 mm = 11,11 mm Der Nenndurchmesser bei UNF 7/16 beträgt ca. 11,11 mm 1,0 D means 1 times diameter: 1 times 11,11 mm = 11,11 mm The nominal diameter for UNF 7/16 is approx. 11,11 mm
W Windungsanzahl *W Number of coils*	6,30 - 6,90

Prüfungszeichnung
quality test drawing

BaerCoil®

Artikelnr.: *Item no.*	1-B6230-1
Bezeichnung: *Description:*	BaerCoil® Gewindeeinsatz BaerCoil® Wire Thread Insert
Typ: *Type:*	Screw grip (Schraubensichernd) Screw grip (screw locking)
Innengewinde: *Internal thread:*	UNF 9/16 x 18
Richtung: *Direction:*	Rechts Right
Material: *Material:*	Rostfreier Edelstahl V2A Stainless steel AISI 304 (X5CrNi18-10, 1.4301)
Zugfestigkeit bei Raumtempertatur: *Tensile strength at room temperature:*	>1400 N/mm²
Temperaturbeständigkeit: *Temperature resistance:*	315°C langzeitig, 425°C kurzzeitig 315°C long-term, 425°C short-term

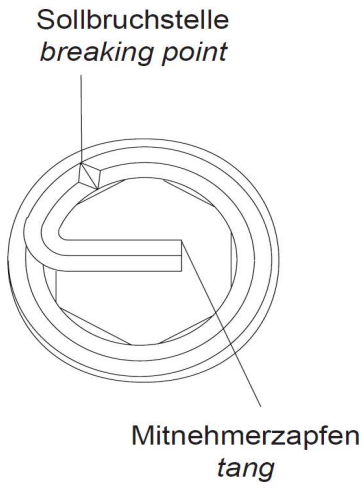

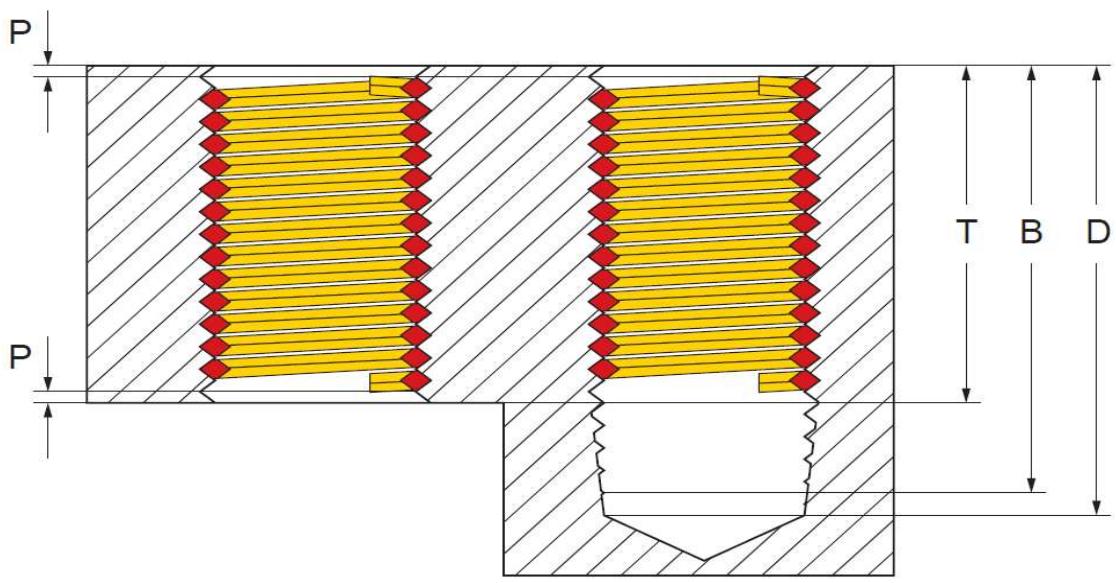

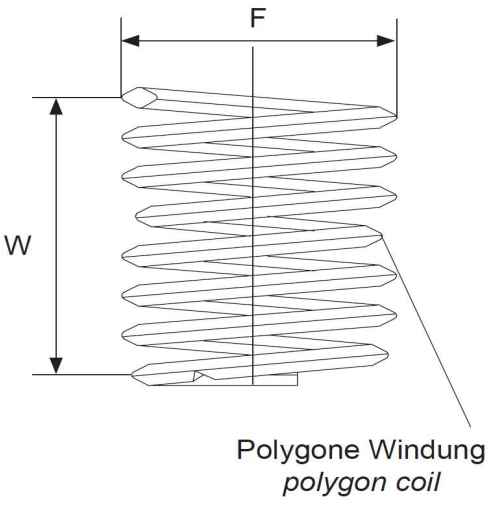

Innengewinde: *Internal thread:*	UNF 9/16 x 18
Länge: *Length:*	1,0 D
T (Länge im eingebauten Zustand): *T (length when installed):*	14,29 mm
P (Tiefe): *P (depth):*	Der Gewindeeinsatz muss 1/4 – 1/2 Umdrehungen unter der Oberfläche sitzen The thread insert must be located 1/4 - 1/2 turns below the surface
D (Mindesttiefe des Kernloches, ohne Spitze): *D (minimum depth of the core hole, without tip):*	0,812 "
B (Gewindetiefe mit Anschnitt): *B (thread depth with gate):*	0,757 "
F (Min. - Max. Außendurchmesser vor Einbau): *F (Min. - Max. outer diameter before installation):*	0,628 " - 0,691 "
Gewindelängen-Berechnung: *Thread length calculation:*	1,0 D heißt 1 mal Durchmesser: 1 mal 14,29 mm = 14,29 mm Der Nenndurchmesser bei UNF 9/16 beträgt ca. 14,29 mm 1,0 D means 1 times diameter: 1 times 14,29 mm = 14,29 mm The nominal diameter for UNF 9/16 is approx. 14,29 mm
W Windungsanzahl *W Number of coils*	7,60 - 8,30

Prüfungszeichnung
quality test drawing

BaerCoil®

Artikelnr.: *Item no.*	1-B6231-1
Bezeichnung: *Description:*	BaerCoil® Gewindeeinsatz BaerCoil® Wire Thread Insert
Typ: *Type:*	Screw grip (Schraubensichernd) Screw grip (screw locking)
Innengewinde: *Internal thread:*	UNF 5/8 x 18
Richtung: *Direction:*	Rechts Right
Material: *Material:*	Rostfreier Edelstahl V2A Stainless steel AISI 304 (X5CrNi18-10, 1.4301)
Zugfestigkeit bei Raumtempertatur: *Tensile strength at room temperature:*	>1400 N/mm²
Temperaturbeständigkeit: *Temperature resistance:*	315°C langzeitig, 425°C kurzzeitig 315°C long-term, 425°C short-term

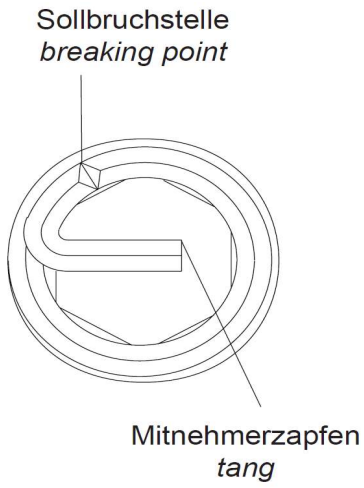

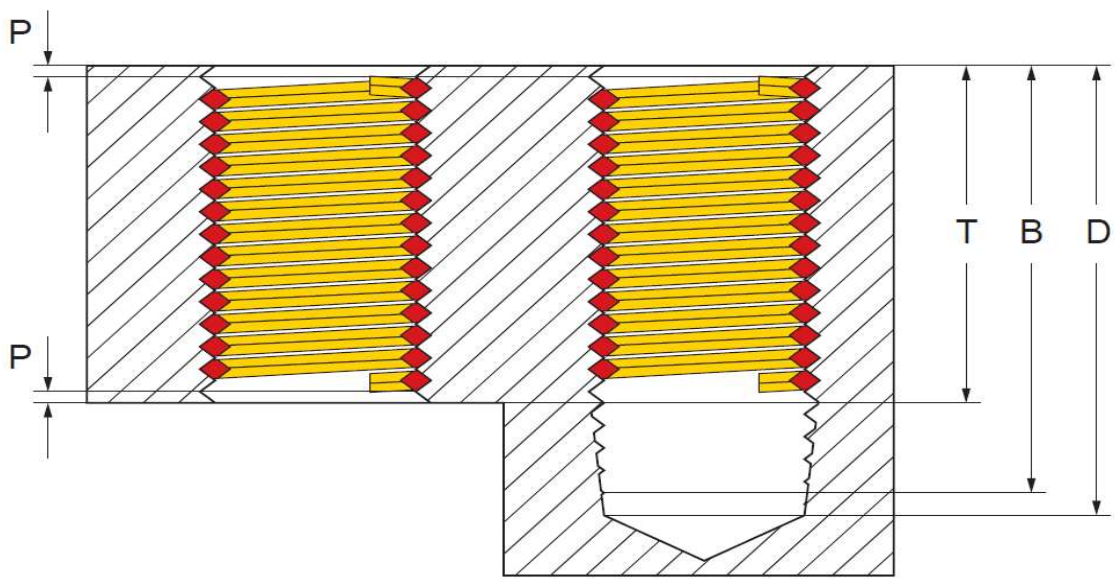

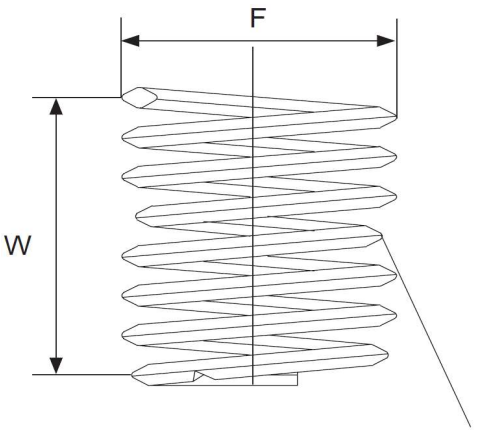

Innengewinde: *Internal thread:*	UNF 5/8 x 18
Länge: *Length:*	1,0 D
T (Länge im eingebauten Zustand): *T (length when installed):*	15,88 mm
P (Tiefe): *P (depth):*	Der Gewindeeinsatz muss 1/4 – 1/2 Umdrehungen unter der Oberfläche sitzen The thread insert must be located 1/4 - 1/2 turns below the surface
D (Mindesttiefe des Kernloches, ohne Spitze): *D (minimum depth of the core hole, without tip):*	0,875 "
B (Gewindetiefe mit Anschnitt): *B (thread depth with gate):*	0,819 "
F (Min. - Max. Außendurchmesser vor Einbau): *F (Min. - Max. outer diameter before installation):*	0,690 " - 0,758 "
Gewindelängen-Berechnung: *Thread length calculation:*	1,0 D heißt 1 mal Durchmesser: 1 mal 15,88 mm = 15,88 mm Der Nenndurchmesser bei UNF 5/8 beträgt ca. 15,88 mm 1,0 D means 1 times diameter: 1 times 15,88 mm = 15,88 mm The nominal diameter for UNF 5/8 is approx. 15,88 mm
W Windungsanzahl *W Number of coils*	8,70 - 9,40

Prüfungszeichnung
quality test drawing

BaerCoil®

Artikelnr.: *Item no.*	1-B6233-1
Bezeichnung: *Description:*	BaerCoil® Gewindeeinsatz BaerCoil® Wire Thread Insert
Typ: *Type:*	Screw grip (Schraubensichernd) Screw grip (screw locking)
Innengewinde: *Internal thread:*	UNF 3/4 x 16
Richtung: *Direction:*	Rechts Right
Material: *Material:*	Rostfreier Edelstahl V2A Stainless steel AISI 304 (X5CrNi18-10, 1.4301)
Zugfestigkeit bei Raumtempertatur: *Tensile strength at room temperature:*	>1400 N/mm²
Temperaturbeständigkeit: *Temperature resistance:*	315°C langzeitig, 425°C kurzzeitig 315°C long-term, 425°C short-term

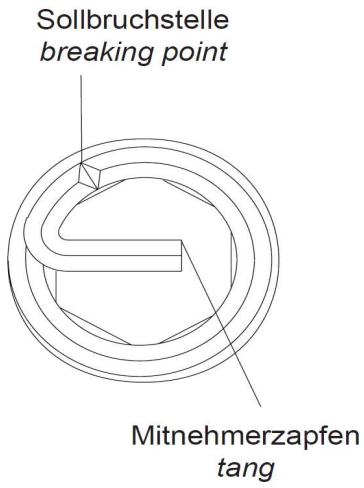

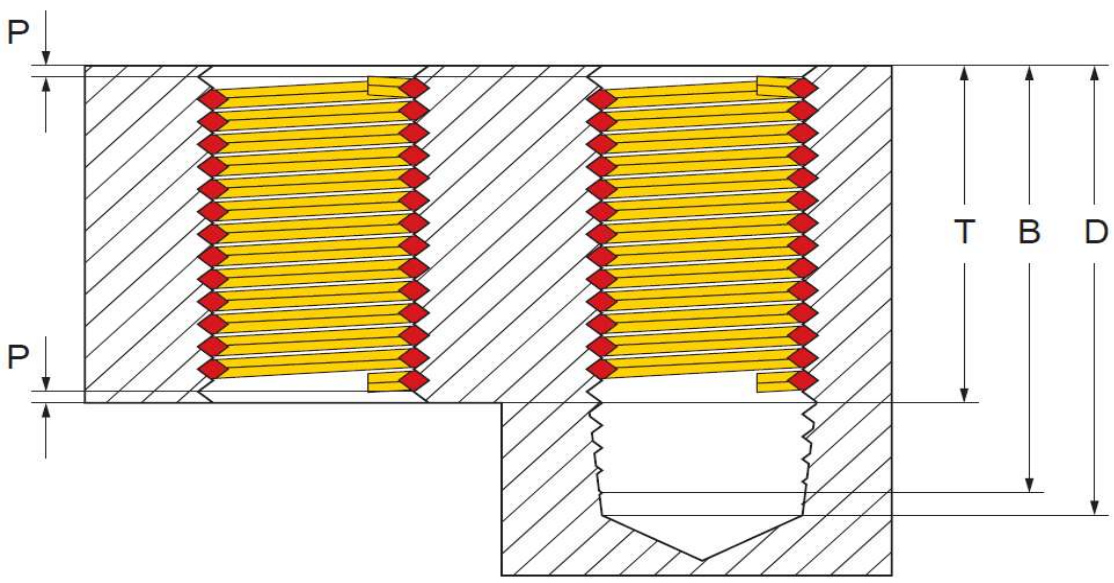

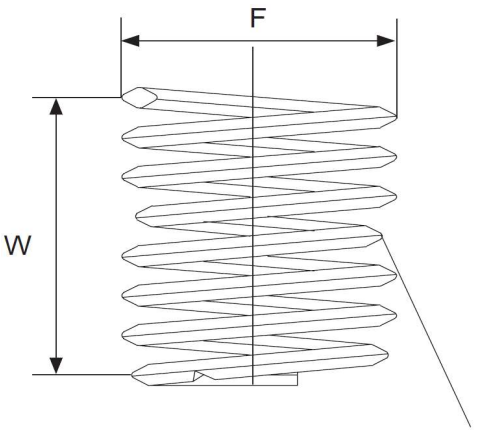

Innengewinde: *Internal thread:*	UNF 3/4 x 16
Länge: *Length:*	1,0 D
T (Länge im eingebauten Zustand): *T (length when installed):*	19,05 mm
P (Tiefe): *P (depth):*	Der Gewindeeinsatz muss 1/4 – 1/2 Umdrehungen unter der Oberfläche sitzen The thread insert must be located 1/4 - 1/2 turns below the surface
D (Mindesttiefe des Kernloches, ohne Spitze): *D (minimum depth of the core hole, without tip):*	1,031 "
B (Gewindetiefe mit Anschnitt): *B (thread depth with gate):*	0,969 "
F (Min. - Max. Außendurchmesser vor Einbau): *F (Min. - Max. outer diameter before installation):*	0,823 " - 0,901 "
Gewindelängen-Berechnung: *Thread length calculation:*	1,0 D heißt 1 mal Durchmesser: 1 mal 19,05 mm = 19,05 mm Der Nenndurchmesser bei UNF 3/4 beträgt ca. 19,05 mm 1,0 D means 1 times diameter: 1 times 19,05 mm = 19,05 mm The nominal diameter for UNF 3/4 is approx. 19,05 mm
W Windungsanzahl *W Number of coils*	9,30 - 10,10

Prüfungszeichnung
quality test drawing

BaerCoil®

Artikelnr.: *Item no.*	1-B6235-1
Bezeichnung: *Description:*	BaerCoil® Gewindeeinsatz BaerCoil® Wire Thread Insert
Typ: *Type:*	Screw grip (Schraubensichernd) Screw grip (screw locking)
Innengewinde: *Internal thread:*	UNF 7/8 x 14
Richtung: *Direction:*	Rechts Right
Material: *Material:*	Rostfreier Edelstahl V2A Stainless steel AISI 304 (X5CrNi18-10, 1.4301)
Zugfestigkeit bei Raumtempertatur: *Tensile strength at room temperature:*	>1400 N/mm²
Temperaturbeständigkeit: *Temperature resistance:*	315°C langzeitig, 425°C kurzzeitig 315°C long-term, 425°C short-term

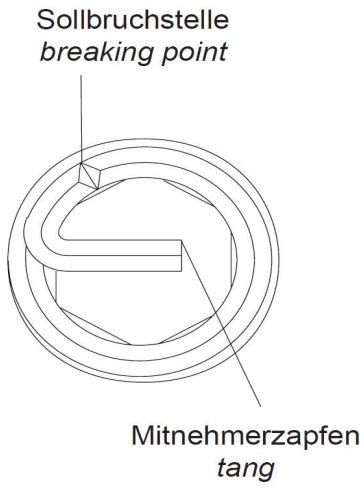

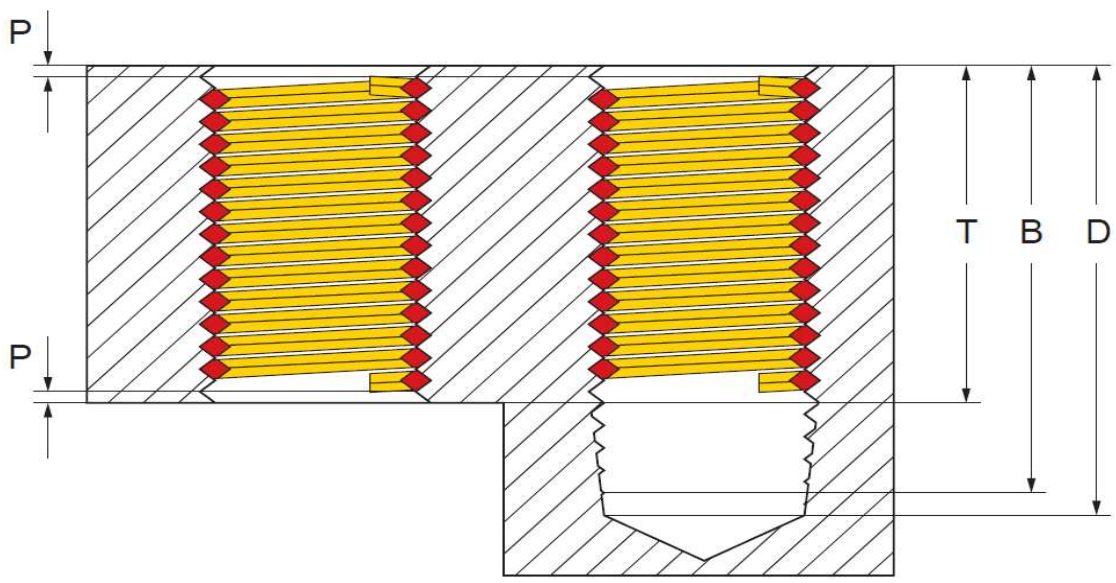

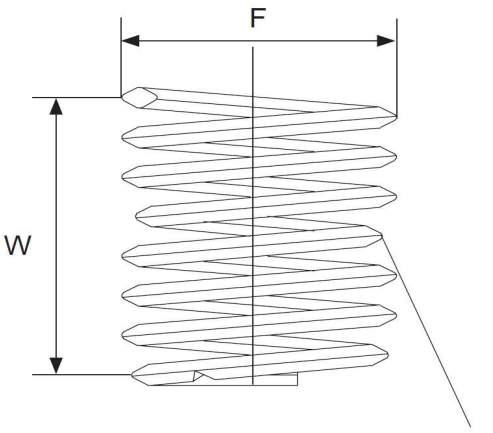

Innengewinde: *Internal thread:*	UNF 7/8 x 14
Länge: *Length:*	1,0 D
T (Länge im eingebauten Zustand): *T (length when installed):*	22,23 mm
P (Tiefe): *P (depth):*	Der Gewindeeinsatz muss 1/4 – 1/2 Umdrehungen unter der Oberfläche sitzen The thread insert must be located 1/4 - 1/2 turns below the surface
D (Mindesttiefe des Kernloches, ohne Spitze): *D (minimum depth of the core hole, without tip):*	1,196 "
B (Gewindetiefe mit Anschnitt): *B (thread depth with gate):*	1,125 "
F (Min. - Max. Außendurchmesser vor Einbau): *F (Min. - Max. outer diameter before installation):*	0,958 " - 1,051 "
Gewindelängen-Berechnung: *Thread length calculation:*	1,0 D heißt 1 mal Durchmesser: 1 mal 22,23 mm = 22,23 mm Der Nenndurchmesser bei UNF 7/8 beträgt ca. 22,23 mm 1,0 D means 1 times diameter: 1 times 22,23 mm = 22,23 mm The nominal diameter for UNF 7/8 is approx. 22,23 mm
W Windungsanzahl *W Number of coils*	9,60 - 10,30

Prüfungszeichnung
quality test drawing

BaerCoil®

Artikelnr.: *Item no.*	1-B6237-1
Bezeichnung: *Description:*	BaerCoil® Gewindeeinsatz BaerCoil® Wire Thread Insert
Typ: *Type:*	Screw grip (Schraubensichernd) Screw grip (screw locking)
Innengewinde: *Internal thread:*	UNF 1" x 12
Richtung: *Direction:*	Rechts Right
Material: *Material:*	Rostfreier Edelstahl V2A Stainless steel AISI 304 (X5CrNi18-10, 1.4301)
Zugfestigkeit bei Raumtempertatur: *Tensile strength at room temperature:*	>1400 N/mm²
Temperaturbeständigkeit: *Temperature resistance:*	315°C langzeitig, 425°C kurzzeitig 315°C long-term, 425°C short-term

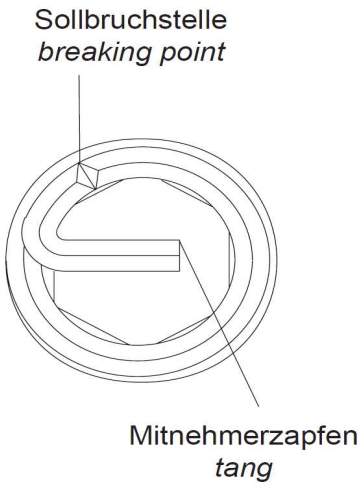

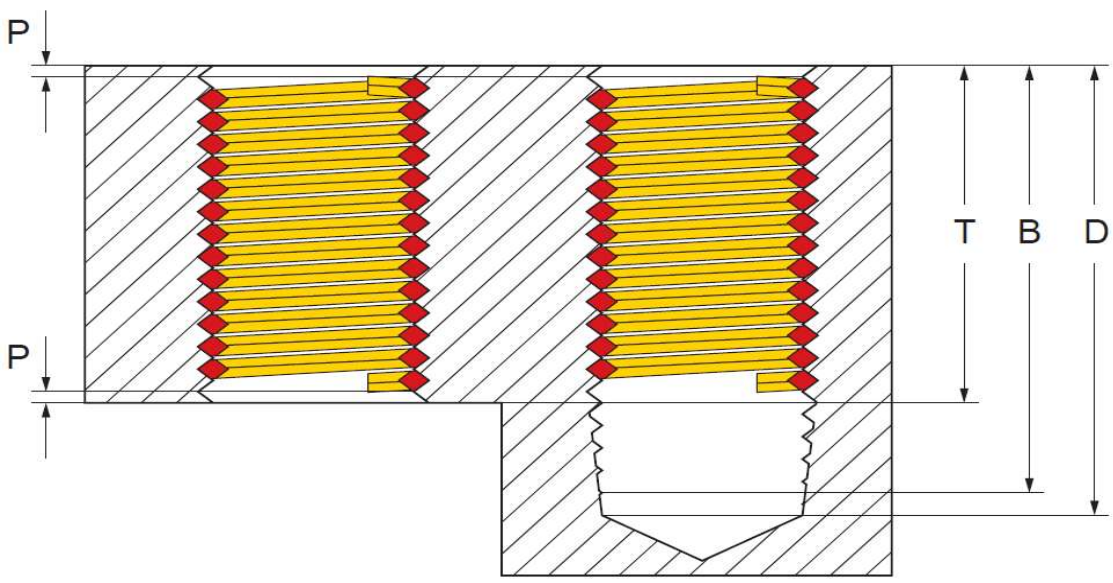

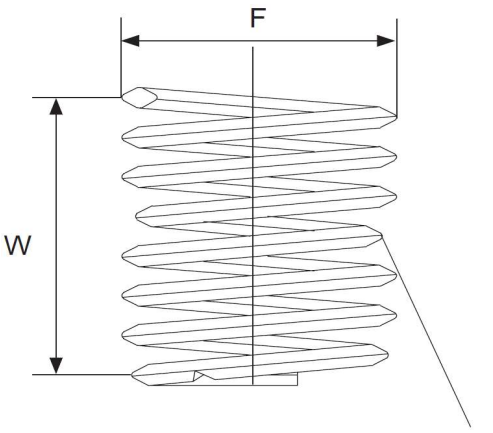

Innengewinde: *Internal thread:*	UNF 1" x 12
Länge: *Length:*	1,0 D
T (Länge im eingebauten Zustand): *T (length when installed):*	25,4 mm
P (Tiefe): *P (depth):*	Der Gewindeeinsatz muss 1/4 – 1/2 Umdrehungen unter der Oberfläche sitzen The thread insert must be located 1/4 - 1/2 turns below the surface
D (Mindesttiefe des Kernloches, ohne Spitze): *D (minimum depth of the core hole, without tip):*	1,375 "
B (Gewindetiefe mit Anschnitt): *B (thread depth with gate):*	1,292 "
F (Min. - Max. Außendurchmesser vor Einbau): *F (Min. - Max. outer diameter before installation):*	1,097 " - 1,199 "
Gewindelängen-Berechnung: *Thread length calculation:*	1,0 D heißt 1 mal Durchmesser: 1 mal 25,4 mm = 25,4 mm Der Nenndurchmesser bei UNF 1" beträgt ca. 25,4 mm 1,0 D means 1 times diameter: 1 times 25,4 mm = 25,4 mm The nominal diameter for UNF 1" is approx. 25,4 mm
W Windungsanzahl *W Number of coils*	9,40 - 10,10