Prüfungszeichnung
quality test drawing

BaerCoil®

Artikelnr.: *Item no.*	1-B6292-25
Bezeichnung: *Description:*	BaerCoil® Gewindeeinsatz BaerCoil® Wire Thread Insert
Typ: *Type:*	Screw grip (Schraubensichernd) Screw grip (screw locking)
Innengewinde: *Internal thread:*	UNF No. 8 x 36
Richtung: *Direction:*	Rechts Right
Material: *Material:*	Rostfreier Edelstahl V2A Stainless steel AISI 304 (X5CrNi18-10, 1.4301)
Zugfestigkeit bei Raumtempertatur: *Tensile strength at room temperature:*	>1400 N/mm²
Temperaturbeständigkeit: *Temperature resistance:*	315°C langzeitig, 425°C kurzzeitig 315°C long-term, 425°C short-term

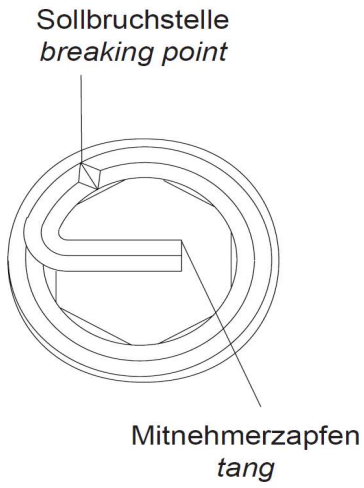

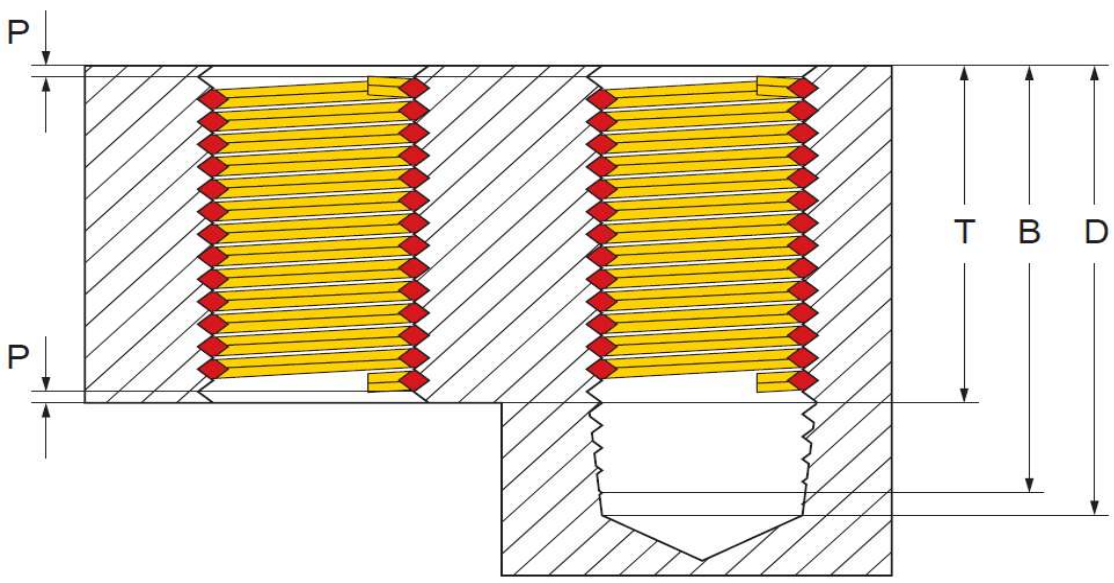

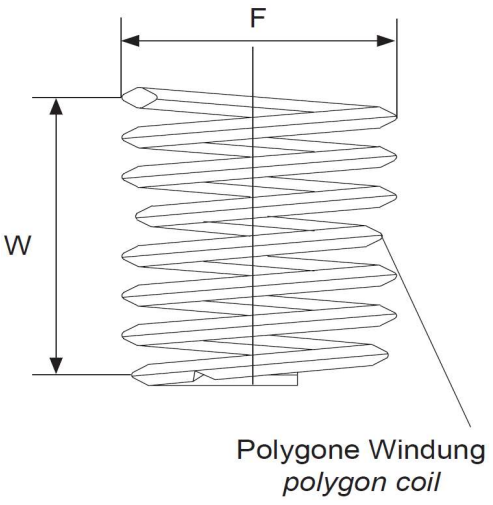

Innengewinde: *Internal thread:*	UNF No. 8 x 36
Länge: *Length:*	2,5 D
T (Länge im eingebauten Zustand): *T (length when installed):*	10,41 mm
P (Tiefe): *P (depth):*	Der Gewindeeinsatz muss 1/4 – 1/2 Umdrehungen unter der Oberfläche sitzen The thread insert must be located 1/4 - 1/2 turns below the surface
D (Mindesttiefe des Kernloches, ohne Spitze): *D (minimum depth of the core hole, without tip):*	0,535 "
B (Gewindetiefe mit Anschnitt): *B (thread depth with gate):*	0,507 "
F (Min. - Max. Außendurchmesser vor Einbau): *F (Min. - Max. outer diameter before installation):*	0,197 " - 0,224 "
Gewindelängen-Berechnung: *Thread length calculation:*	2,5 D heißt 2,5 mal Durchmesser: 2,5 mal 4,17 mm = 10,41 mm Der Nenndurchmesser bei UNF No. 8 beträgt ca. 4,17 mm 2,5 D means 2,5 times diameter: 2,5 times 4,17 mm = 10,41 mm The nominal diameter for UNF No. 8 is approx. 4,17 mm
W Windungsanzahl *W Number of coils*	11,10 - 12,50

Prüfungszeichnung
quality test drawing

BaerCoil®

Artikelnr.: *Item no.*	1-B6293-25
Bezeichnung: *Description:*	BaerCoil® Gewindeeinsatz BaerCoil® Wire Thread Insert
Typ: *Type:*	Screw grip (Schraubensichernd) Screw grip (screw locking)
Innengewinde: *Internal thread:*	UNF No. 10 x 32
Richtung: *Direction:*	Rechts Right
Material: *Material:*	Rostfreier Edelstahl V2A Stainless steel AISI 304 (X5CrNi18-10, 1.4301)
Zugfestigkeit bei Raumtempertatur: *Tensile strength at room temperature:*	>1400 N/mm²
Temperaturbeständigkeit: *Temperature resistance:*	315°C langzeitig, 425°C kurzzeitig 315°C long-term, 425°C short-term

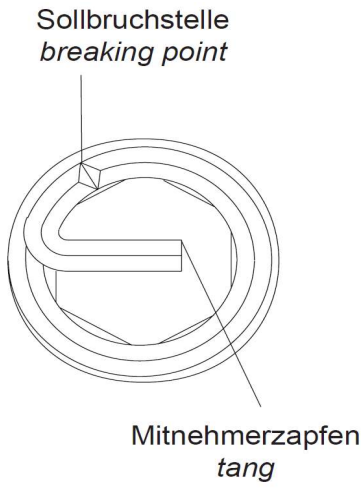

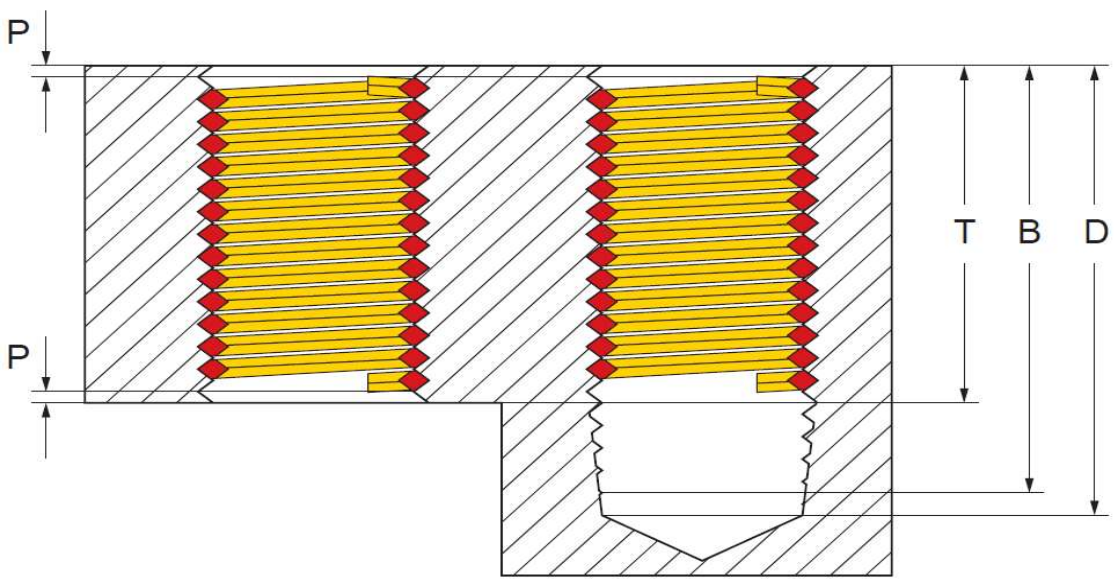

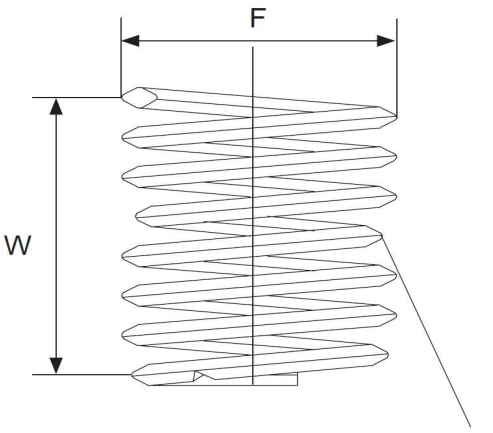

Innengewinde: *Internal thread:*	UNF No. 10 x 32
Länge: *Length:*	2,5 D
T (Länge im eingebauten Zustand): *T (length when installed):*	12,07 mm
P (Tiefe): *P (depth):*	Der Gewindeeinsatz muss 1/4 – 1/2 Umdrehungen unter der Oberfläche sitzen The thread insert must be located 1/4 - 1/2 turns below the surface
D (Mindesttiefe des Kernloches, ohne Spitze): *D (minimum depth of the core hole, without tip):*	0,616 "
B (Gewindetiefe mit Anschnitt): *B (thread depth with gate):*	0,584 "
F (Min. - Max. Außendurchmesser vor Einbau): *F (Min. - Max. outer diameter before installation):*	0,227 " - 0,256 "
Gewindelängen-Berechnung: *Thread length calculation:*	2,5 D heißt 2,5 mal Durchmesser: 2,5 mal 4,83 mm = 12,07 mm Der Nenndurchmesser bei UNF No. 10 beträgt ca. 4,83 mm 2,5 D means 2,5 times diameter: 2,5 times 4,83 mm = 12,07 mm The nominal diameter for UNF No. 10 is approx. 4,83 mm
W Windungsanzahl *W Number of coils*	11,60 - 13,00

Prüfungszeichnung
quality test drawing

BaerCoil®

Artikelnr.: *Item no.*	1-B6225-25
Bezeichnung: *Description:*	BaerCoil® Gewindeeinsatz BaerCoil® Wire Thread Insert
Typ: *Type:*	Screw grip (Schraubensichernd) Screw grip (screw locking)
Innengewinde: *Internal thread:*	UNF 1/4 x 28
Richtung: *Direction:*	Rechts Right
Material: *Material:*	Rostfreier Edelstahl V2A Stainless steel AISI 304 (X5CrNi18-10, 1.4301)
Zugfestigkeit bei Raumtempertatur: *Tensile strength at room temperature:*	>1400 N/mm²
Temperaturbeständigkeit: *Temperature resistance:*	315°C langzeitig, 425°C kurzzeitig 315°C long-term, 425°C short-term

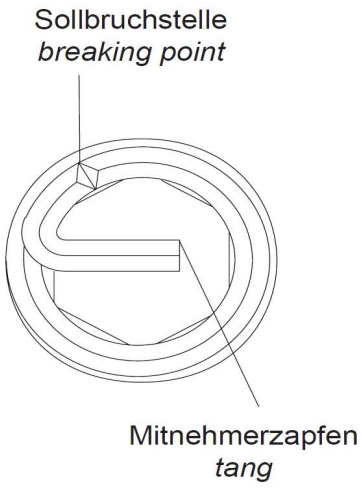

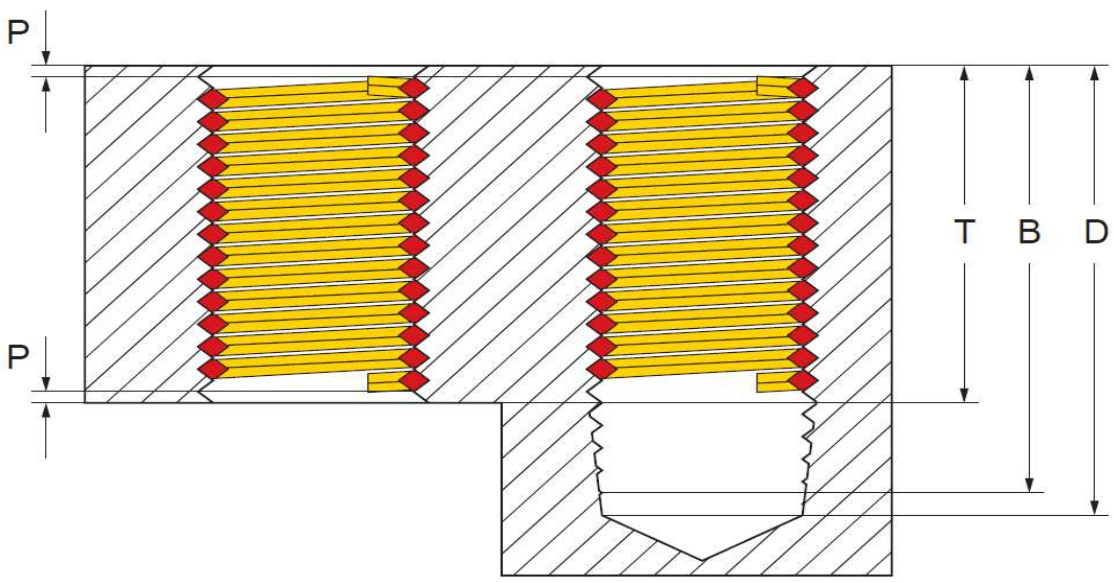

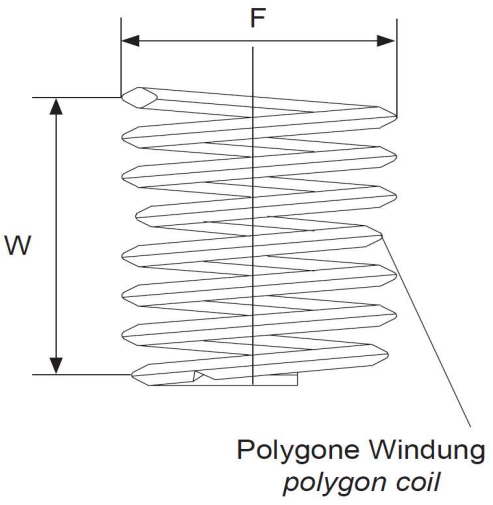

Innengewinde: *Internal thread:*	UNF 1/4 x 28
Länge: *Length:*	2,5 D
T (Länge im eingebauten Zustand): *T (length when installed):*	15,88 mm
P (Tiefe): *P (depth):*	Der Gewindeeinsatz muss 1/4 – 1/2 Umdrehungen unter der Oberfläche sitzen The thread insert must be located 1/4 - 1/2 turns below the surface
D (Mindesttiefe des Kernloches, ohne Spitze): *D (minimum depth of the core hole, without tip):*	0,786 "
B (Gewindetiefe mit Anschnitt): *B (thread depth with gate):*	0,750 "
F (Min. - Max. Außendurchmesser vor Einbau): *F (Min. - Max. outer diameter before installation):*	0,292 " - 0,326 "
Gewindelängen-Berechnung: *Thread length calculation:*	2,5 D heißt 2,5 mal Durchmesser: 2,5 mal 6,35 mm = 15,88 mm Der Nenndurchmesser bei UNF 1/4 beträgt ca. 6,35 mm 2,5 D means 2,5 times diameter: 2,5 times 6,35 mm = 15,88 mm The nominal diameter for UNF 1/4 is approx. 6,35 mm
W Windungsanzahl *W Number of coils*	13,80 - 15,20

Prüfungszeichnung
quality test drawing

BaerCoil®

Artikelnr.: *Item no.*	1-B6226-25
Bezeichnung: *Description:*	BaerCoil® Gewindeeinsatz BaerCoil® Wire Thread Insert
Typ: *Type:*	Screw grip (Schraubensichernd) Screw grip (screw locking)
Innengewinde: *Internal thread:*	UNF 5/16 x 24
Richtung: *Direction:*	Rechts Right
Material: *Material:*	Rostfreier Edelstahl V2A Stainless steel AISI 304 (X5CrNi18-10, 1.4301)
Zugfestigkeit bei Raumtempertatur: *Tensile strength at room temperature:*	>1400 N/mm²
Temperaturbeständigkeit: *Temperature resistance:*	315°C langzeitig, 425°C kurzzeitig 315°C long-term, 425°C short-term

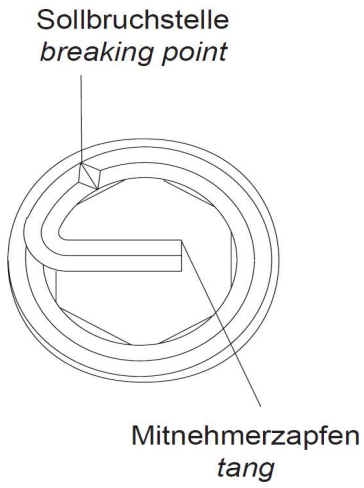

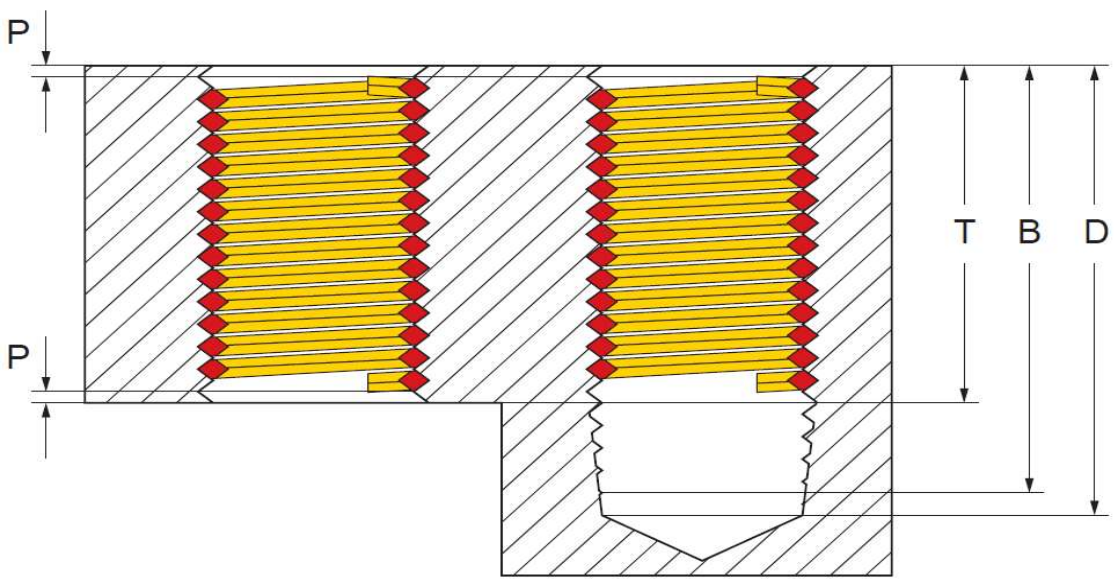

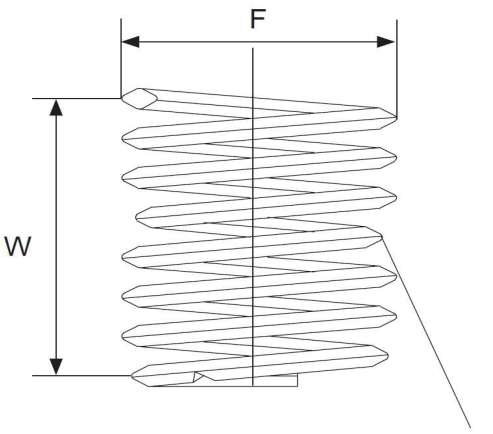

Innengewinde: *Internal thread:*	UNF 5/16 x 24
Länge: *Length:*	2,5 D
T (Länge im eingebauten Zustand): *T (length when installed):*	19,84 mm
P (Tiefe): *P (depth):*	Der Gewindeeinsatz muss 1/4 – 1/2 Umdrehungen unter der Oberfläche sitzen The thread insert must be located 1/4 - 1/2 turns below the surface
D (Mindesttiefe des Kernloches, ohne Spitze): *D (minimum depth of the core hole, without tip):*	0,969 "
B (Gewindetiefe mit Anschnitt): *B (thread depth with gate):*	0,927 "
F (Min. - Max. Außendurchmesser vor Einbau): *F (Min. - Max. outer diameter before installation):*	0,361 " - 0,400 "
Gewindelängen-Berechnung: *Thread length calculation:*	2,5 D heißt 2,5 mal Durchmesser: 2,5 mal 7,94 mm = 19,84 mm Der Nenndurchmesser bei UNF 5/16 beträgt ca. 7,94 mm 2,5 D means 2,5 times diameter: 2,5 times 7,94 mm = 19,84 mm The nominal diameter for UNF 5/16 is approx. 7,94 mm
W Windungsanzahl *W Number of coils*	15,00 - 16,40

Prüfungszeichnung
quality test drawing

BaerCoil®

Artikelnr.: *Item no.*	1-B6227-25
Bezeichnung: *Description:*	BaerCoil® Gewindeeinsatz BaerCoil® Wire Thread Insert
Typ: *Type:*	Screw grip (Schraubensichernd) Screw grip (screw locking)
Innengewinde: *Internal thread:*	UNF 3/8 x 24
Richtung: *Direction:*	Rechts Right
Material: *Material:*	Rostfreier Edelstahl V2A Stainless steel AISI 304 (X5CrNi18-10, 1.4301)
Zugfestigkeit bei Raumtempertatur: *Tensile strength at room temperature:*	>1400 N/mm²
Temperaturbeständigkeit: *Temperature resistance:*	315°C langzeitig, 425°C kurzzeitig 315°C long-term, 425°C short-term

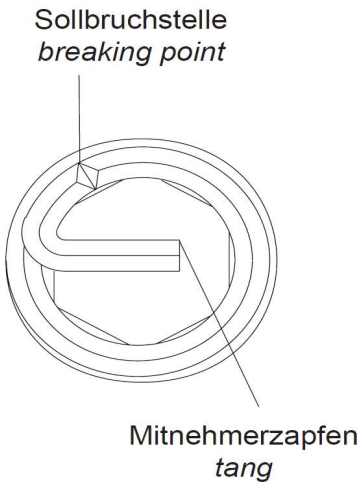

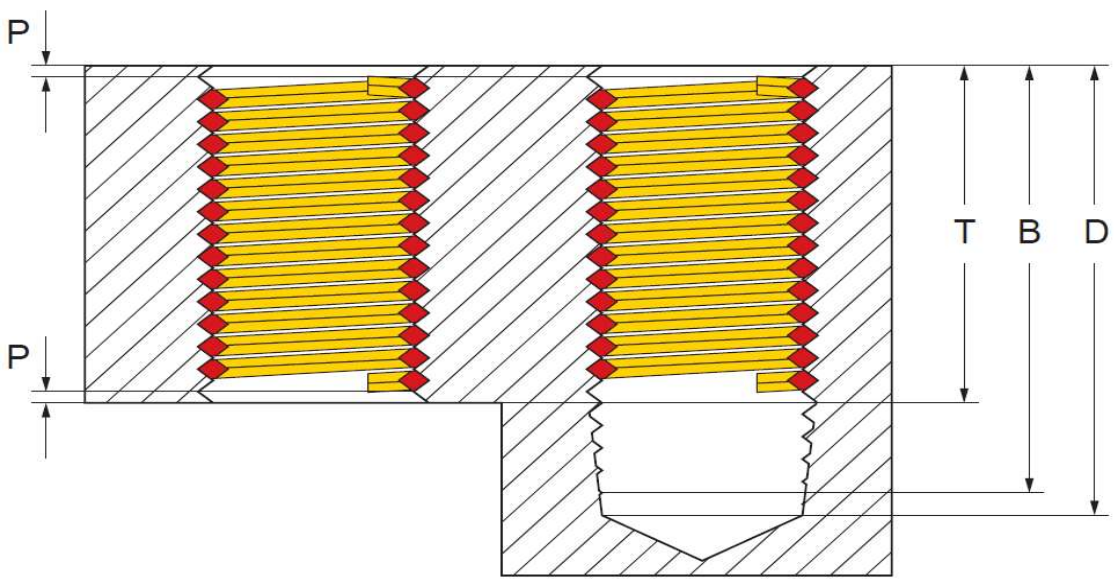

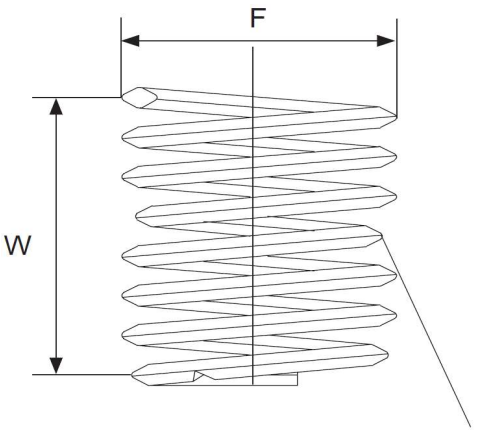

Innengewinde: *Internal thread:*	UNF 3/8 x 24
Länge: *Length:*	2,5 D
T (Länge im eingebauten Zustand): *T (length when installed):*	23,81 mm
P (Tiefe): *P (depth):*	Der Gewindeeinsatz muss 1/4 – 1/2 Umdrehungen unter der Oberfläche sitzen The thread insert must be located 1/4 - 1/2 turns below the surface
D (Mindesttiefe des Kernloches, ohne Spitze): *D (minimum depth of the core hole, without tip):*	1,125 "
B (Gewindetiefe mit Anschnitt): *B (thread depth with gate):*	1,083 "
F (Min. - Max. Außendurchmesser vor Einbau): *F (Min. - Max. outer diameter before installation):*	0,424 " - 0,468 "
Gewindelängen-Berechnung: *Thread length calculation:*	2,5 D heißt 2,5 mal Durchmesser: 2,5 mal 9,53 mm = 23,81 mm Der Nenndurchmesser bei UNF 3/8 beträgt ca. 9,53 mm 2,5 D means 2,5 times diameter: 2,5 times 9,53 mm = 23,81 mm The nominal diameter for UNF 3/8 is approx. 9,53 mm
W Windungsanzahl *W Number of coils*	18,50 - 20,10

Prüfungszeichnung
quality test drawing

BaerCoil®

Artikelnr.: *Item no.*	1-B6228-25
Bezeichnung: *Description:*	BaerCoil® Gewindeeinsatz BaerCoil® Wire Thread Insert
Typ: *Type:*	Screw grip (Schraubensichernd) Screw grip (screw locking)
Innengewinde: *Internal thread:*	UNF 7/16 x 20
Richtung: *Direction:*	Rechts Right
Material: *Material:*	Rostfreier Edelstahl V2A Stainless steel AISI 304 (X5CrNi18-10, 1.4301)
Zugfestigkeit bei Raumtempertatur: *Tensile strength at room temperature:*	>1400 N/mm²
Temperaturbeständigkeit: *Temperature resistance:*	315°C langzeitig, 425°C kurzzeitig 315°C long-term, 425°C short-term

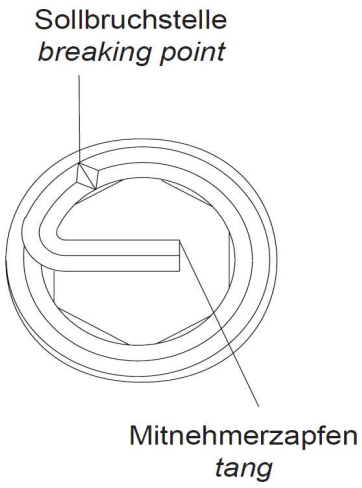

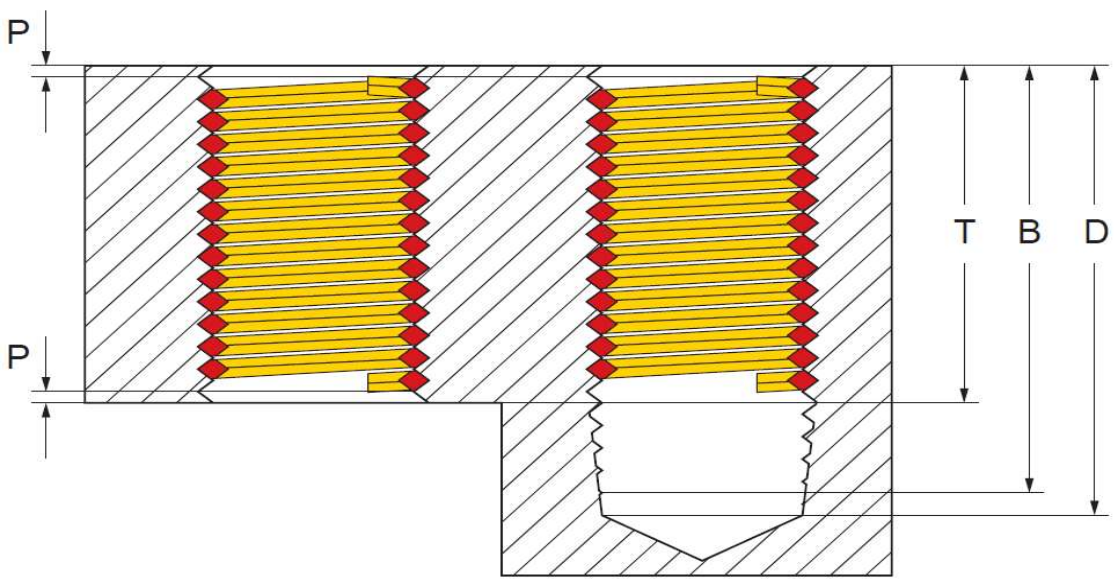

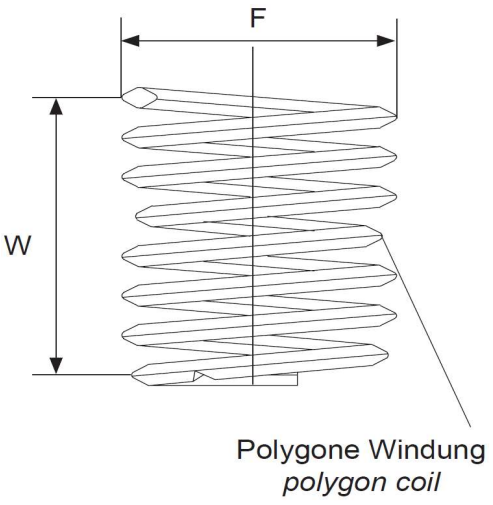

Innengewinde: *Internal thread:*	UNF 7/16 x 20
Länge: *Length:*	2,5 D
T (Länge im eingebauten Zustand): *T (length when installed):*	27,78 mm
P (Tiefe): *P (depth):*	Der Gewindeeinsatz muss 1/4 – 1/2 Umdrehungen unter der Oberfläche sitzen The thread insert must be located 1/4 - 1/2 turns below the surface
D (Mindesttiefe des Kernloches, ohne Spitze): *D (minimum depth of the core hole, without tip):*	1,319 "
B (Gewindetiefe mit Anschnitt): *B (thread depth with gate):*	1,269 "
F (Min. - Max. Außendurchmesser vor Einbau): *F (Min. - Max. outer diameter before installation):*	0,496 " - 0,549 "
Gewindelängen-Berechnung: *Thread length calculation:*	2,5 D heißt 2,5 mal Durchmesser: 2,5 mal 11,11 mm = 27,78 mm Der Nenndurchmesser bei UNF 7/16 beträgt ca. 11,11 mm 2,5 D means 2,5 times diameter: 2,5 times 11,11 mm = 27,78 mm The nominal diameter for UNF 7/16 is approx. 11,11 mm
W Windungsanzahl *W Number of coils*	17,90 - 19,50

Prüfungszeichnung
quality test drawing

BaerCoil®

Artikelnr.: *Item no.*	1-B6229-25
Bezeichnung: *Description:*	BaerCoil® Gewindeeinsatz BaerCoil® Wire Thread Insert
Typ: *Type:*	Screw grip (Schraubensichernd) Screw grip (screw locking)
Innengewinde: *Internal thread:*	UNF 1/2 x 20
Richtung: *Direction:*	Rechts Right
Material: *Material:*	Rostfreier Edelstahl V2A Stainless steel AISI 304 (X5CrNi18-10, 1.4301)
Zugfestigkeit bei Raumtempertatur: *Tensile strength at room temperature:*	>1400 N/mm²
Temperaturbeständigkeit: *Temperature resistance:*	315°C langzeitig, 425°C kurzzeitig 315°C long-term, 425°C short-term

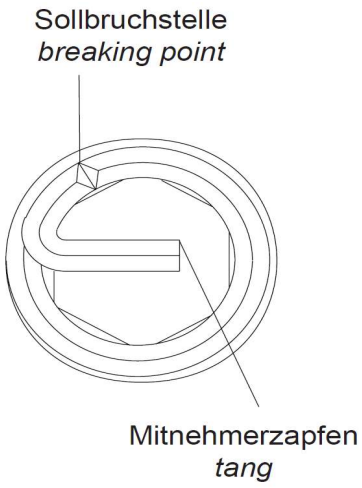

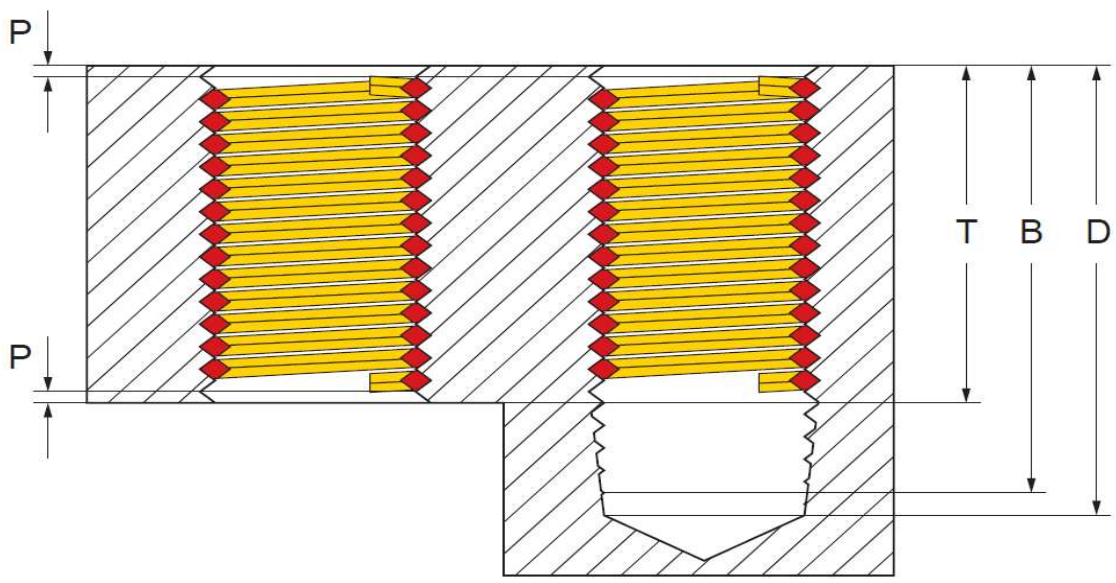

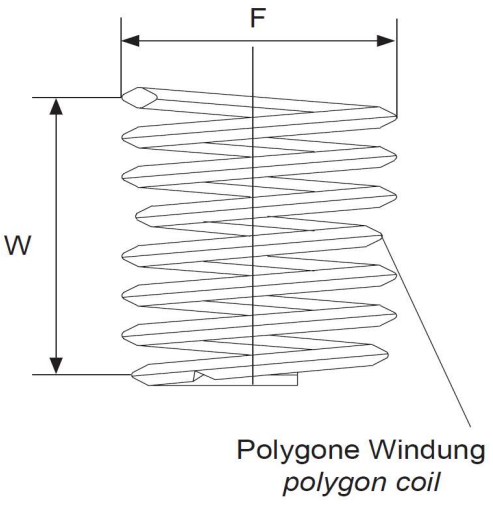

Innengewinde: *Internal thread:*	UNF 1/2 x 20
Länge: *Length:*	2,5 D
T (Länge im eingebauten Zustand): *T (length when installed):*	31,75 mm
P (Tiefe): *P (depth):*	Der Gewindeeinsatz muss 1/4 – 1/2 Umdrehungen unter der Oberfläche sitzen The thread insert must be located 1/4 - 1/2 turns below the surface
D (Mindesttiefe des Kernloches, ohne Spitze): *D (minimum depth of the core hole, without tip):*	1,475 "
B (Gewindetiefe mit Anschnitt): *B (thread depth with gate):*	1,425 "
F (Min. - Max. Außendurchmesser vor Einbau): *F (Min. - Max. outer diameter before installation):*	0,559 " - 0,617 "
Gewindelängen-Berechnung: *Thread length calculation:*	2,5 D heißt 2,5 mal Durchmesser: 2,5 mal 12,7 mm = 31,75 mm Der Nenndurchmesser bei UNF 1/2 beträgt ca. 12,7 mm 2,5 D means 2,5 times diameter: 2,5 times 12,7 mm = 31,75 mm The nominal diameter for UNF 1/2 is approx. 12,7 mm
W Windungsanzahl *W Number of coils*	20,80 - 22,60

Prüfungszeichnung
quality test drawing

BaerCoil®

Artikelnr.: *Item no.*	1-B6231-25
Bezeichnung: *Description:*	BaerCoil® Gewindeeinsatz BaerCoil® Wire Thread Insert
Typ: *Type:*	Screw grip (Schraubensichernd) Screw grip (screw locking)
Innengewinde: *Internal thread:*	UNF 5/8 x 18
Richtung: *Direction:*	Rechts Right
Material: *Material:*	Rostfreier Edelstahl V2A Stainless steel AISI 304 (X5CrNi18-10, 1.4301)
Zugfestigkeit bei Raumtempertatur: *Tensile strength at room temperature:*	>1400 N/mm²
Temperaturbeständigkeit: *Temperature resistance:*	315°C langzeitig, 425°C kurzzeitig 315°C long-term, 425°C short-term

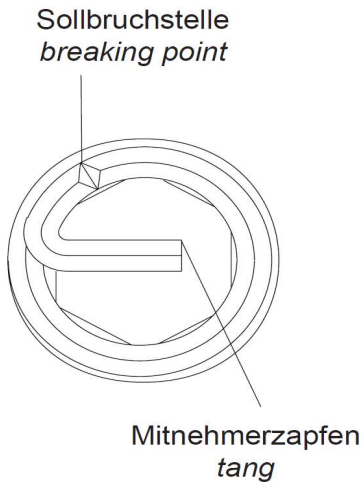

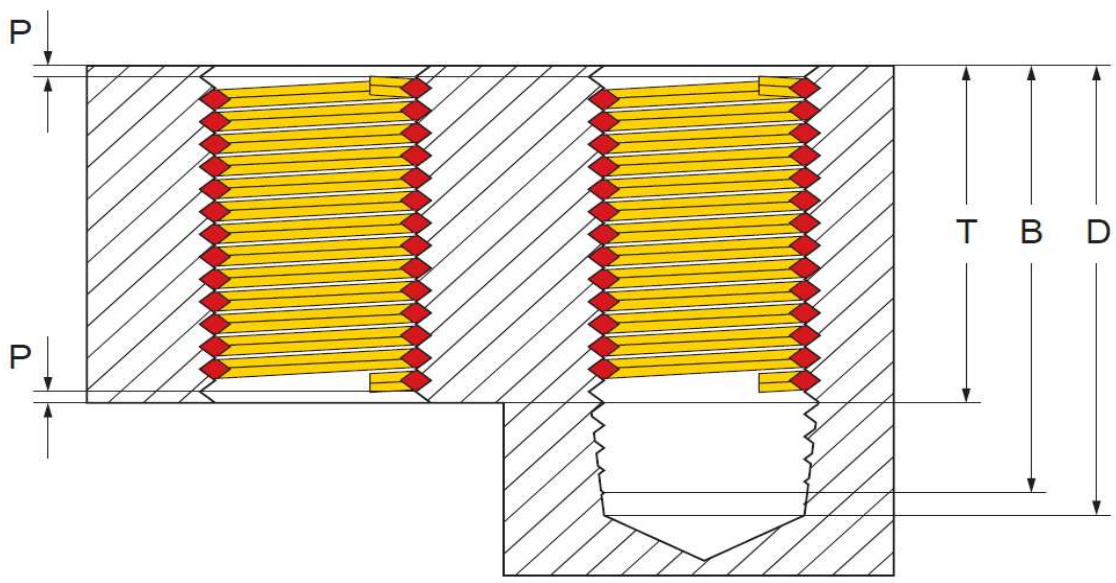

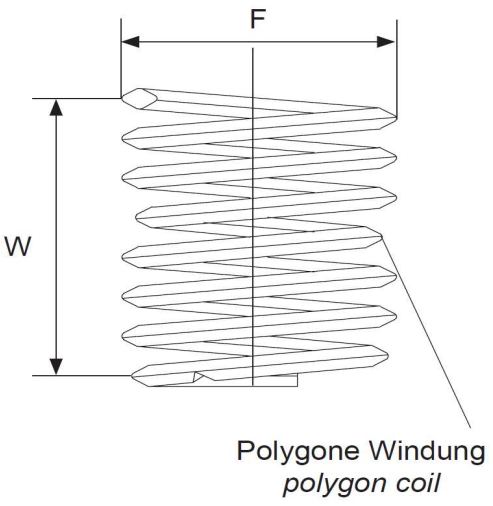

Innengewinde: *Internal thread:*	UNF 5/8 x 18
Länge: *Length:*	2,5 D
T (Länge im eingebauten Zustand): *T (length when installed):*	39,69 mm
P (Tiefe): *P (depth):*	Der Gewindeeinsatz muss 1/4 – 1/2 Umdrehungen unter der Oberfläche sitzen The thread insert must be located 1/4 - 1/2 turns below the surface
D (Mindesttiefe des Kernloches, ohne Spitze): *D (minimum depth of the core hole, without tip):*	1,812 "
B (Gewindetiefe mit Anschnitt): *B (thread depth with gate):*	1,757 "
F (Min. - Max. Außendurchmesser vor Einbau): *F (Min. - Max. outer diameter before installation):*	0,690 " - 0,758 "
Gewindelängen-Berechnung: *Thread length calculation:*	2,5 D heißt 2,5 mal Durchmesser: 2,5 mal 15,88 mm = 39,69 mm Der Nenndurchmesser bei UNF 5/8 beträgt ca. 15,88 mm 2,5 D means 2,5 times diameter: 2,5 times 15,88 mm = 39,69 mm The nominal diameter for UNF 5/8 is approx. 15,88 mm
W Windungsanzahl *W Number of coils*	24,00 - 26,00

Prüfungszeichnung
quality test drawing

BaerCoil®

Artikelnr.: *Item no.*	1-B6233-25
Bezeichnung: *Description:*	BaerCoil® Gewindeeinsatz BaerCoil® Wire Thread Insert
Typ: *Type:*	Screw grip (Schraubensichernd) Screw grip (screw locking)
Innengewinde: *Internal thread:*	UNF 3/4 x 16
Richtung: *Direction:*	Rechts Right
Material: *Material:*	Rostfreier Edelstahl V2A Stainless steel AISI 304 (X5CrNi18-10, 1.4301)
Zugfestigkeit bei Raumtempertatur: *Tensile strength at room temperature:*	>1400 N/mm²
Temperaturbeständigkeit: *Temperature resistance:*	315°C langzeitig, 425°C kurzzeitig 315°C long-term, 425°C short-term

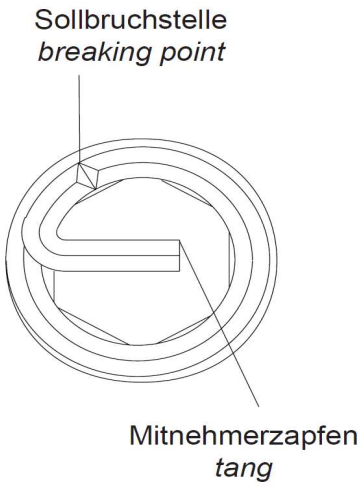

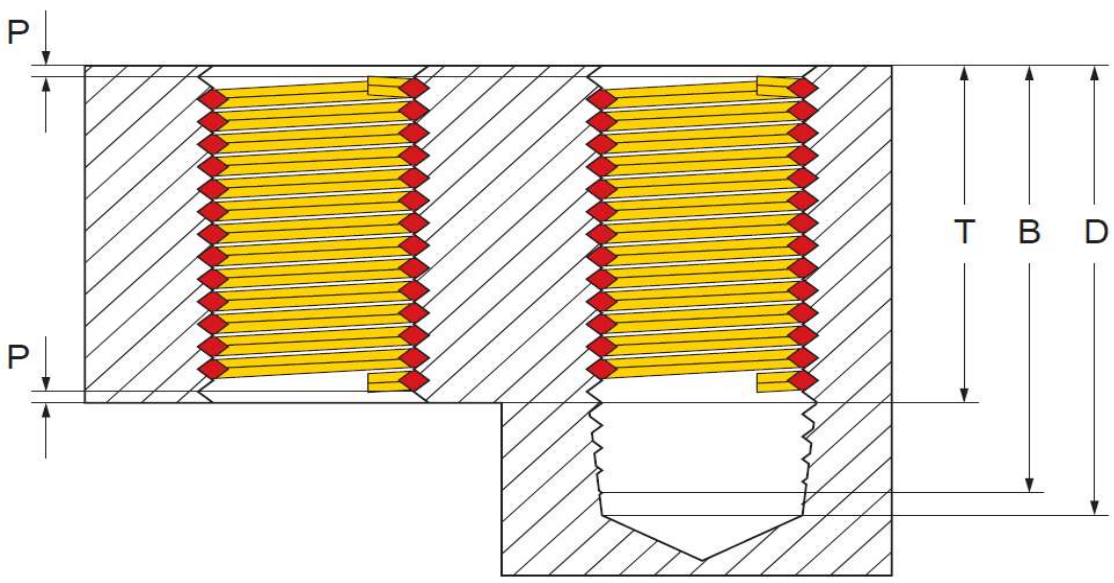

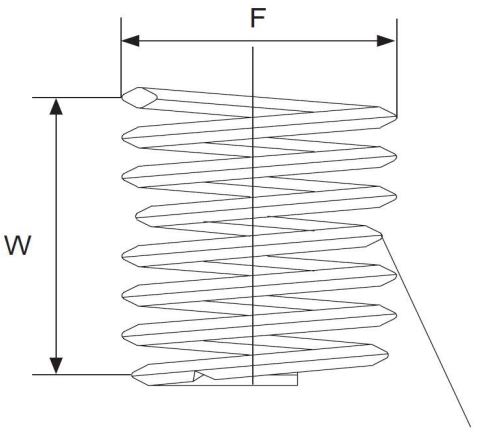

Innengewinde: *Internal thread:*	UNF 3/4 x 16
Länge: *Length:*	2,5 D
T (Länge im eingebauten Zustand): *T (length when installed):*	47,63 mm
P (Tiefe): *P (depth):*	Der Gewindeeinsatz muss 1/4 – 1/2 Umdrehungen unter der Oberfläche sitzen The thread insert must be located 1/4 - 1/2 turns below the surface
D (Mindesttiefe des Kernloches, ohne Spitze): *D (minimum depth of the core hole, without tip):*	2,156 "
B (Gewindetiefe mit Anschnitt): *B (thread depth with gate):*	2,094 "
F (Min. - Max. Außendurchmesser vor Einbau): *F (Min. - Max. outer diameter before installation):*	0,823 " - 0,901 "
Gewindelängen-Berechnung: *Thread length calculation:*	2,5 D heißt 2,5 mal Durchmesser: 2,5 mal 19,05 mm = 47,63 mm Der Nenndurchmesser bei UNF 3/4 beträgt ca. 19,05 mm 2,5 D means 2,5 times diameter: 2,5 times 19,05 mm = 47,63 mm The nominal diameter for UNF 3/4 is approx. 19,05 mm
W Windungsanzahl *W Number of coils*	25,50 - 27,60