Prüfungszeichnung
quality test drawing

BaerCoil®

Artikelnr.: *Item no.*	1-B6291-3
Bezeichnung: *Description:*	BaerCoil® Gewindeeinsatz BaerCoil® Wire Thread Insert
Typ: *Type:*	Screw grip (Schraubensichernd) Screw grip (screw locking)
Innengewinde: *Internal thread:*	UNF No. 6 x 40
Richtung: *Direction:*	Rechts Right
Material: *Material:*	Rostfreier Edelstahl V2A Stainless steel AISI 304 (X5CrNi18-10, 1.4301)
Zugfestigkeit bei Raumtempertatur: *Tensile strength at room temperature:*	>1400 N/mm²
Temperaturbeständigkeit: *Temperature resistance:*	315°C langzeitig, 425°C kurzzeitig 315°C long-term, 425°C short-term

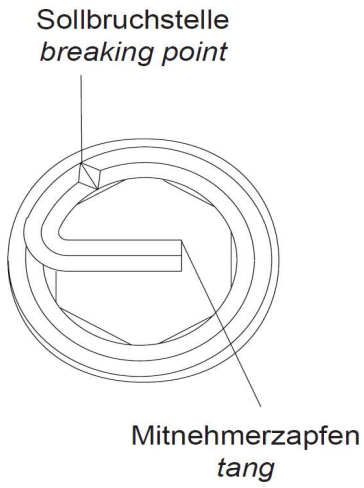

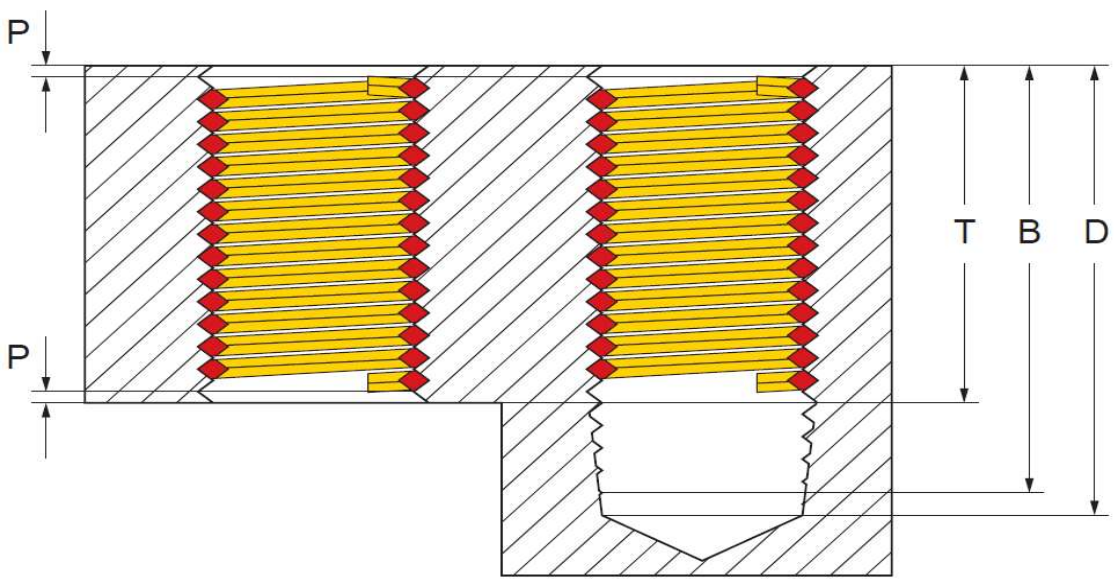

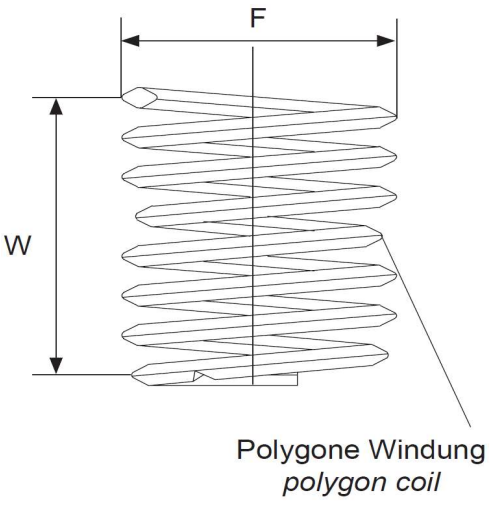

Innengewinde: *Internal thread:*	UNF No. 6 x 40
Länge: *Length:*	3,0 D
T (Länge im eingebauten Zustand): *T (length when installed):*	10,52 mm
P (Tiefe): *P (depth):*	Der Gewindeeinsatz muss 1/4 – 1/2 Umdrehungen unter der Oberfläche sitzen The thread insert must be located 1/4 - 1/2 turns below the surface
D (Mindesttiefe des Kernloches, ohne Spitze): *D (minimum depth of the core hole, without tip):*	0,526 "
B (Gewindetiefe mit Anschnitt): *B (thread depth with gate):*	0,501 "
F (Min. - Max. Außendurchmesser vor Einbau): *F (Min. - Max. outer diameter before installation):*	0,168 " - 0,193 "
Gewindelängen-Berechnung: *Thread length calculation:*	3,0 D heißt 3 mal Durchmesser: 3 mal 3,51 mm = 10,52 mm Der Nenndurchmesser bei UNF No. 6 beträgt ca. 3,51 mm 3,0 D means 3 times diameter: 3 times 3,51 mm = 10,52 mm The nominal diameter for UNF No. 6 is approx. 3,51 mm
W Windungsanzahl *W Number of coils*	12,40 - 14,20

Prüfungszeichnung
quality test drawing

BaerCoil®

Artikelnr.: *Item no.*	1-B6293-3
Bezeichnung: *Description:*	BaerCoil® Gewindeeinsatz BaerCoil® Wire Thread Insert
Typ: *Type:*	Screw grip (Schraubensichernd) Screw grip (screw locking)
Innengewinde: *Internal thread:*	UNF No. 10 x 32
Richtung: *Direction:*	Rechts Right
Material: *Material:*	Rostfreier Edelstahl V2A Stainless steel AISI 304 (X5CrNi18-10, 1.4301)
Zugfestigkeit bei Raumtempertatur: *Tensile strength at room temperature:*	>1400 N/mm²
Temperaturbeständigkeit: *Temperature resistance:*	315°C langzeitig, 425°C kurzzeitig 315°C long-term, 425°C short-term

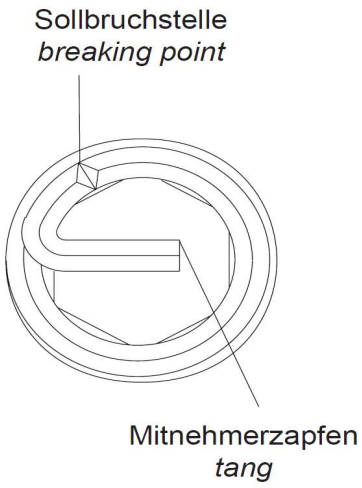

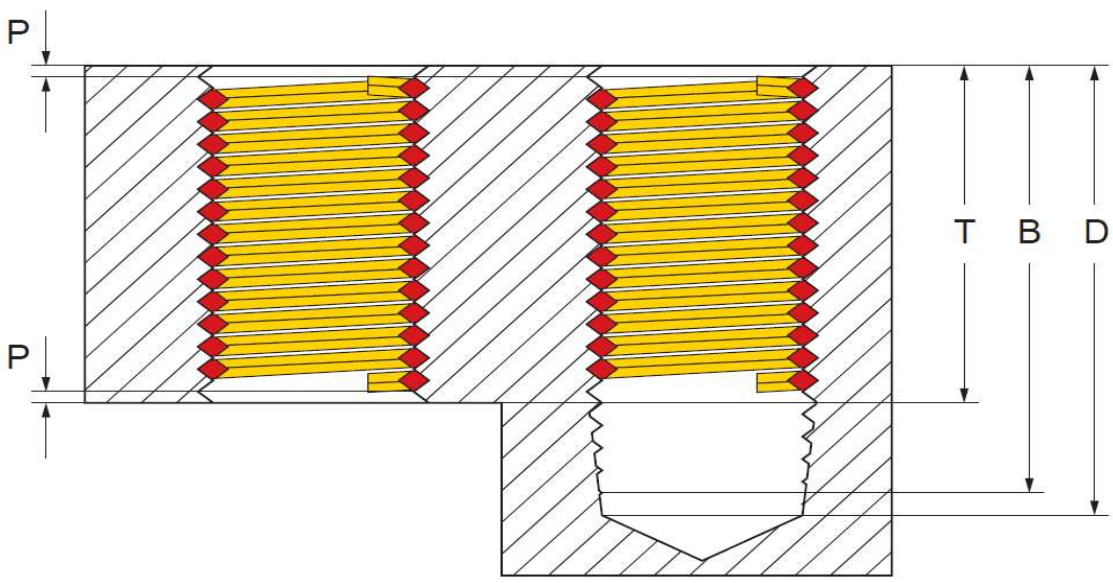

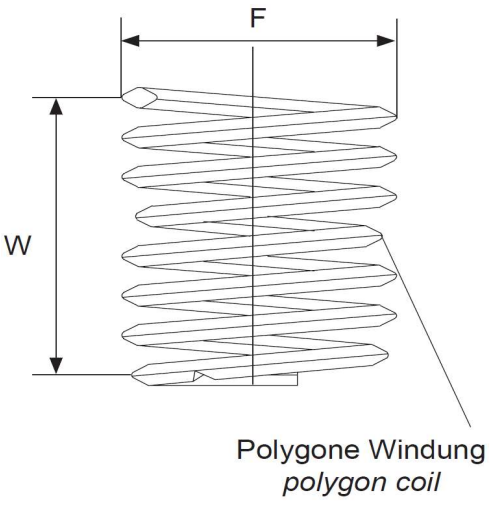

Innengewinde: *Internal thread:*	UNF No. 10 x 32
Länge: *Length:*	3,0 D
T (Länge im eingebauten Zustand): *T (length when installed):*	14,48 mm
P (Tiefe): *P (depth):*	Der Gewindeeinsatz muss 1/4 – 1/2 Umdrehungen unter der Oberfläche sitzen The thread insert must be located 1/4 - 1/2 turns below the surface
D (Mindesttiefe des Kernloches, ohne Spitze): *D (minimum depth of the core hole, without tip):*	0,711 "
B (Gewindetiefe mit Anschnitt): *B (thread depth with gate):*	0,679 "
F (Min. - Max. Außendurchmesser vor Einbau): *F (Min. - Max. outer diameter before installation):*	0,227 " - 0,256 "
Gewindelängen-Berechnung: *Thread length calculation:*	3,0 D heißt 3 mal Durchmesser: 3 mal 4,83 mm = 14,48 mm Der Nenndurchmesser bei UNF No. 10 beträgt ca. 4,83 mm 3,0 D means 3 times diameter: 3 times 4,83 mm = 14,48 mm The nominal diameter for UNF No. 10 is approx. 4,83 mm
W Windungsanzahl *W Number of coils*	14,20 - 15,90

Prüfungszeichnung
quality test drawing

BaerCoil®

Artikelnr.: *Item no.*	1-B6225-3
Bezeichnung: *Description:*	BaerCoil® Gewindeeinsatz BaerCoil® Wire Thread Insert
Typ: *Type:*	Screw grip (Schraubensichernd) Screw grip (screw locking)
Innengewinde: *Internal thread:*	UNF 1/4 x 28
Richtung: *Direction:*	Rechts Right
Material: *Material:*	Rostfreier Edelstahl V2A Stainless steel AISI 304 (X5CrNi18-10, 1.4301)
Zugfestigkeit bei Raumtempertatur: *Tensile strength at room temperature:*	>1400 N/mm²
Temperaturbeständigkeit: *Temperature resistance:*	315°C langzeitig, 425°C kurzzeitig 315°C long-term, 425°C short-term

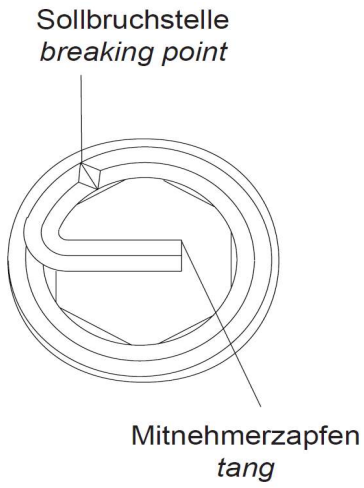

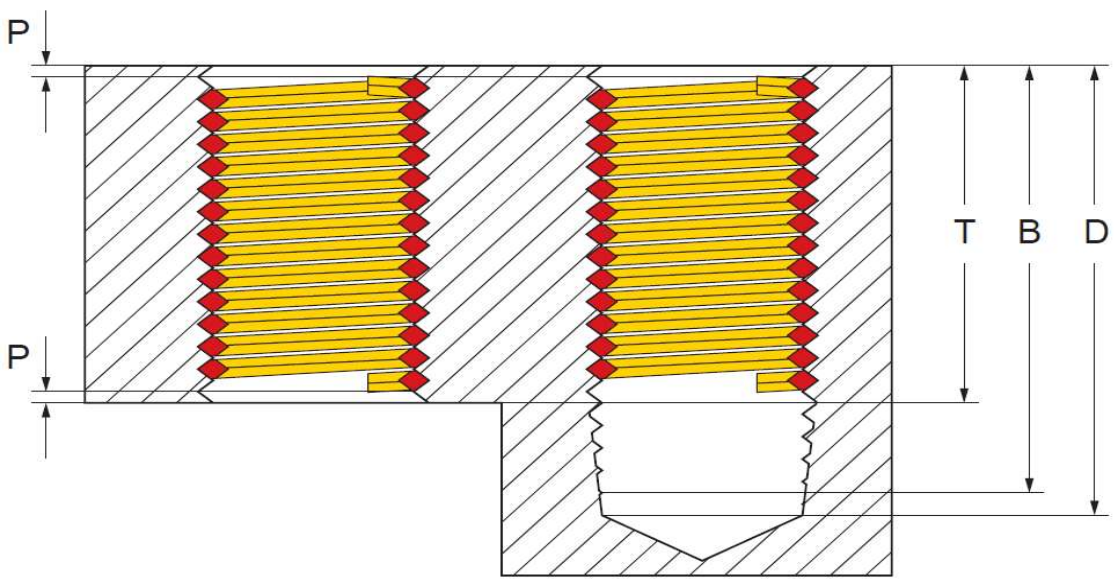

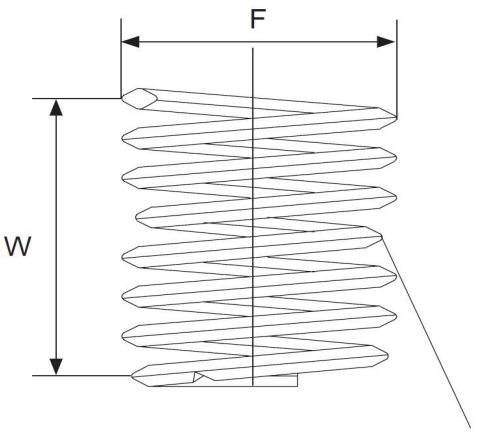

Innengewinde: *Internal thread:*	UNF 1/4 x 28
Länge: *Length:*	3,0 D
T (Länge im eingebauten Zustand): *T (length when installed):*	19,05 mm
P (Tiefe): *P (depth):*	Der Gewindeeinsatz muss 1/4 – 1/2 Umdrehungen unter der Oberfläche sitzen The thread insert must be located 1/4 - 1/2 turns below the surface
D (Mindesttiefe des Kernloches, ohne Spitze): *D (minimum depth of the core hole, without tip):*	0,911 "
B (Gewindetiefe mit Anschnitt): *B (thread depth with gate):*	0,875 "
F (Min. - Max. Außendurchmesser vor Einbau): *F (Min. - Max. outer diameter before installation):*	0,292 " - 0,326 "
Gewindelängen-Berechnung: *Thread length calculation:*	3,0 D heißt 3 mal Durchmesser: 3 mal 6,35 mm = 19,05 mm Der Nenndurchmesser bei UNF 1/4 beträgt ca. 6,35 mm 3,0 D means 3 times diameter: 3 times 6,35 mm = 19,05 mm The nominal diameter for UNF 1/4 is approx. 6,35 mm
W Windungsanzahl *W Number of coils*	16,90 - 18,60

Prüfungszeichnung
quality test drawing

BaerCoil®

Artikelnr.: *Item no.*	1-B6226-3
Bezeichnung: *Description:*	BaerCoil® Gewindeeinsatz BaerCoil® Wire Thread Insert
Typ: *Type:*	Screw grip (Schraubensichernd) Screw grip (screw locking)
Innengewinde: *Internal thread:*	UNF 5/16 x 24
Richtung: *Direction:*	Rechts Right
Material: *Material:*	Rostfreier Edelstahl V2A Stainless steel AISI 304 (X5CrNi18-10, 1.4301)
Zugfestigkeit bei Raumtempertatur: *Tensile strength at room temperature:*	>1400 N/mm²
Temperaturbeständigkeit: *Temperature resistance:*	315°C langzeitig, 425°C kurzzeitig 315°C long-term, 425°C short-term

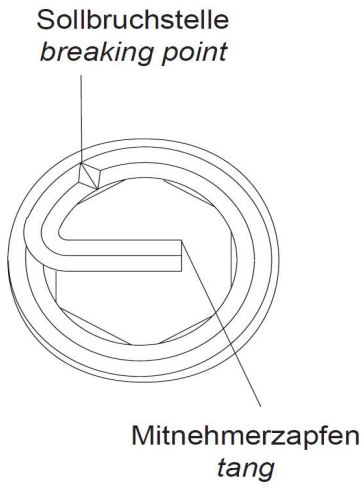

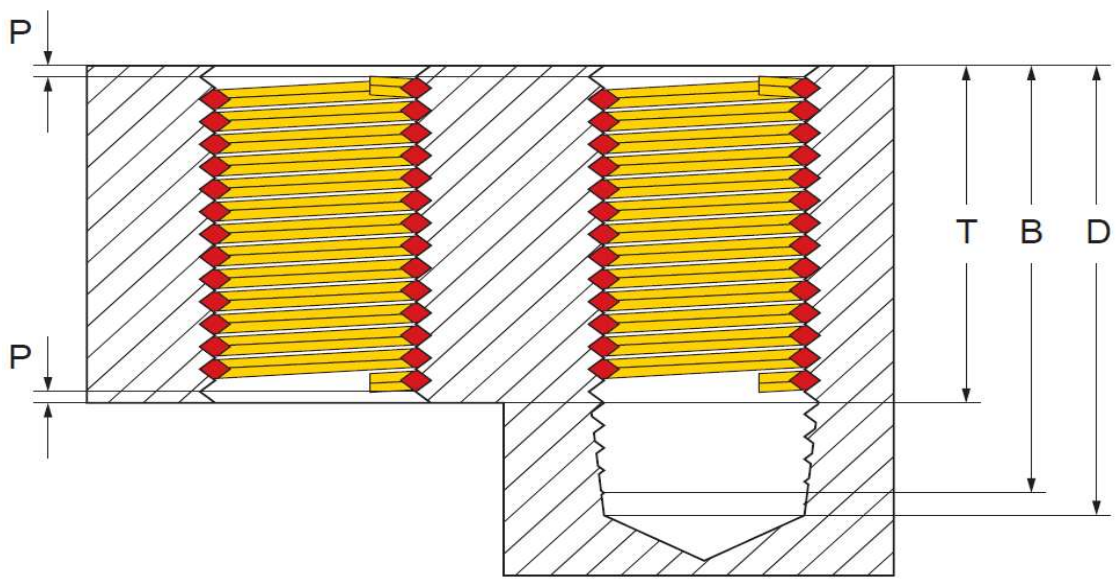

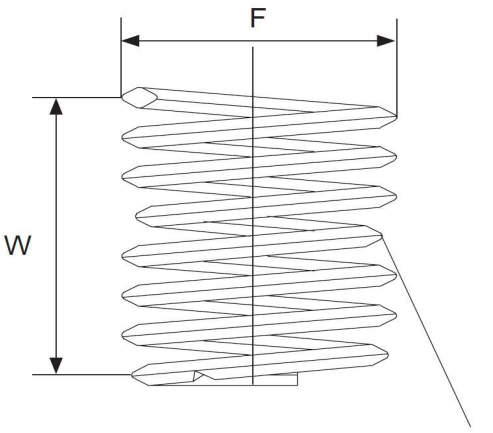

Innengewinde: *Internal thread:*	UNF 5/16 x 24
Länge: *Length:*	3,0 D
T (Länge im eingebauten Zustand): *T (length when installed):*	23,81 mm
P (Tiefe): *P (depth):*	Der Gewindeeinsatz muss 1/4 – 1/2 Umdrehungen unter der Oberfläche sitzen The thread insert must be located 1/4 - 1/2 turns below the surface
D (Mindesttiefe des Kernloches, ohne Spitze): *D (minimum depth of the core hole, without tip):*	1,125 "
B (Gewindetiefe mit Anschnitt): *B (thread depth with gate):*	1,083 "
F (Min. - Max. Außendurchmesser vor Einbau): *F (Min. - Max. outer diameter before installation):*	0,361 " - 0,400 "
Gewindelängen-Berechnung: *Thread length calculation:*	3,0 D heißt 3 mal Durchmesser: 3 mal 7,94 mm = 23,81 mm Der Nenndurchmesser bei UNF 5/16 beträgt ca. 7,94 mm 3,0 D means 3 times diameter: 3 times 7,94 mm = 23,81 mm The nominal diameter for UNF 5/16 is approx. 7,94 mm
W Windungsanzahl *W Number of coils*	18,30 - 20,00

Prüfungszeichnung
quality test drawing

BaerCoil®

Artikelnr.: *Item no.*	1-B6228-3
Bezeichnung: *Description:*	BaerCoil® Gewindeeinsatz BaerCoil® Wire Thread Insert
Typ: *Type:*	Screw grip (Schraubensichernd) Screw grip (screw locking)
Innengewinde: *Internal thread:*	UNF 7/16 x 20
Richtung: *Direction:*	Rechts Right
Material: *Material:*	Rostfreier Edelstahl V2A Stainless steel AISI 304 (X5CrNi18-10, 1.4301)
Zugfestigkeit bei Raumtempertatur: *Tensile strength at room temperature:*	>1400 N/mm²
Temperaturbeständigkeit: *Temperature resistance:*	315°C langzeitig, 425°C kurzzeitig 315°C long-term, 425°C short-term

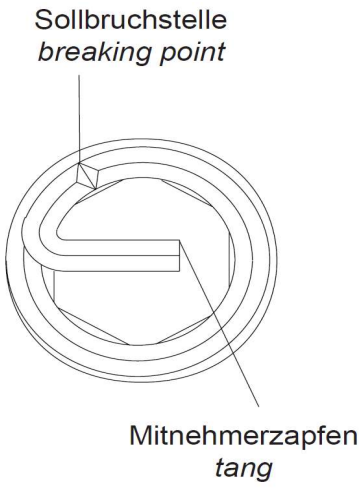

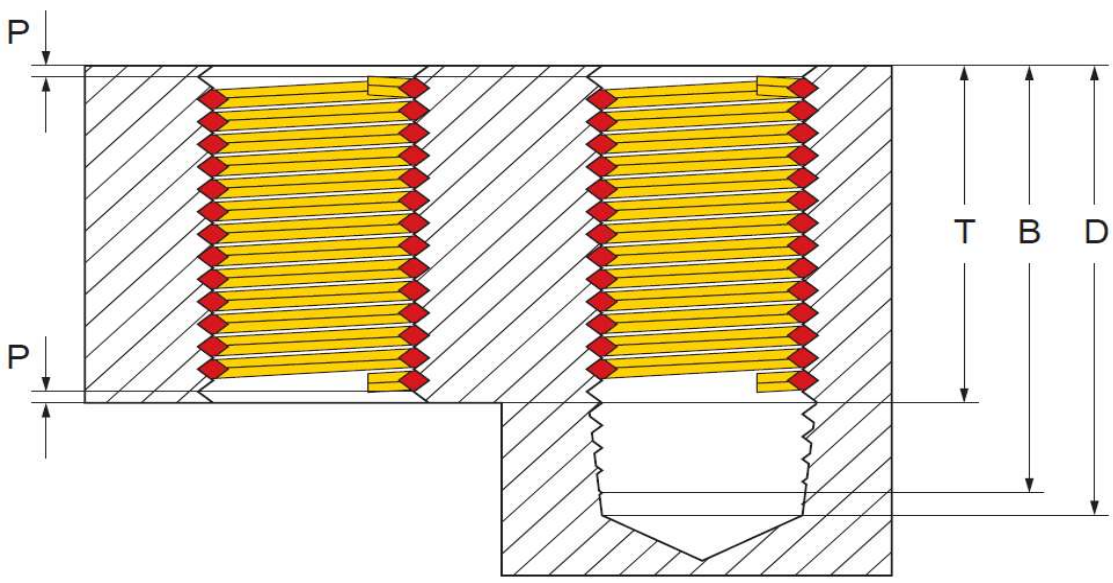

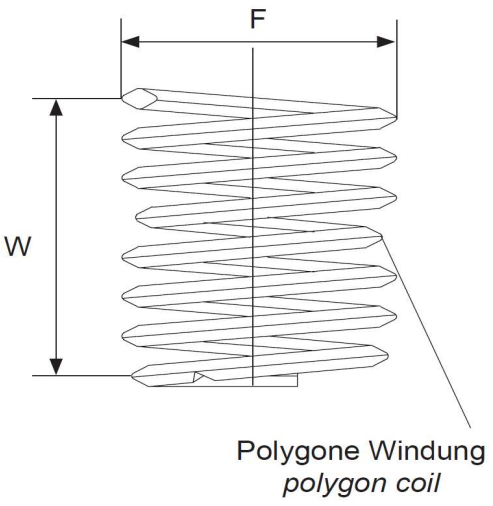

Innengewinde: *Internal thread:*	UNF 7/16 x 20
Länge: *Length:*	3,0 D
T (Länge im eingebauten Zustand): *T (length when installed):*	33,34 mm
P (Tiefe): *P (depth):*	Der Gewindeeinsatz muss 1/4 – 1/2 Umdrehungen unter der Oberfläche sitzen The thread insert must be located 1/4 - 1/2 turns below the surface
D (Mindesttiefe des Kernloches, ohne Spitze): *D (minimum depth of the core hole, without tip):*	1,537 "
B (Gewindetiefe mit Anschnitt): *B (thread depth with gate):*	1,488 "
F (Min. - Max. Außendurchmesser vor Einbau): *F (Min. - Max. outer diameter before installation):*	0,496 " - 0,549 "
Gewindelängen-Berechnung: *Thread length calculation:*	3,0 D heißt 3 mal Durchmesser: 3 mal 11,11 mm = 33,34 mm Der Nenndurchmesser bei UNF 7/16 beträgt ca. 11,11 mm 3,0 D means 3 times diameter: 3 times 11,11 mm = 33,34 mm The nominal diameter for UNF 7/16 is approx. 11,11 mm
W Windungsanzahl *W Number of coils*	21,70 - 23,70

Prüfungszeichnung
quality test drawing

BaerCoil®

Artikelnr.: *Item no.*	1-B6229-3
Bezeichnung: *Description:*	BaerCoil® Gewindeeinsatz BaerCoil® Wire Thread Insert
Typ: *Type:*	Screw grip (Schraubensichernd) Screw grip (screw locking)
Innengewinde: *Internal thread:*	UNF 1/2 x 20
Richtung: *Direction:*	Rechts Right
Material: *Material:*	Rostfreier Edelstahl V2A Stainless steel AISI 304 (X5CrNi18-10, 1.4301)
Zugfestigkeit bei Raumtempertatur: *Tensile strength at room temperature:*	>1400 N/mm²
Temperaturbeständigkeit: *Temperature resistance:*	315°C langzeitig, 425°C kurzzeitig 315°C long-term, 425°C short-term

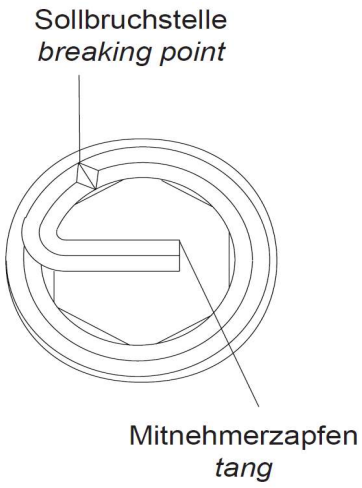

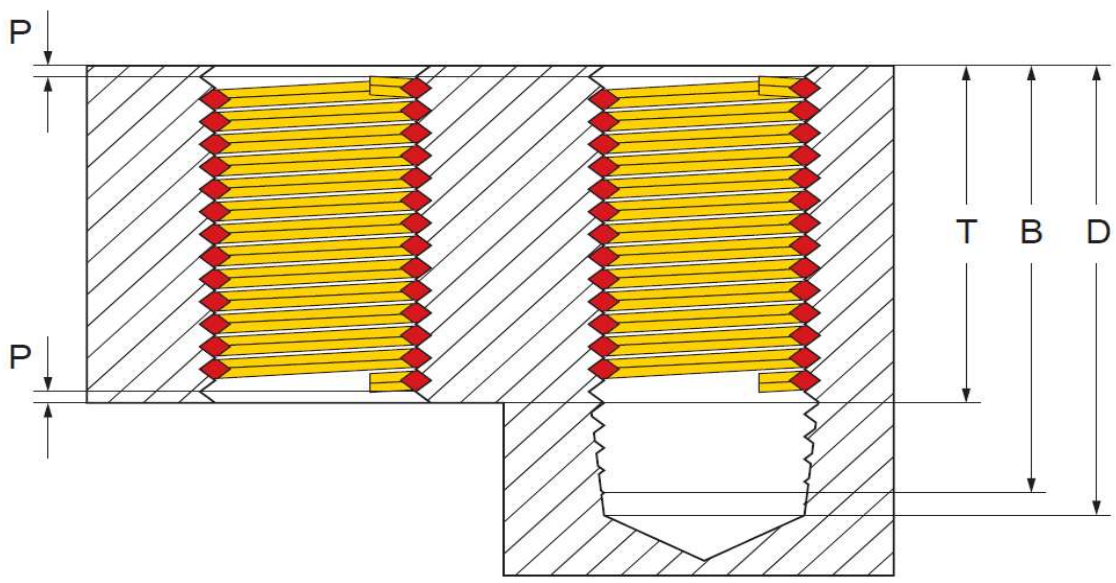

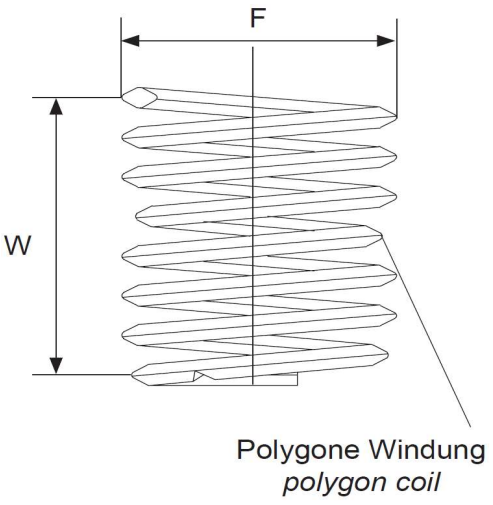

Innengewinde: *Internal thread:*	UNF 1/2 x 20
Länge: *Length:*	3,0 D
T (Länge im eingebauten Zustand): *T (length when installed):*	38,1 mm
P (Tiefe): *P (depth):*	Der Gewindeeinsatz muss 1/4 – 1/2 Umdrehungen unter der Oberfläche sitzen The thread insert must be located 1/4 - 1/2 turns below the surface
D (Mindesttiefe des Kernloches, ohne Spitze): *D (minimum depth of the core hole, without tip):*	1,725 "
B (Gewindetiefe mit Anschnitt): *B (thread depth with gate):*	1,675 "
F (Min. - Max. Außendurchmesser vor Einbau): *F (Min. - Max. outer diameter before installation):*	0,559 " - 0,617 "
Gewindelängen-Berechnung: *Thread length calculation:*	3,0 D heißt 3 mal Durchmesser: 3 mal 12,7 mm = 38,1 mm Der Nenndurchmesser bei UNF 1/2 beträgt ca. 12,7 mm 3,0 D means 3 times diameter: 3 times 12,7 mm = 38,1 mm The nominal diameter for UNF 1/2 is approx. 12,7 mm
W Windungsanzahl *W Number of coils*	25,20 - 27,50

Prüfungszeichnung
quality test drawing

BaerCoil®

Artikelnr.: *Item no.*	1-B6231-3
Bezeichnung: *Description:*	BaerCoil® Gewindeeinsatz BaerCoil® Wire Thread Insert
Typ: *Type:*	Screw grip (Schraubensichernd) Screw grip (screw locking)
Innengewinde: *Internal thread:*	UNF 5/8 x 18
Richtung: *Direction:*	Rechts Right
Material: *Material:*	Rostfreier Edelstahl V2A Stainless steel AISI 304 (X5CrNi18-10, 1.4301)
Zugfestigkeit bei Raumtempertatur: *Tensile strength at room temperature:*	>1400 N/mm²
Temperaturbeständigkeit: *Temperature resistance:*	315°C langzeitig, 425°C kurzzeitig 315°C long-term, 425°C short-term

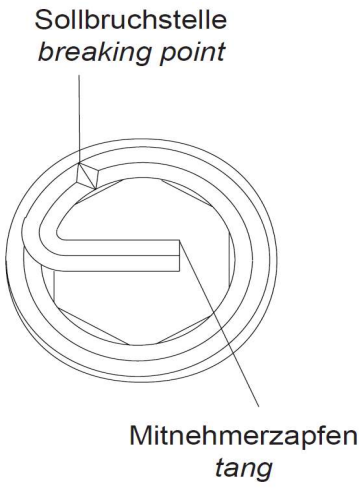

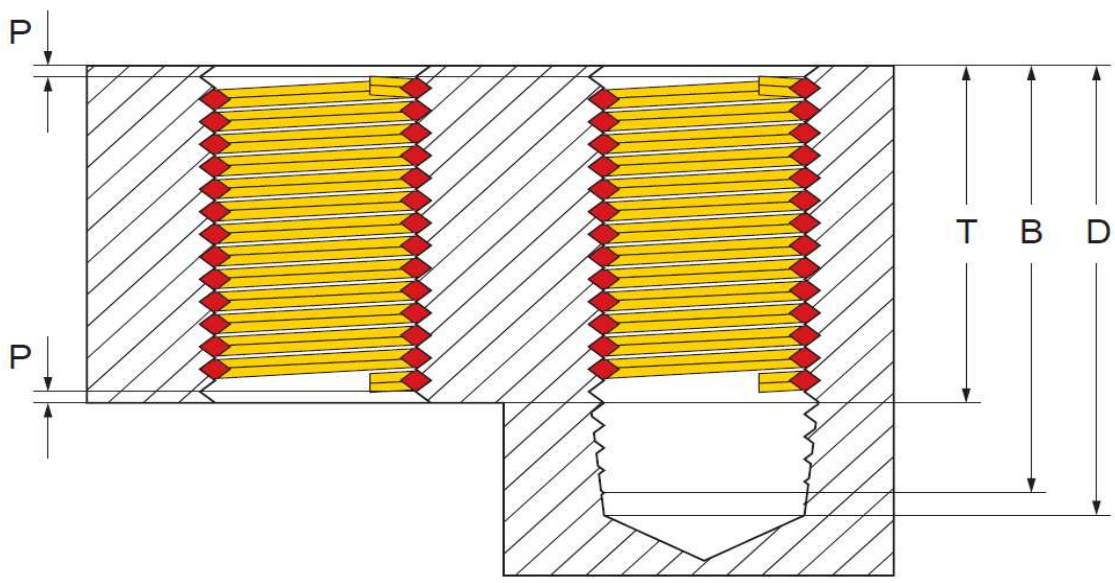

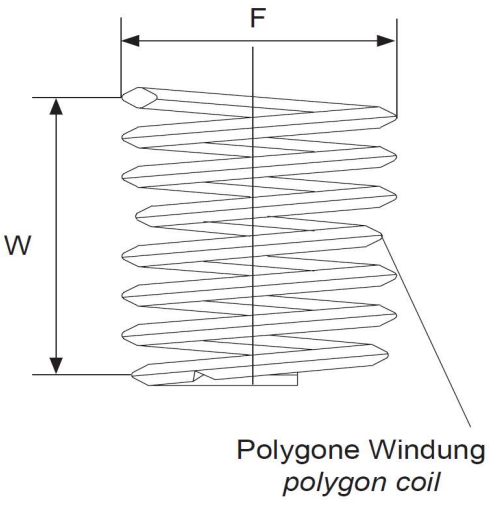

Innengewinde: *Internal thread:*	UNF 5/8 x 18
Länge: *Length:*	3,0 D
T (Länge im eingebauten Zustand): *T (length when installed):*	47,63 mm
P (Tiefe): *P (depth):*	Der Gewindeeinsatz muss 1/4 – 1/2 Umdrehungen unter der Oberfläche sitzen The thread insert must be located 1/4 - 1/2 turns below the surface
D (Mindesttiefe des Kernloches, ohne Spitze): *D (minimum depth of the core hole, without tip):*	2,125 "
B (Gewindetiefe mit Anschnitt): *B (thread depth with gate):*	2,069 "
F (Min. - Max. Außendurchmesser vor Einbau): *F (Min. - Max. outer diameter before installation):*	0,690 " - 0,758 "
Gewindelängen-Berechnung: *Thread length calculation:*	3,0 D heißt 3 mal Durchmesser: 3 mal 15,88 mm = 47,63 mm Der Nenndurchmesser bei UNF 5/8 beträgt ca. 15,88 mm 3,0 D means 3 times diameter: 3 times 15,88 mm = 47,63 mm The nominal diameter for UNF 5/8 is approx. 15,88 mm
W Windungsanzahl *W Number of coils*	29,10 - 31,50

Prüfungszeichnung
quality test drawing

BaerCoil®

Artikelnr.: *Item no.*	1-B6233-3
Bezeichnung: *Description:*	BaerCoil® Gewindeeinsatz BaerCoil® Wire Thread Insert
Typ: *Type:*	Screw grip (Schraubensichernd) Screw grip (screw locking)
Innengewinde: *Internal thread:*	UNF 3/4 x 16
Richtung: *Direction:*	Rechts Right
Material: *Material:*	Rostfreier Edelstahl V2A Stainless steel AISI 304 (X5CrNi18-10, 1.4301)
Zugfestigkeit bei Raumtempertatur: *Tensile strength at room temperature:*	>1400 N/mm²
Temperaturbeständigkeit: *Temperature resistance:*	315°C langzeitig, 425°C kurzzeitig 315°C long-term, 425°C short-term

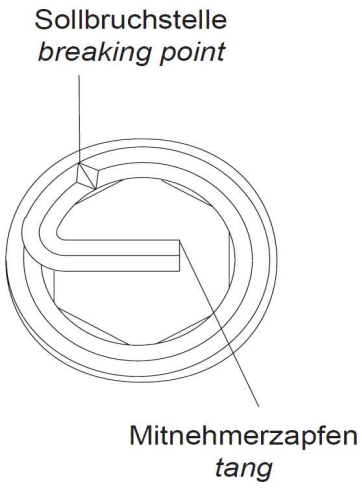

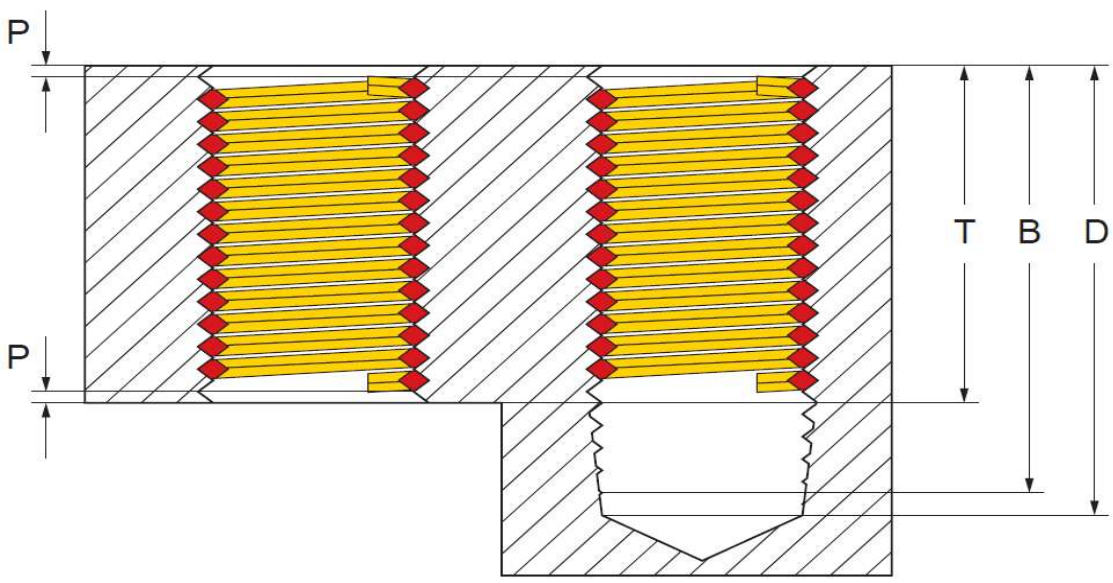

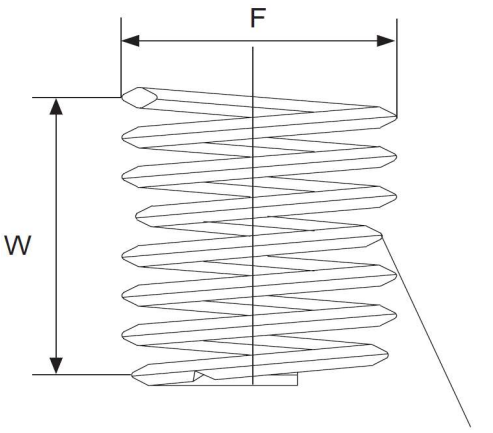

Innengewinde: *Internal thread:*	UNF 3/4 x 16
Länge: *Length:*	3,0 D
T (Länge im eingebauten Zustand): *T (length when installed):*	57,15 mm
P (Tiefe): *P (depth):*	Der Gewindeeinsatz muss 1/4 – 1/2 Umdrehungen unter der Oberfläche sitzen The thread insert must be located 1/4 - 1/2 turns below the surface
D (Mindesttiefe des Kernloches, ohne Spitze): *D (minimum depth of the core hole, without tip):*	2,531 "
B (Gewindetiefe mit Anschnitt): *B (thread depth with gate):*	2,469 "
F (Min. - Max. Außendurchmesser vor Einbau): *F (Min. - Max. outer diameter before installation):*	0,823 " - 0,901 "
Gewindelängen-Berechnung: *Thread length calculation:*	3,0 D heißt 3 mal Durchmesser: 3 mal 19,05 mm = 57,15 mm Der Nenndurchmesser bei UNF 3/4 beträgt ca. 19,05 mm 3,0 D means 3 times diameter: 3 times 19,05 mm = 57,15 mm The nominal diameter for UNF 3/4 is approx. 19,05 mm
W Windungsanzahl *W Number of coils*	30,90 - 33,40